G-U GRETSCH-UNITAS

Pos	Benennung	Art.-Nr.	A	C	D	G	K
1	Laufschuh vorn ls / rs	6-32544	1	2	1		2
2	Laufschuh hinten ls / rs	6-29559	1	2	1		2
3	Steuerteil	6-33329	1	2	1		2
4	Fixierstift nur bei Schema D	9-39897	--	--	1	--	--
5	Schere vorn NL 9 ls / rs	6-32204-09	1	--	1		2
	Schere vorn NL 13 ls / rs	6-32204-13					
5A	Schere Schema C aktiv vorn NL 9 ls / rs	6-34983-09	--	1	--		--
	Schere Schema C aktiv vorn NL 13 ls / rs	6-34983-13					
5B	Schere Schema C passiv vorn NL 9 ls / rs	6-32535-09	--	1	--		--
	Schere Schema C passiv vorn NL 13 ls / rs	6-32535-13					
6	Schere hinten NL 9 ls / rs	6-32537-09	1	2	1		2
	Schere hinten NL 13 ls / rs	6-32537-13					
7	Abdeckkappe	9-35573	2	4	2		4
8	Scherengleiter	6-22755	2	4	2		4
9	Eckumlenkung vorn	6-32539	1	--	1		2
9A	Eckumlenkung vorn Schema C aktiv	6-34992	--	1	--		--
9B	Eckumlenkung vorn Schema C passiv	6-32543	--	1	--		--
10	Eckumlenkung hinten	6-32550	1	2	1		2
12	Getriebedrehgriff DIRIGENT ls oder rs	6-24542	1	2	1		2
13	Hülsenmutter	9-30705	2	4	2		4
14	Senkschraube M5x20 DIN 965	9-13133-20	2	4	2		4
15	Kupplung NL 9 Überschlagdicke 14-20	9-30111	1	2	1		2
	Kupplung NL 13 Überschlagdicke 15-21,5	9-31015					
	Kupplung NL 13 Überschlagdicke 21,5-28 auf Wunsch	9-40291					
16	Linsenschraube M5x6 DIN 7985	9-13290-06	2	4	2		4
17	Abdeckkappe ls / rs	9-38542	1	2	1		2
18	Federpuffer	6-29565	1	2	1		2
19	Halter	9-38522	1	2	1		2
20	Mittelstück senkrecht — FFH 820-995, Länge 465, TZ -, Griffsitz 440	6-32304-01	2	3	2		4
	FFH 996-1120, Länge 590, TZ 1, Griffsitz 440	6-32304-02					
	FFH 1121-1370, Länge 840, TZ 1, Griffsitz 500	6-32304-03					
	FFH 1371-1620, Länge 1090, TZ 1, Griffsitz 600	6-32304-04					
	FFH 1621-1870, Länge 1340, TZ 2, Griffsitz 600	6-32304-05					
	FFH 1871-2120, Länge 1590, TZ 2, Griffsitz 980	6-32304-06					
	FFH 2121-2370, Länge 1840, TZ 2, Griffsitz 980	6-32304-07					
	FFH 1621-1870, Länge 1340, TZ 2, Griffsitz 980	6-32304-55					
21	Mittelstück waagrecht — FFB 720-890, Länge 730, TZ 0	6-32307-02	2	4	2		4
	FFB 891-1100, Länge 480, TZ 1	6-32307-01					
	FFB 1101-1350, Länge 730, TZ 1	6-32307-02					
	FFB 1351-1600, Länge 980, TZ 2	6-32307-03					
25	Stange Ø8 — FFB 720-850, Länge 600	9-25476-06	1	2	1		2
	FFB 851-1100, Länge 850	9-25476-09					
	FFB 1101-1350, Länge 1100	9-25476-11					
	FFB 1351-1600, Länge 1350	9-25476-14					
26	Stützbock ab FFB 1101	6-24764	1	2	1		2
27	Abdeckschiene unten P 1607 — FFB 720-850, Länge 785	9-38803-08	1	2	1		2
	FFB 851-1100, Länge 1035	9-38803-11					
	FFB 1101-1350, Länge 1285	9-38803-13					
	FFB 1351-1600, Länge 1535	9-38803-16					
28	Laufschiene P 1300 — Anwendungsbereich s. Bl. 7	9-31483-99	1				
29	Führungsschiene P 1225	9-30140-99	1				
30	Abdeckschiene P 1226 — Längen wie Pos. 29	9-30141-99	1				
31	Abdeckkappe für Führungsschiene	9-30142	2				
32	Schließplatte Zink	Siehe Tabelle Schließ- und Rastplatten					
34	Rastplatte						
52	Fehlbediensicherung	K-17060-00-9	1	2	1		2
53	Stahlschließplatte SE (Stahl)	Siehe Tabelle Schließ- und Rastplatten					
54	Stahlschließplatte SE (Stahl)						
57	Falzluftbegrenzer						
58	Flügelzentrierung	9-43223	1	2	1		2
65	Falzhebelverschluss ZK — FFH 1371-1620, Länge 1090, MV 1, Griffsitz 495	6-33018-04	--	1	--		--
	FFH 1621-1870, Länge 1340, MV 1, Griffsitz 703	6-33018-55					
66	Falzhebelverschluss ZH — FFH 1371-1620, Länge 1090, MV 1, Griffsitz 495	6-33017-04	--	1	--		--
	FFH 1621-1870, Länge 1340, MV 1, Griffsitz 703	6-33017-55					
69	Falzhebel ZK	6-25020	--	1	--		--
69A	Spax. Senkkopfschraube 4x70	9-13246-70	--	2	--		--
77	Schließplatte Schema C	Siehe Tabelle Schließ- und Rastplatten					
77A	Senkschraube M4x10						
78	Pilzkopfschließplatte Schema C						
79	Schließlatte C (Zink) kurz						
80	Stahlschließplatte C SE (Stahl) kurz						
81	Stahlschließplatte C SE (Stahl) kurz						

Wunschteile:

Pos.	Bennennung	Art.-Nr.	A	C	D	G	K
35	Getriebedrehgriff DIRIGENT abschließbar ls oder rs	6-26058	1	2	1		2
36	Drehgriff DIRIGENT beidseitig Außenhöhe 15 mm, mit PZ-Lochung	6-25164	1	2	1		2
37	Drehgriff DIRIGENT beidseitig Außenhöhe 30 mm, mit PZ-Lochung	6-24624	1	2	1		2
38	Drehgriff DIRIGENT innen: mit PZ-Lochung — mit Nocken / ohne Nocken	6-24622 / 6-24623	1	2	1		2
39	Deckrosette außen	9-30489	1	2	1		2
40	Senkschraube M6 — FD bis 60 / 61-65 / 66-70 / 71-75 / 76-80 / 81-85 / 86-90; M6x 65 / 70 / 75 / 80 / 85 / 90 / 95	9-13274	2	4	2		4
41	Getriebe abschließbar Dorn 40 (Längen wie Pos. 20) (Bei Verwendung von Getriebe abschließbar entfällt ein Mittelstück Pos. 20 und FFH min. = 850)	6-32335-99	1	1	1		2
	wahlweise Getriebe abschließbar Dorn 30	6-32343-99					
41A	Getriebe abschließbar Dorn 30 — FFH 1371-1620	6-33574-04	--	1	--		--
	Getriebe abschließbar Dorn 30 — FFH 1621-1870	6-33574-55					
	Getriebe abschließbar Dorn 40 — FFH 1371-1620	6-33575-04					
	Getriebe abschließbar Dorn 40 — FFH 1621-1870	6-33575-55					
	Getriebe abschließbar Dorn 50 — FFH 1371-1620	6-33576-04					
	Getriebe abschließbar Dorn 50 — FFH 1621-1870	6-33576-55					
44	PSK Puffer P 1225	6-30388	1	2	1		2
45	Getriebeverlängerung L= 250mm	6-24737	2	4	2		4
	Getriebeverlängerung L= 500mm (1 Schließzapfen)	6-32993		3			
45A	Verlängerung Falzhebelverschluss — FFH 1871-2370, Länge 500	6-25059	--	1	--		--
68	Schutzkappe Falzhebelverschluss	9-34300	--	1	--		--

Tabelle Schließplatten und Rastplatten

Pos	Benennung	Fälzung	Art.Nr.	FFB	FFH	Grundsicherheit Stück je Schema A/D/G	K	erhöhte Grundsicherheit Stück je Schema A/D/G	K	WK 2 A/D/G	K	FFH (C)	C ohne Pfosten Grundsicherheit	C ohne Pfosten erhöhte Grundsicherheit	C ohne Pfosten WK2	C mit bewegl. Pfosten Grundsicherheit	C mit bewegl. Pfosten erhöhte Grundsicherheit	C mit bewegl. Pfosten WK2
32	Schließplatten (Zink)	Eurofalz 18x8	9-42301-18	720-890	820-995	3	6	1	2	1	2	1371-1620	6	4	2	10	5	2
					996-1620	5	10	3	6	für den Aushebeschutz an der hinteren Eckumlenkung		1621-1870	8	6	für den Aushebeschutz an der hinteren Eckumlenkung	13	8	für den Aushebeschutz an der hinteren Eckumlenkung
					1621-2370	7	14	5	10			1871-2370	10	8		16	11	
		Eurofalz 20x8	9-42301-20	891-1350	820-995	5	10	3	6			1371-1620	10	8		14	9	
					996-1620	7	14	5	10			1621-1870	12	10		17	12	
		Eurofalz 24x8	9-42654-00		1621-2370	9	18	7	14			1871-2370	14	12		20	15	
				1351-1600	820-995	7	14	5	10			1371-1620	14	12		18	13	
		Euronut 7/8x4	9-42620-00		996-1620	9	18	7	14			1621-1870	16	14		21	16	
					1621-2370	11	22	9	18			1871-2370	18	16		24	19	
53	Stahl schließplatten SE (Stahl)	Eurofalz 18x8	6-32207-18			2	4	4	8	--	--	--	4	6	--	5	10	--
		Eurofalz 20x8	6-32207-20															
		Eurofalz 24x8	6-32584-00															
		Euronut 7/8x4	6-32471-00															
54	Stahl-schließplatten SE (Stahl)	Eurofalz 18x8	6-33082	720-890	820-995	--	--	--	--	4	8	1371-1620	--	--	8	--	--	13
					996-1620					6	12	1621-1870			10			16
					1621-2370					8	16	1871-2370			12			19
		Eurofalz 20x8	6-33585	891-1350	820-995					6	12	1371-1620			12			17
					996-1620					8	16	1621-1870			14			20
		Eurofalz 24x8	6-32584		1621-2370					10	20	1871-2370			16			23
				1351-1600	820-995					8	16	1371-1620			16			21
		Euronut 7/8x4	6-33082-07		996-1620					10	20	1621-1870			18			24
					1621-2370					12	24	1871-2370			20			27
34	Rastplatte	Eurofalz 18x8	9-43636-18	--		3	6	3	6	3	6	6						
		Eurofalz 20x8	9-43636-20															
		Eurofalz 24x8	9-43636-24															
		Euronut 7/8x4	9-30430-00															
57	Falzluftbegrenzer		9-43219			2	4	4	8	4	8	--						
						auf Wunsch		auf Wunsch		Standard								
77	Schließplatte Schema C		9-31960	--								1371-1620	2	1	--	--	--	--
												1621-1870	3	2				
												1871-2370	4	3				
77A	Senkschraube M4x10		9-13281-10	--								1371-1620	2		--	--	--	--
												1621-1870	3					
												1871-2370	4					
78	Pilzkopfschließplatte Schema C		9-39189	--								1371-1620	1	2	3	--	--	--
												1621-1870			4			
												1871-2370			5			
79	Schließplatte C (Zink) kurz	Eurofalz 18x8	9-46000-01	--									2	--	--	(2 wenn Maß Z < 33)	--	--
		Eurofalz 18x8	9-46000-02															
		Eurofalz 24x8	9-46000-03															
		Euronut 7/8x4	9-46000-04															
80	Stahl-schließplatte C SE (Stahl) kurz	Eurofalz 18x8	9-46000-05	--									--	2	--	--	(2 wenn Maß Z < 33)	--
		Eurofalz 18x8	9-46000-06															
		Eurofalz 24x8	9-46000-07															
		Euronut 7/8x4	9-46000-08															
81	Stahl-schließplatte C SE (Stahl) kurz	Eurofalz 18x8	9-46000-09	--									--	--	2	--	--	(2 wenn Maß Z < 50)
		Eurofalz 18x8	6-35349-00															
		Eurofalz 24x8	9-46000-07															(2 wenn Maß Z < 33)
		Euronut 7/8x4	9-46000-10															(2 wenn Maß Z < 50)

Anordnung nach Schema:

Beschlagübersicht — siehe Blatt 2

Schema A
Blatt 2: Beschlagübersicht
Blatt 3: Detail Schnitte

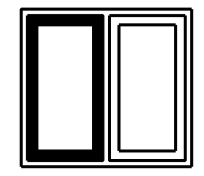
Schiebeflügel/Drehflügel- mit festem Mittelpfosten

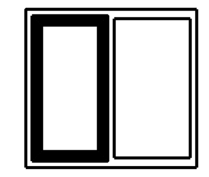
Schiebeflügel/Festverglasung

Schema C
Blatt 4: Beschlagübersicht
Blatt 5: Detail Schnitte

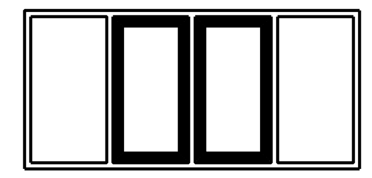
2 Schiebeflügel /Festverglasungen ohne Mittelpfosten oder 2 Schiebeflügel / Festverglasungen mit beweglichem Pfosten

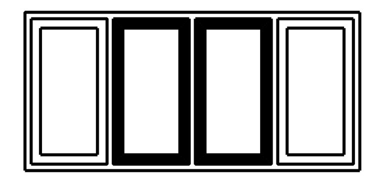
2 Schiebeflügel / 2 Drehflügel ohne Mittelpfosten oder 2 Schiebeflügel / 2 Drehflügel mit beweglichem Pfosten

Schema D
Blatt 6: Detail Schnitte

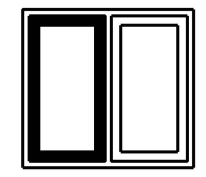
Schiebeflügel/Drehflügel- mit losem Mittelpfosten

Schema G
Einbau des Beschlages siehe Blatt 2

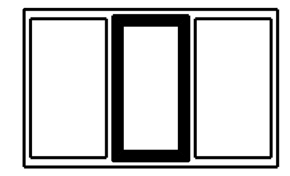
Schiebeflügel/ 2 Festverglasungen

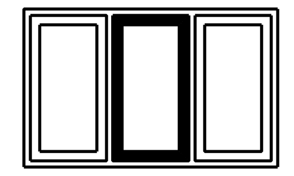
Schiebeflügel/ 2 Drehflügel- mit Mittelpfosten

Schema K
Einbau des Beschlages siehe Blatt 2

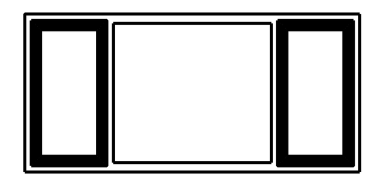
2 Schiebeflügel/ Festverglasung

2 Schiebeflügel über Eck
Siehe WZ. 0-43982-B0

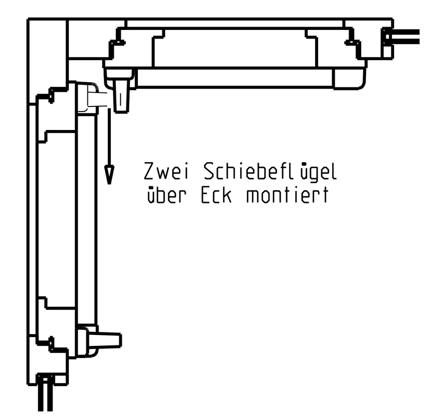

Bohr- und Fräslehren — Siehe Blatt 7

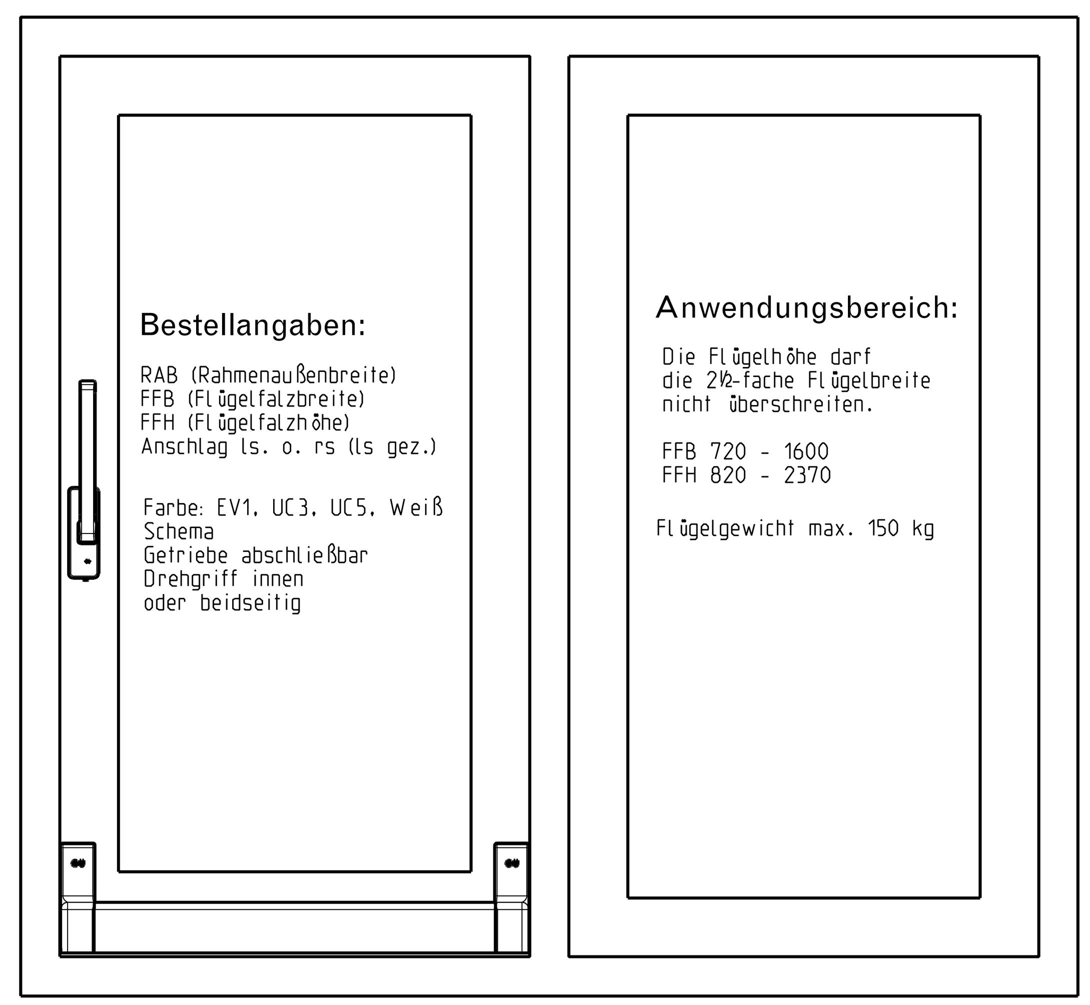

Description
Parallelschiebe-Kippbeschlag GU-966/150 mZ TZ
Holz Eurofalz 18x8, 20x8 und 24x8 und Euronut 7/8x4
–

G-U	Release No. --	Level	Released		Scale	Modification	Size
	Mod. No. G26808	Ver.	--	--	%	2	1
		Draft	20.01.2011	Mo		Drawing No. 0-45842-BL-0-0	Sheet 1/7
	Replacement for --						

GB

Proprietary rights apply in accordance with ISO 16016.

20120118

GU
GRETSCH-UNITAS

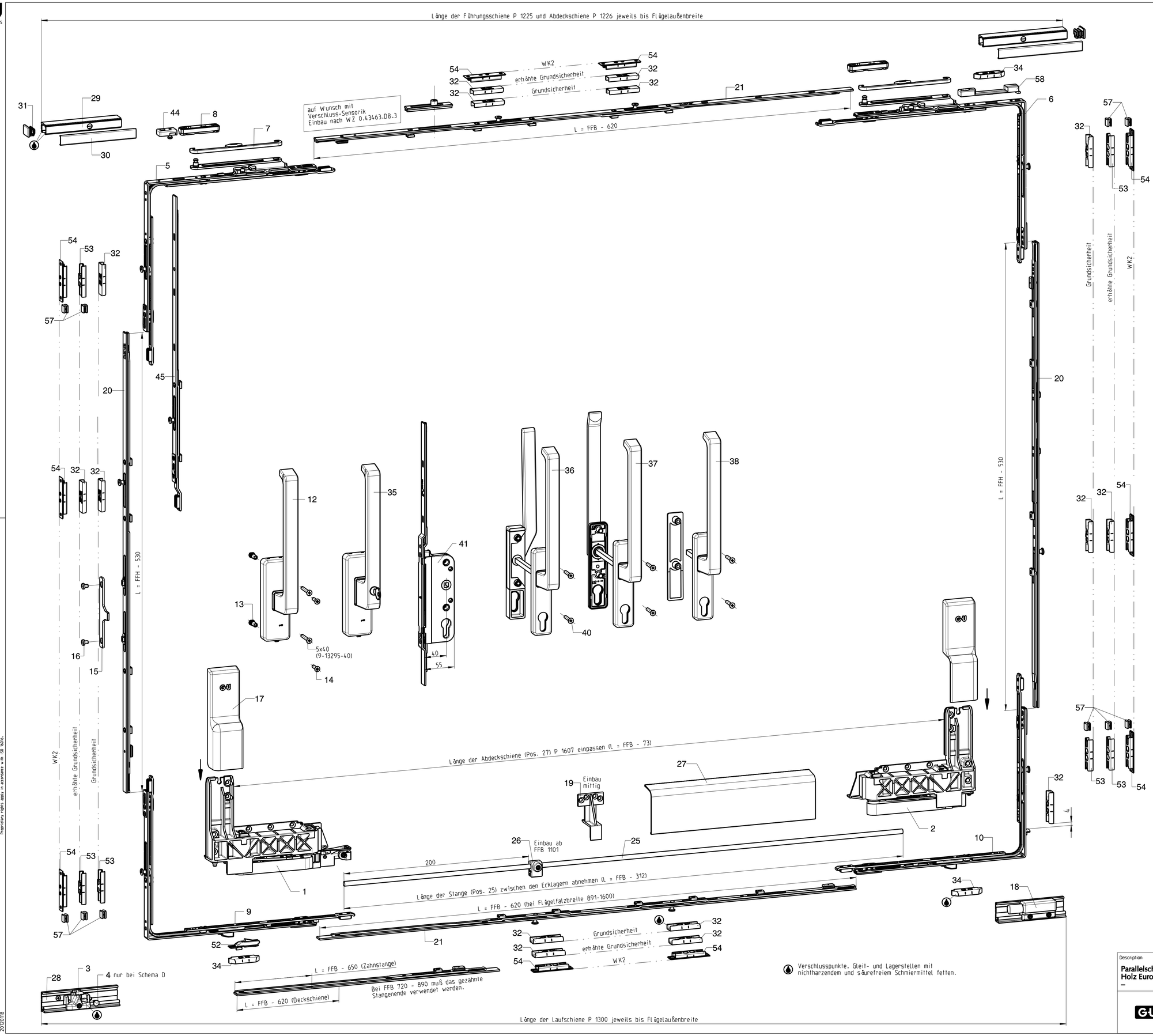

Montageanleitung

Bohrungen und Ausfräsungen mit vorhandenen Lehren bzw. nach den angegebenen Maßen vornehmen. Falzluft rundum 12 mm.

Flügel montieren

Der gesamte Beschlag wird in Kippstellung angeschlagen.

1. Eckwinkel unten (Pos. 9 u. 10) und Scherenwinkel oben (Pos. 5 u. 6) montieren und in Kippstellung - Montagestellung bringen.

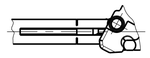

2. Mittelstäcke senkrecht (Pos. 20) bzw. Abschließbares Getriebe (Pos. 41). und Mittelstäck waagrecht (Pos. 21) kürzen. in Eckwinkel bzw. Scherenwinkel einhängen, und fest-schrauben. (Montagestellung ist durch Blockierstift vorgegeben. Schließzapfenmitte liegt auf der Stulpmarkierung). Hinweis: beim kürzen der Mittelstäcke waagrecht Gr.01 muss die Seite mit langer Verzahnung bündig mit dem Stulp sein.

3. Verbindungslaschen bis zum Anschlag über den Stulp schieben und verschrauben

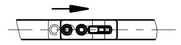

4. Kupplung (Pos. 15) montieren.

5. Getriebe-Drehgriff (Pos. 12) montieren, wobei Mitnehmer in Kupplung eingreifen muss. Alternativ: Drehgriff (Pos. 35) montieren.

6. Laufschuh (Pos. 1 u. 2) vorn und hinten befestigen.

7. Halter (Pos. 19) auf Flügelmitte montieren.

8. Stange (Pos. 25) kürzen und in hinteren Laufschuh einschieben. Schrauben fest anziehen. in den vorderen Laufschuh einschieben. Laufschuhe in Schlussstellung bringen und Schrauben am vorderen Laufschuh fest anziehen. Drehmoment 10 - 12 Nm.

Rahmen montieren

9. Schließplatten und Rastplatten setzen. Einlegelehren wie in der Zeichnung dargestellt. verwenden.

10. Führungsschiene P 1225 (Pos. 29) und Abdeckschiene P 1226 (Pos. 30) kürzen. Führungsschiene montieren. Scherengleiter (Pos. 8) einführen und Abdeckkappen (Pos. 31) anbringen.

11. Laufschiene unten P 1300 (Pos. 28) kürzen und montieren.

12. Steuerteil (Pos. 3) auf die Laufschiene schieben und Schrauben mit Schlüssel SW4 fest anziehen. Drehmoment 10 - 12 Nm. Bei Elementen ohne Pfosten (Schema D). Bohrlehre 6-30447 verwenden.

Einsetzen des Schiebeflügels

13. Beschlag in Kippstellung bringen (Drehgriff steht waagrecht).

14. Flügel schräg auf die Laufschiene stellen. Scherenbolzen ganz in Gleiter einstecken und mit Schlüssel SW4 verriegeln (siehe Rückseite). Um sichere Verriegelung zu prüfen. kräftig am Scherenarm ziehen.

Flügelstellung prüfen

15. Parallelstellung in Schieberichtung nicht vorhanden: Klemmschrauben für Stange am vorderen Laufschuh lösen. Flügel parallel ausrichten. Schrauben wieder fest anziehen.

16. Parallelstellung senkrecht nicht vorhanden: Sperrschieber für Höheneinstellung am vorderen und hinteren Laufschuh nach vorn herausziehen. mit Schlüssel SW4 Flügel senkrecht ausrichten. Sperrschieber wieder hineindrücken.

17. Flügel läuft nicht mittig in den Rahmen: Klemmschrauben am Steuerteil lösen. Steuerteil entsprechend verschieben. Schrauben wieder fest anziehen.

18. Flügelzentrierung (Pos. 58) mittig montieren. Bei Bedarf durch Verschieben ausrichten.

19. Federpuffer (Pos. 18) entsprechend der gewünschten Öffnungsweite in Laufschiene einschwenken und mit Schlüssel SW4 fest anziehen.

20. Abdeckschiene P 1226 (Pos. 30) auf Führungsschiene P 1225 (Pos. 29) klipsen.

21. Abdeckschiene P 1607 (Pos. 27) kürzen und zwischen Laufwagen klipsen.

22. Abdeckkappen (Pos. 17) von oben einschieben bis diese klipsen.

23. Laufschiene P 1300 (Pos. 28) muß auf ganzer Länge unterfüttert und mit dem Rahmen verschraubt werden.

Die angegebenen Befestigungsschrauben sind eine auf unserer Erfahrung beruhende Empfehlung.

Die Verantwortung für eine ausreichende Befestigung der Beschlagteile liegt beim Hersteller von Fenstern und Fenstertüren.

Beschlagteile im Anlieferungszustand dargestellt.

GB

Beschlagübersicht

Description

Parallelschiebe-Kippbeschlag GU-966/150 mZ TZ
Holz Eurofalz 18x8, 20x8 und 24x8 und Euronut 7/8x4
–

GU	Release No. --	Level	Released		Scale	Modification	Size
		Ver.	--	--	%	2	1
	Mod. No. G26808	Draft	20.01.2011	Mo		Drawing No.	Sheet
	Replacement for --					0-45842-BL-0-0	2/7

Proprietary rights apply in accordance with ISO 16016.

20120118

GU
GRETSCH-UNITAS

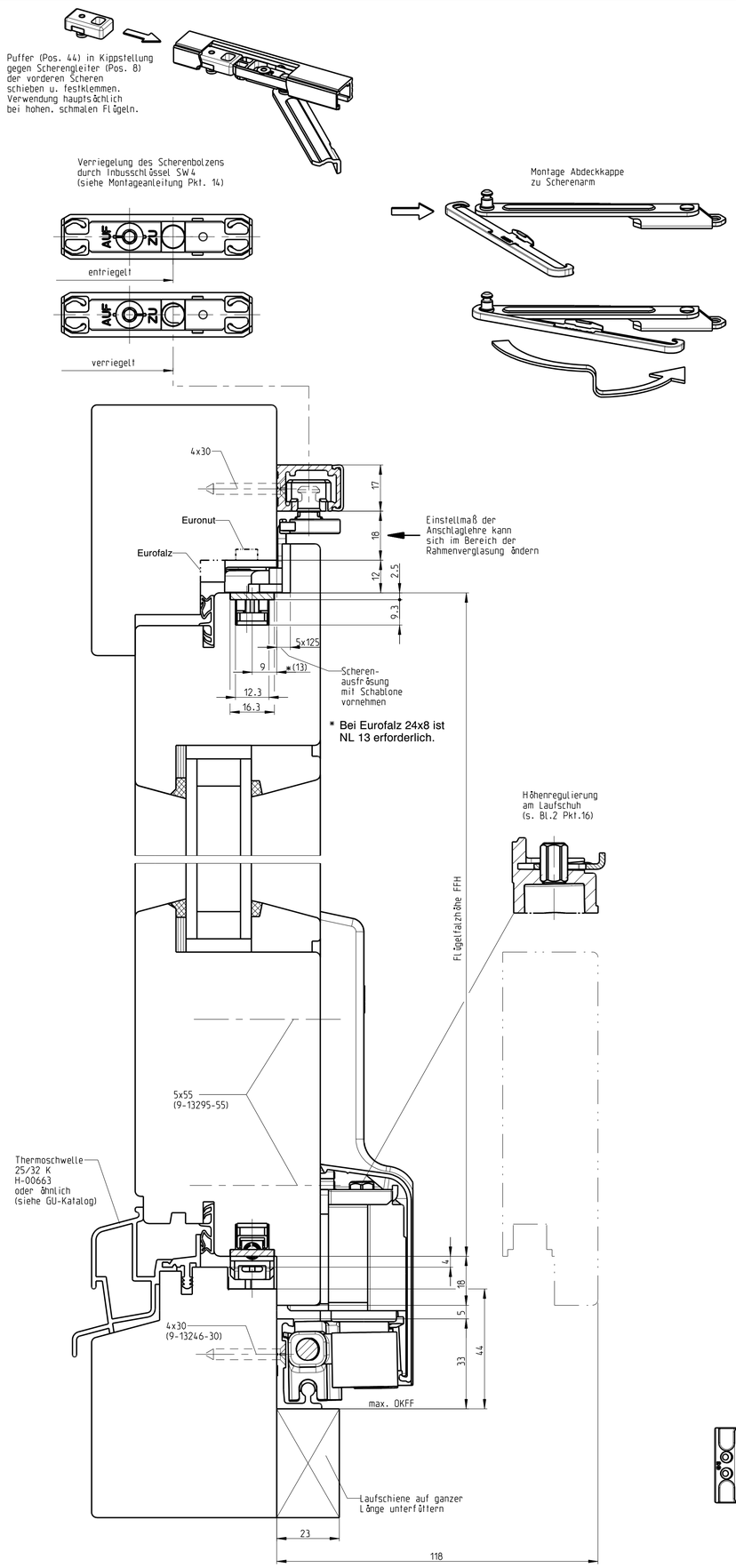

Schema A

Schiebeflügel/Festverglasung

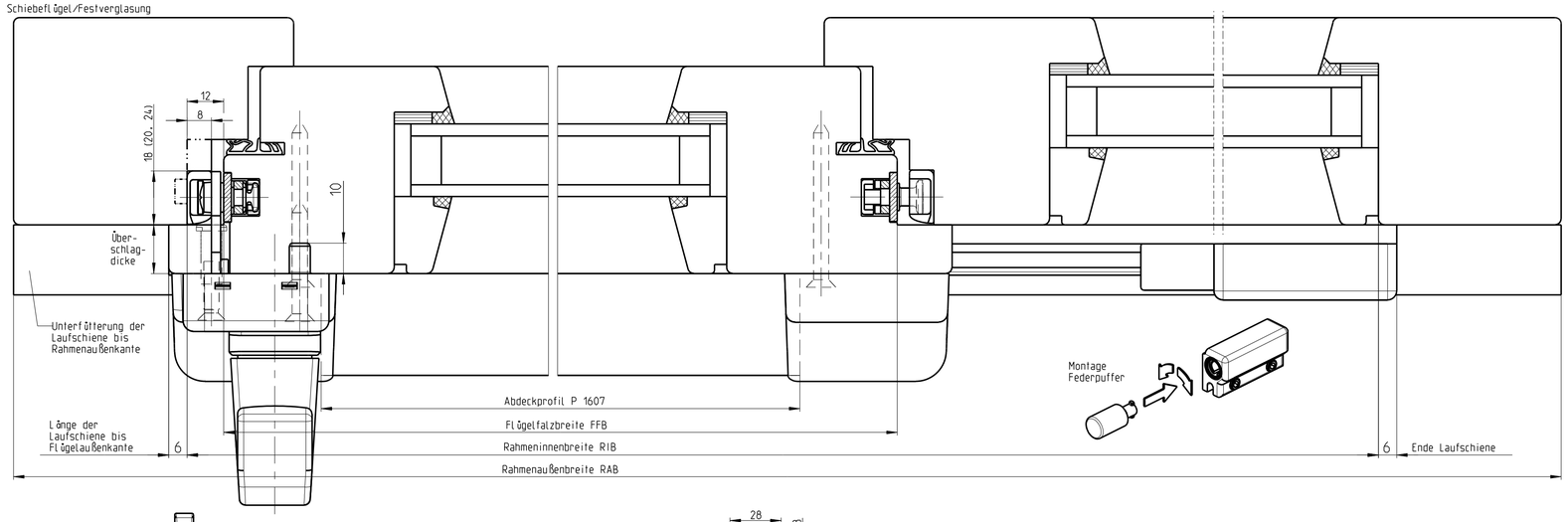

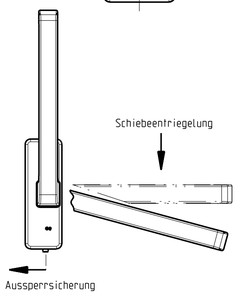

Schema A

Schiebeflügel/Drehflügel mit festem Mittelpfosten

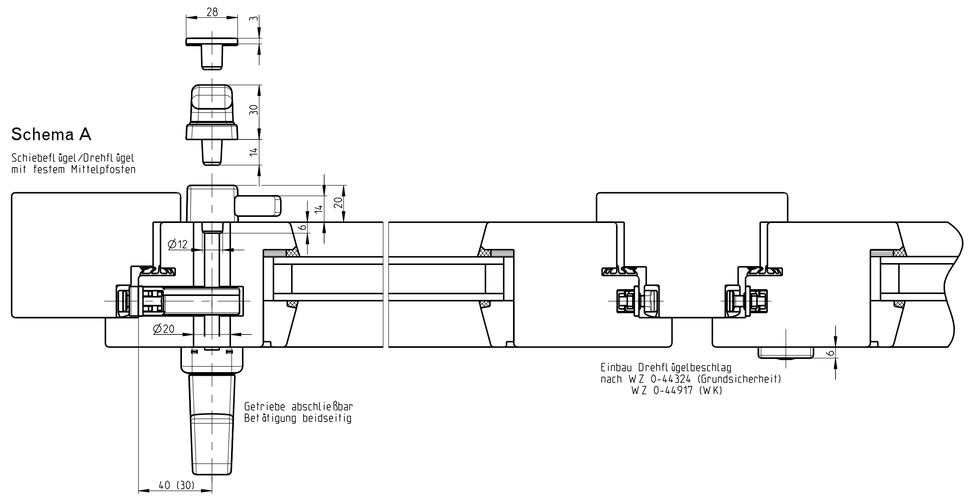

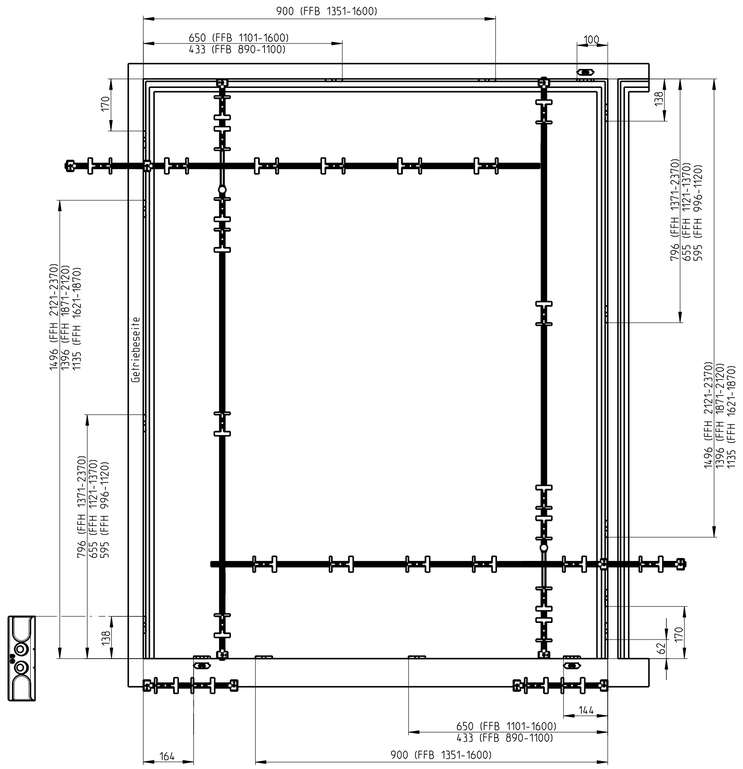

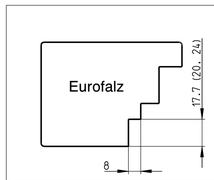

Einlegelehren für Schließplatten bei Eurofalz 18x8, 20x8 und 24x8

FFH 820-1120	6-32988-04
FFH 1121-1870	6-32988-03
FFH 1871-2370	6-32988-02
FFB 890-2100	6-32988-01
Einlegelehre für Rastplatten	6-29945-11

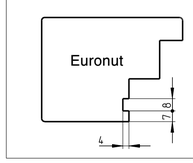

Einlegelehren für Schließplatten bei Euronut 7/8x4

FFH 820-1120	6-32988-04
FFH 1121-1870	6-32988-03
FFH 1871-2370	6-32988-02
FFB 890-2100	6-32988-01
Einlegelehre für Rastplatten	6-29945-01

Schema A / Detail Schnitte

Schiebeflügel/Drehflügel-mit festem Mittelpfosten — Schiebeflügel/Festverglasung

Description

Parallelschiebe-Kippbeschlag GU-966/150 mZ TZ
Holz Eurofalz 18x8, 20x8 und 24x8 und Euronut 7/8x4
–

GU	Release No. --	Level	Released		Scale	Modification	Size
		Ver.	--	--	%	2	1
	Mod. No. GZ6808	Draft	20.01.2011	Mo		Drawing No. 0-45842-BL-0-0	Sheet 3/7
	Replacement for --						

GB

Proprietary rights apply in accordance with ISO 16016.

20120118

GU
GRETSCH-UNITAS

GB

Beim Einsatz der Schließplatten Pos. 79. 80 oder 81 (siehe Tabelle Schließplatten Blatt 1) verringert sich die Anzahl der Schließplatten Pos. 32. 53 oder 54 um 2 Stück.

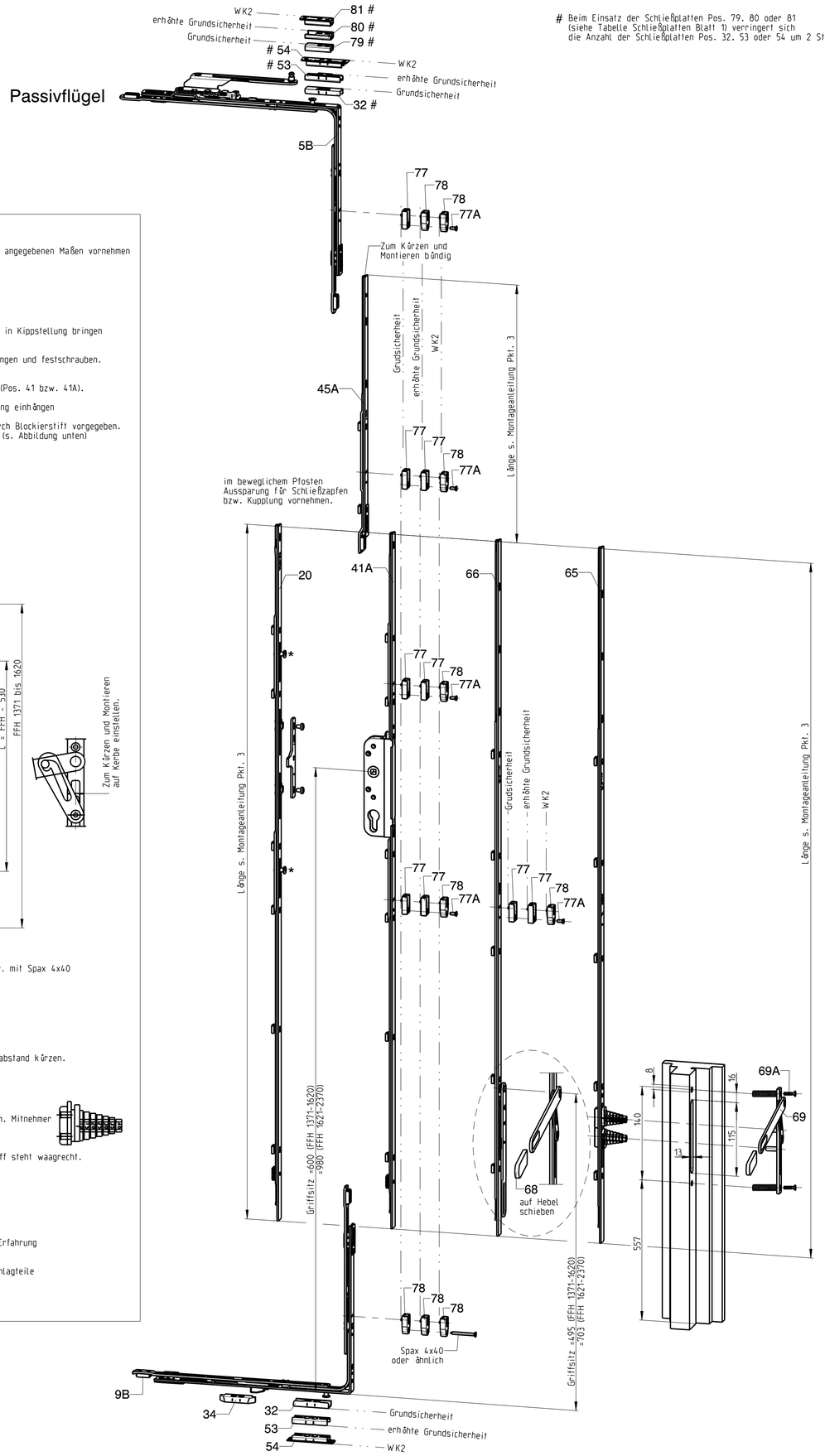

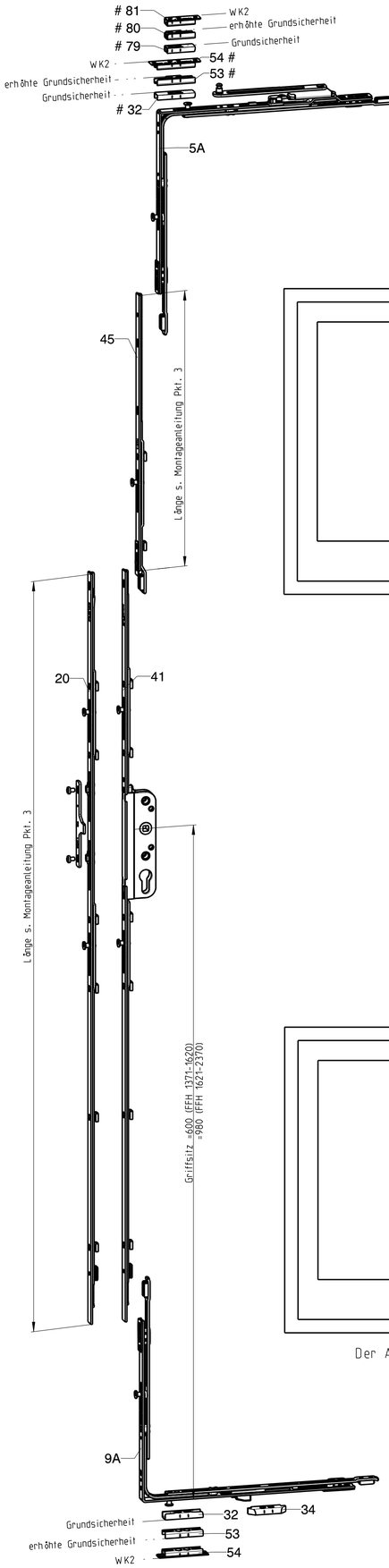

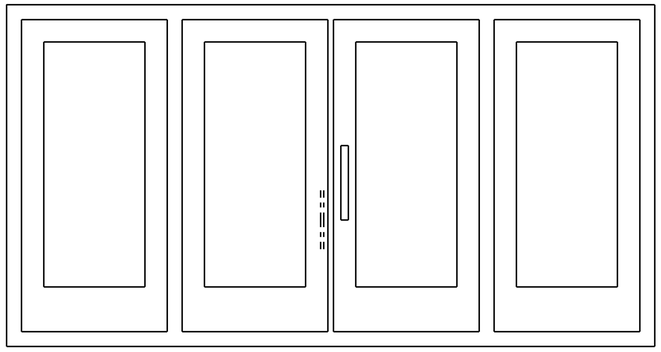

Flügel mit Falzhebelgetriebe

rs gezeichnet
ls spiegelbildlich

Durchgangsflügel

ls gezeichnet
rs spiegelbildlich

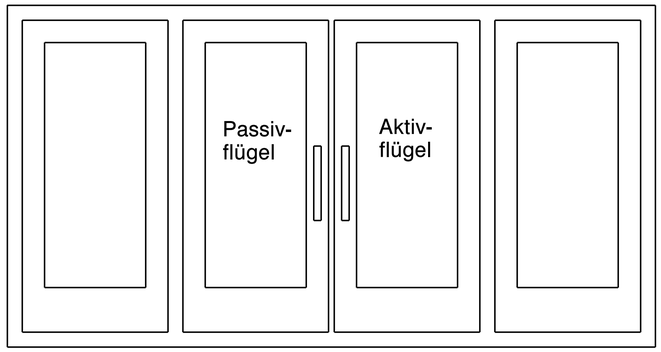

Der Aktivflügel ist zuerst zu öffnen, jedoch zuletzt zu schließen.

Montageanleitung

Bohrungen und Ausfräsungen mit vorhandenen Lehren bzw. nach angegebenen Maßen vornehmen

Flügel montieren

Der gesamte Beschlag wird in Kippstellung angeschlagen.

1. Eckumlenkungen (Pos. 9) und Scheren (Pos. 5) montieren und in Kippstellung bringen (Montagestellung).

2. Verlängerungen (Pos. 45 und 45A) kürzen. in Scheren einhängen und festschrauben. Kürzungsmaß s. Abbildung unten.

3. Mittelstücke senkrecht (Pos. 20) bzw. abschließb. Getriebe (Pos. 41 bzw. 41A). Falzhebelverschluß ZK oder ZH (Pos. 65 od. Pos. 66) und Mittelstücke waagrecht (Pos. 21) kürzen. in Eckumlenkung einhängen und festschrauben. Kürzungsmaß für Mittelstücke und Verlängerungen s. Abbildung unten. Montagestellung durch Blockierstift vorgegeben. Bei Falzhebelverschluß ZH (Pos. 66) Einstellung auf Kerbe. (s. Abbildung unten)

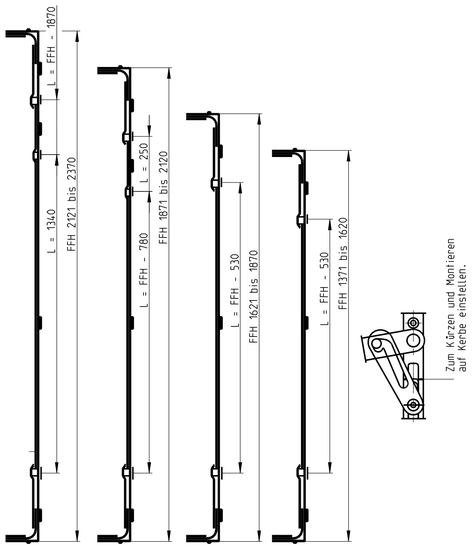

4. Schließplatte (Pos. 77 bzw. 78) mit Senkschr. M4 x 10 bzw. mit Spax 4x40 (oder ähnlich. f. Eckumlenkung) montieren.

Mit beweglichem Pfosten:

5. Vorbereiteten Pfosten montieren.

6. Bei Falzhebelverschluß ZK (Pos. 65). Mitnehmer auf Pfostenabstand kürzen.

Beispiel:

Pfostenabstand Maß "X" =28mm. abgerundet auf 5er-Zahl =25mm. Mitnehmer zwischen den Zahlen 25 und 30 kürzen.

7. Falzhebelverschluss ZK (Pos. 65) kürzen und montieren. Griff steht waagrecht.

8. Schließplatten am beweglichem Pfosten festschrauben.

Die angegebenen Befestigungsschrauben sind eine auf unserer Erfahrung beruhende Empfehlung.

Die Verantwortung für eine ausreichende Befestigung der Beschlagteile liegt beim Hersteller von Fenstern und Fenstertüren.

Beschlagteile im Anlieferungszustand dargestellt.

Schema C / Beschlagübersicht

Description

Parallelschiebe-Kippbeschlag GU-966/150 mZ TZ
Holz Eurofalz 18x8, 20x8 und 24x8 und Euronut 7/8x4
-

GU	Release No. --	Level	Released		Scale	Modification	Size
	Mod. No. 026808	Ver.	--	--	%	2	1
		Draft	20.01.2011	Mo		Drawing No.	Sheet
	Replacement for --					0-45842-BL-0-0	4/7

Proprietary rights apply in accordance with ISO 16016.

20120118

GU
GRETSCH-UNITAS

Passivflügel mit Falzhebelgetriebe ZK

Mittelpartie mit beweglichem Pfosten

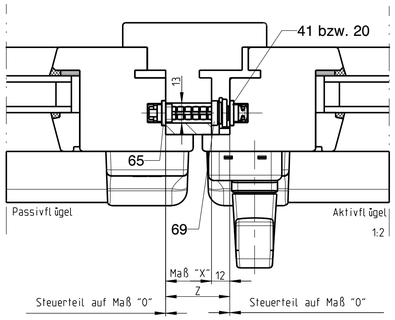

Passivflügel mit Falzhebelgetriebe ZH

Mittelpartie ohne Pfosten

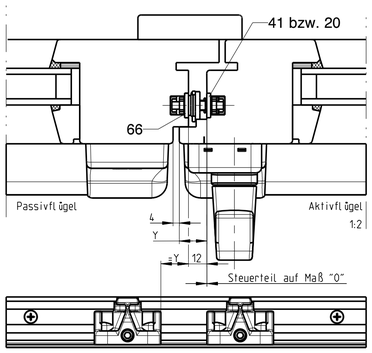

Beide Flügel mit Drehgriff

Mittelpartie mit beweglichem Pfosten

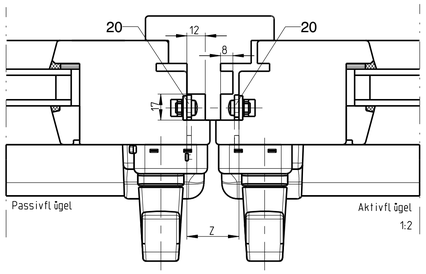

Mittelpartie mit beweglichem Pfosten

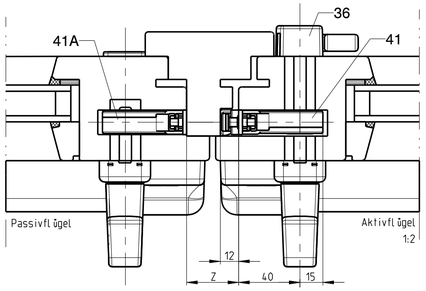

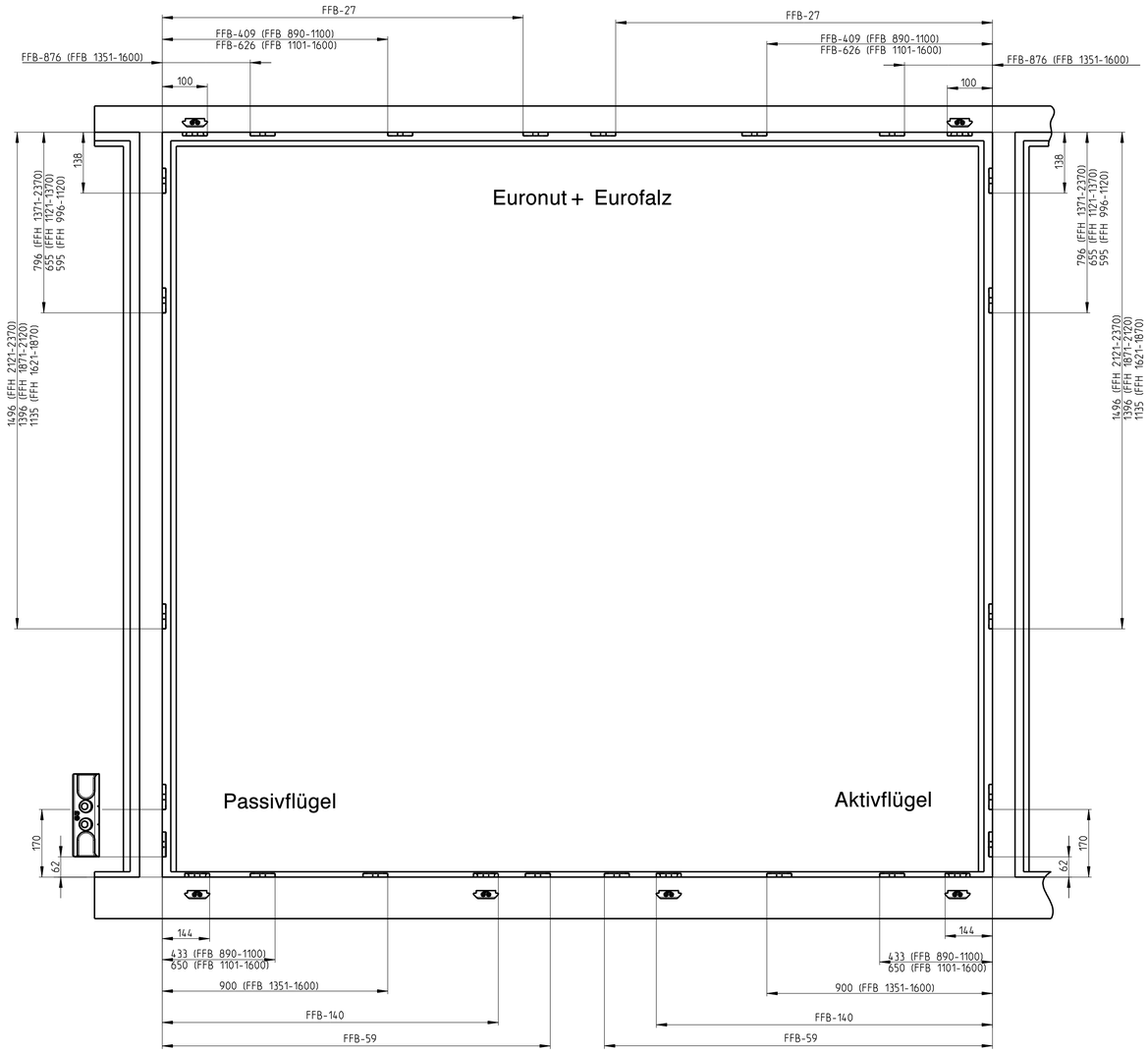

Passivflügel mit beweglichem Pfosten

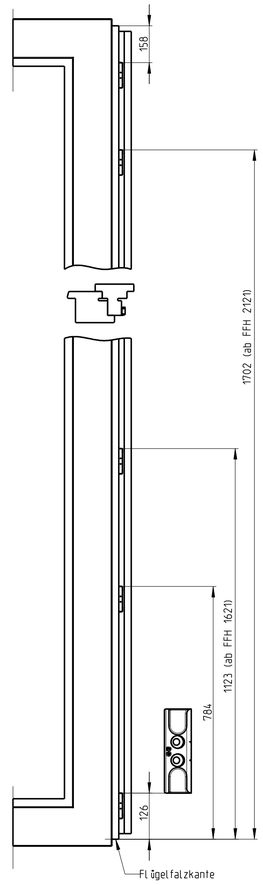

Mittelpartie ohne Pfosten

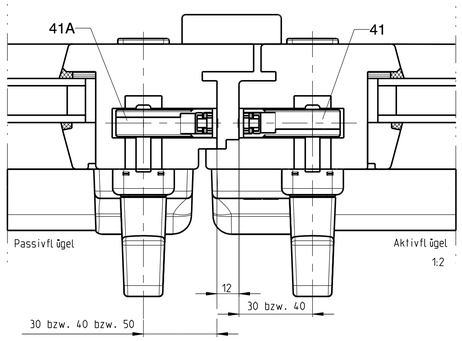

Schema C / Detail Schnitte

2 Schiebeflügel /Festverglasungen
ohne Mittelpfosten oder
2 Schiebeflügel / Festverglasungen
mit beweglichem Pfosten

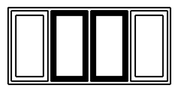

2 Schiebeflügel / 2 Drehflügel
ohne Mittelpfosten oder
2 Schiebeflügel / 2 Drehflügel
mit beweglichem Pfosten

Description

Parallelschiebe-Kippbeschlag GU-966/150 mZ TZ
Holz Eurofalz 18x8, 20x8 und 24x8 und Euronut 7/8x4
–

GU	Release No. --	Level	Released		Scale	Modification	Size
	Mod. No. 626808	Ver.	--	--	%	2	1
		Draft	20.01.2011	Mo		Drawing No.	Sheet
	Replacement for --					0-45842-BL-0-0	5/7

GB

Proprietary rights apply in accordance with ISO 16016.

20120118

GU
GRETSCH-UNITAS

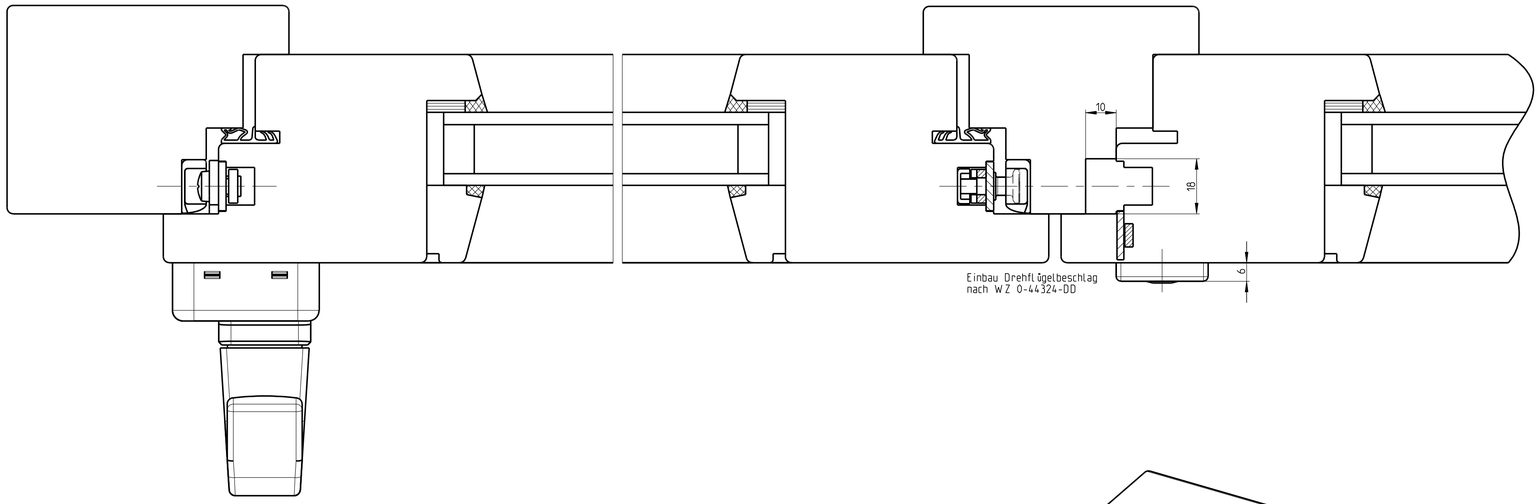

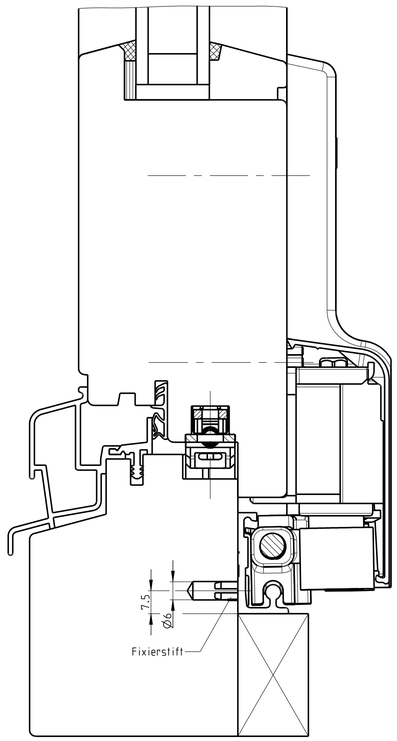

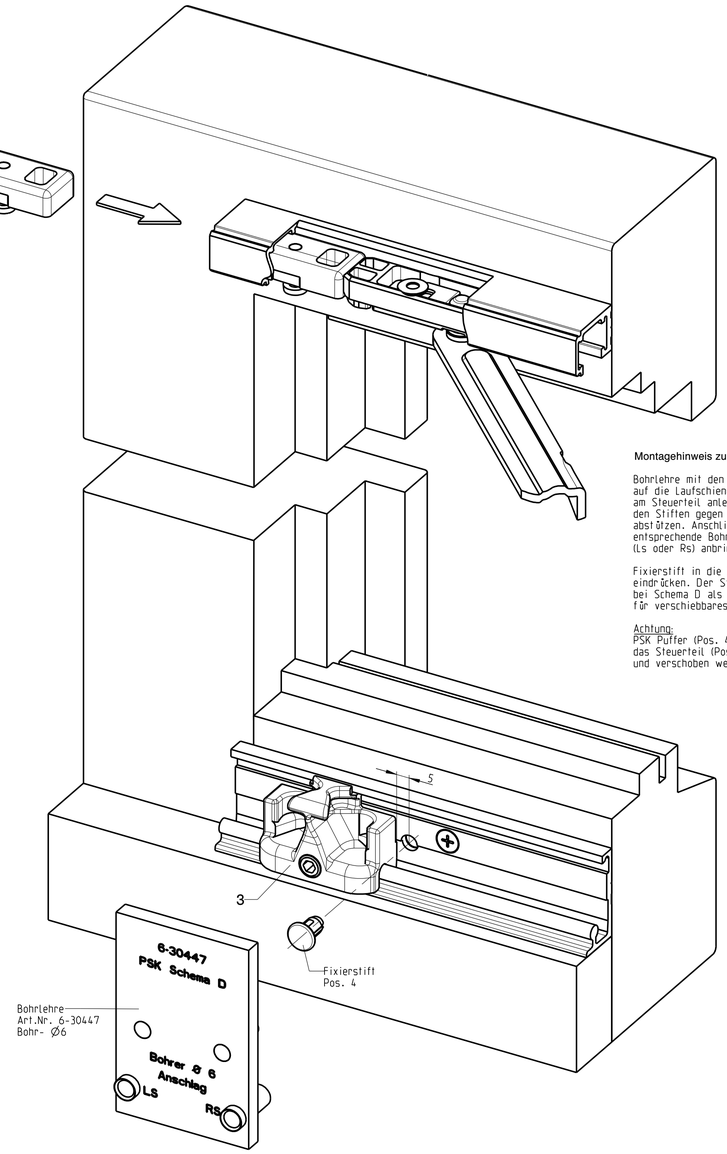

Montagehinweis zu Schema D

Bohrlehre mit den Bohrbuchsen auf die Laufschiene stellen, am Steuerteil anlegen und mit den Stiften gegen die Laufschiene abstützen. Anschließend die entsprechende Bohrung (Ls oder Rs) anbringen.

Fixierstift in die Bohrung eindrücken. Der Stift dient bei Schema D als Anschlag für verschiebbares Steuerteil.

Achtung:
PSK Puffer (Pos. 44 muss wie das Steuerteil (Pos. 3) gelöst und verschoben werden.

Schema D

Schiebeflügel/Drehflügel-
mit losem Mittelpfosten

GB

Proprietary rights apply in accordance with ISO 16016.

20120118

Description

Parallelschiebe-Kippbeschlag GU-966/150 mZ TZ
Holz Eurofalz 18x8, 20x8 und 24x8 und Euronut 7/8x4
–

GU	Release No. --	Level	Released		Scale	Modification	Size
	Mod. No. G26808	Ver.	--	--	1:1	2	1
		Draft	20.01.2011	Mo		Drawing No.	Sheet
	Replacement for --					0-45842-BL-0-0	6/7

Gr.	FFB	Maß L	Anzahl der Schraublöcher	Teilung / Maß T	Verwendung
20	720-850	1960	10	200	Führungs.- P 1225 und Laufschiene P 1300
25	851-1100	2460	13		
30	1101-1350	2960	15		
35	1351-1600	3460	18		
67	Lagerlänge	6700	34		

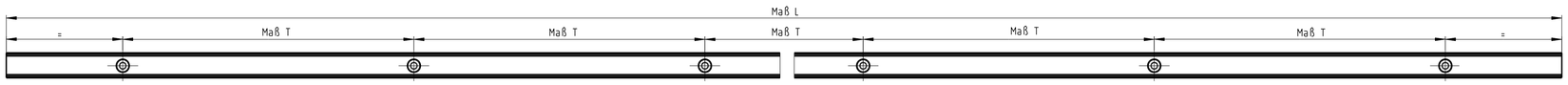

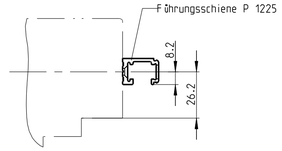

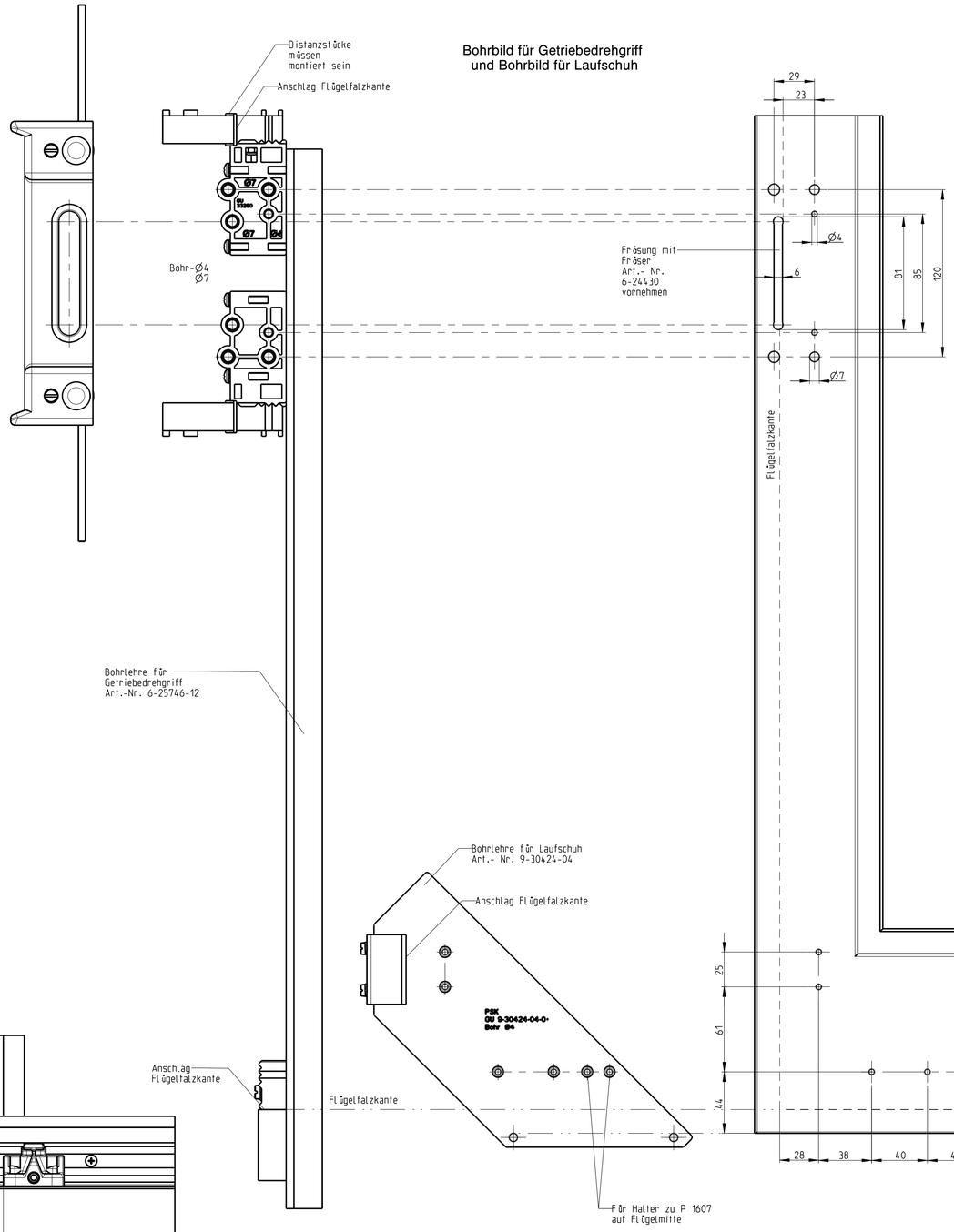

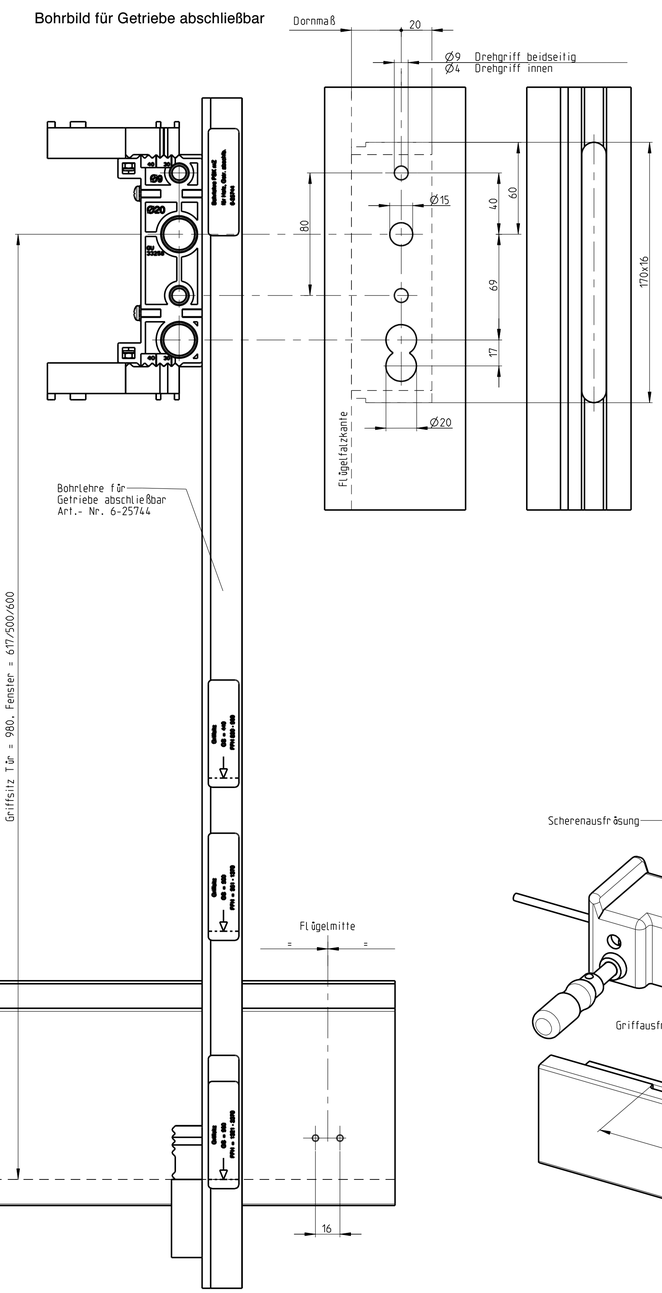

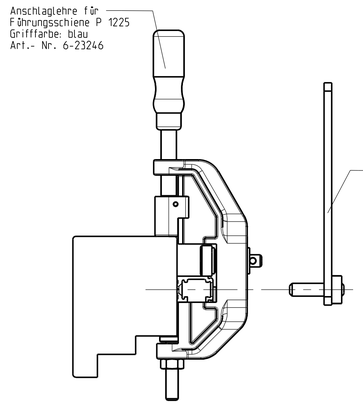

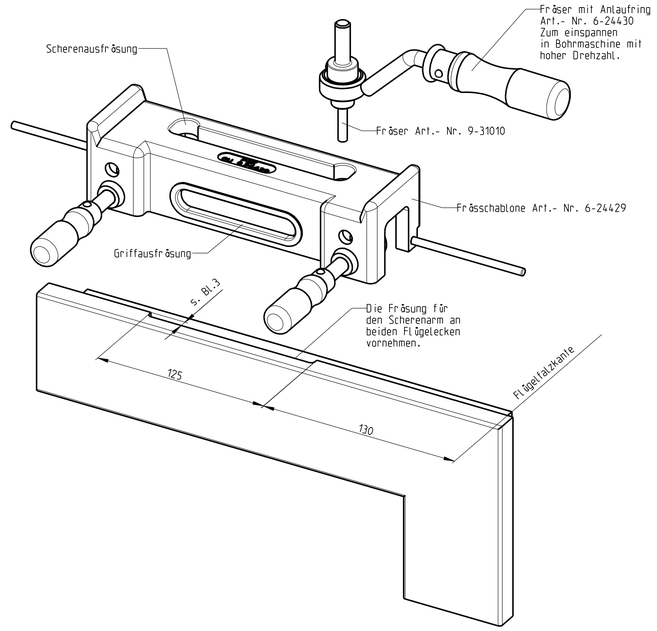

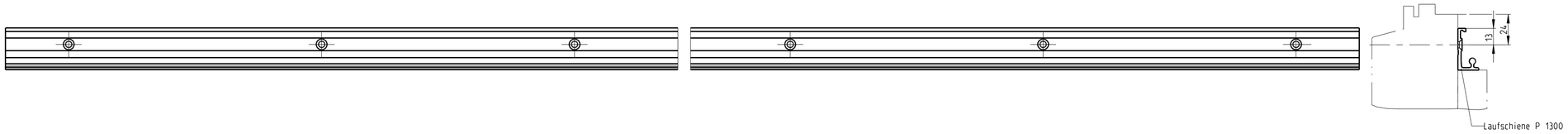

Bohr- und Fräslehren

Description

Parallelschiebe-Kippbeschlag GU-966/150 mZ TZ
Holz Eurofalz 18x8, 20x8 und 24x8 und Euronut 7/8x4
–

GU	Release No. --	Level	Released		Scale	Modification	Size
	Mod. No. 026808	Ver.	--	--	1:2	2	1
		Draft	20.01.2011	Mo		Drawing No.	Sheet
	Replacement for --					0-45842-BL-0-0	7/7

GB

Proprietary rights apply in accordance with ISO 16016.

20120118