GRETSCH-UNITAS

Befestigungsschrauben sind nicht im Lieferumfang enthalten
mounting screws are not included in delivery

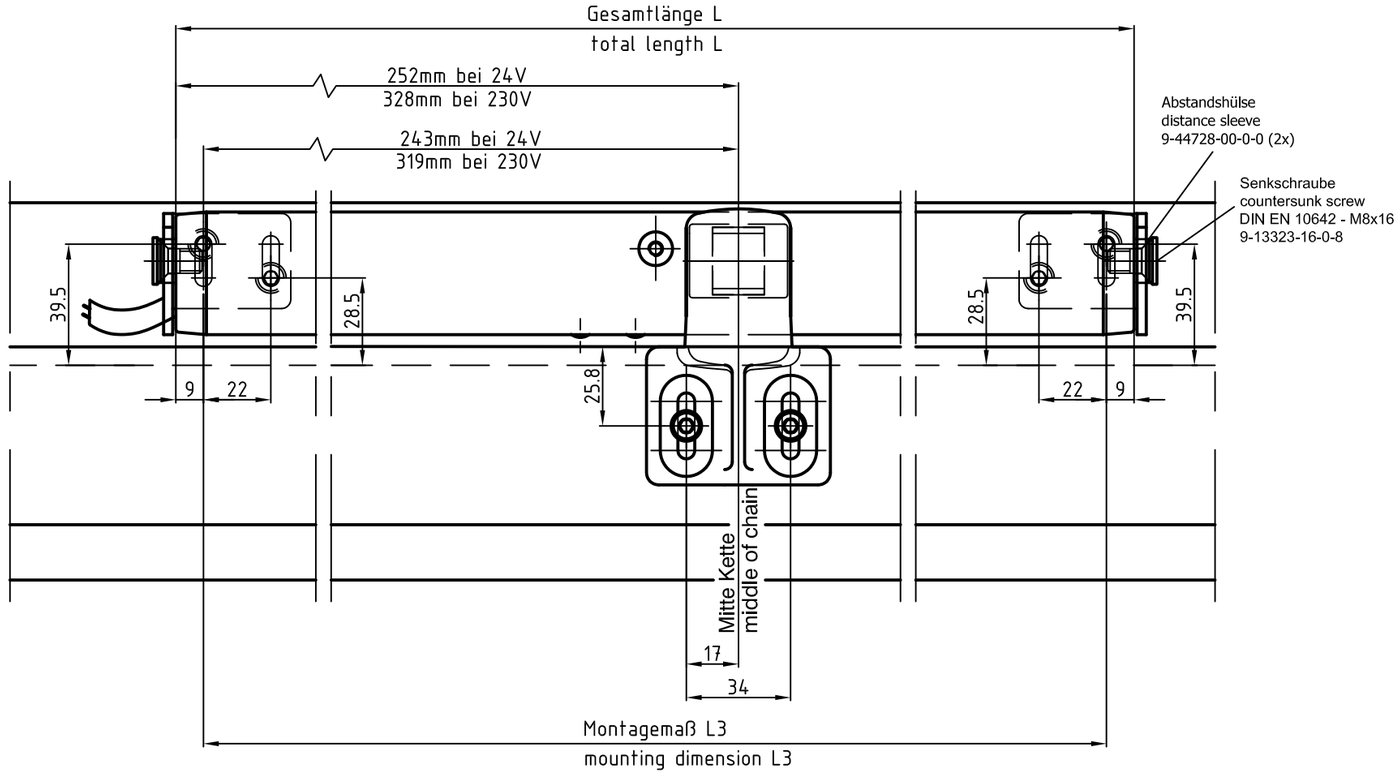

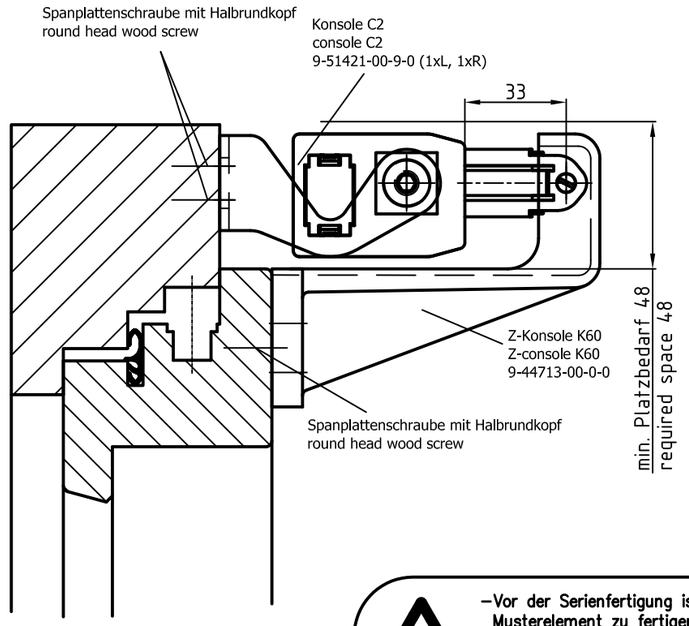

- Vor der Serienfertigung ist ein Musterelement zu fertigen.
- Der Beschlageinbau und die ordnungsgemäße Funktion ist zu prüfen.
- Hinweise sind zu beachten

Achtung: Bei Kippfenster Sicherheitschere einbauen!
Attention: Insert security stay with tilt window!

Diese Montageanleitung wendet sich an ausgebildetes Fachpersonal, Grundlegende Arbeitsschritte werden nicht näher erläutert

This assembly instructions apply to trained personnel, basic working steps are not explained

Achtung: Alle Maße sind gem. VOB am Bau zu prüfen und ggf. anzupassen !

Attention: All dimensions are to be checked at the building and if necessary adapted!

Die Montage- und Betriebsanleitung ist Bestandteil dieser Einbauzeichnung und ist daher zu beachten

The assembly and operating instruction are a component of this installation drawing and are from there to be considered

Bezeichnung / description	Artikel-Nr. / material number	Hub / stroke (mm)	Montagemaß / mounting dim. L3 (mm)	Gesamtlänge / total length L (mm)	Flügelhöhe / sash height min. (mm)	max. Schub-/Zugkraft shear-/tractive force
Eltral K60, 24V Eltral K60, 24V, Synchro Eltral K60, 230V	K-17648-25-0-00 K-17583-25-0-00 K-17649-25-0-00	250	497 497 573	515 515 591	350	600N / 600N
Eltral K60, 24V Eltral K60, 24V, Synchro Eltral K60, 230V	K-17648-40-0-00 K-17583-40-0-00 K-17649-40-0-00	400	573 573 649	591 591 667	700	600N / 600N
Eltral K60, 24V Eltral K60, 24V, Synchro	K-17648-50-0-00 K-17583-50-0-00	500	675	693	1000	400N / 600N
Eltral K60, 24V Eltral K60, 24V, Synchro	K-17648-60-0-00 K-17583-60-0-00	600	675	693	1250	300N / 600N
Eltral K60, 24V Eltral K60, 24V, Synchro	K-17648-80-0-00 K-17583-80-0-00	800	776	794	1800	200N / 600N
Eltral K60, 24V	K-17648-01-0-00	1000	878	896	2300	100N / 600N

Description
Einbauzeichnung ELTRAL K60, Kippfenster, Rahmenmontage, Holzfenster
installation drawing ELTRAL K60, tilt window, frame mounting, wood window
Bef.-Set / mounting set K-19936-00-0-0

G-U	Release No. 2 Mod. No. G34897	Level	released		Scale 1:2	Modification 2	Size 3
		Ver.				Drawing No. 0-45129-IE-0-00	Sheet 1/1
		Draft	30.09.2008	FI			
	Replacement for						

D
EN

V3

For this document we reserve ourselves all rights according to DIN 34.