GU
GRETSCH-UNITAS

Pos.	Benennung	Art.-Nr.	Stück/Schema A	Stück/Schema C
1	Laufschuh vorne	6-30015-02	1	2
1C	Distanzstück für vord. Laufschuh	9-47295-11	1	2
1G	Distanzstück (bei Aushebeschutz)	9-25739-03	1	2
2	Laufschuh hinten	6-30017-02	1	2
3	Verbindungsstab		1	2
	FB: 700-1600, Länge: 1100	9-25476-11		
	FB: 1601-1850, Länge: 1350	9-25476-14		
	FB: 1851-2350, Länge: 1850	9-25476-18		
	FB: 2351-3300, Länge: 3300	9-25476-33		
4	Hebegetriebeschloss			
	FH: 855-1275, Länge: 1190, Griffsitz: 408, Riegelbolzenabstand A: 450, B: --	6-30019-11	1	2
	FH: 1225-1855, Länge: 1770, Griffsitz: 408, Riegelbolzenabstand A: 820, B: --	6-30019-19		
	FH: 1855-2355, Länge: 2270, Griffsitz: 1008, Riegelbolzenabstand A: 1450, B: 980	6-30019-24		
	FH: 2105-2755, Länge: 2670, Griffsitz: 1008, Riegelbolzenabstand A: 1700, B: 980	6-30019-28		
	Bei FH über 2755 mm steht auf Wunsch eine Verlängerung zur Verfügung			
4A	Distanzstück für Hebegetriebeschloss	9-47296-12	5	10
5A	Riegelbolzen (mit 2 Senkblechschrauben 4.8 x 38)	K-17415	2	-
7	Dichtungsplatte	9-44106	1	2
8	Abdeckkappe	9-26687	1	2
12C	Btl. Führung	K-14281	1	2
14C	Gummipuffer Nr. 82	9-22820	2	4
	Btl. Schrauben (zu Pos. 1. 1C. 2. 4. 4A. 8)	K-14279	1	2
16	Dichtungsbürste	6-22154-13	1	2
18	Drehgriff DIRIGENT innen fest mit Rastung	6-24606	1	2
19	Senkschraube M6 x 70	9-13274-70	2	4
20	Schiebegriffmuschel	9-29992-01	1	2
22	Zugfeder zur Erleichterung der Griffbetätigung (ab 200 kg Flügelgewicht)	9-40235-05-R-0	1	2
25A	Riegelbolzen	6-22623-05	-	2
25B	Gewindeplatte	9-24414	-	2
25C	Senkschraube M5 x 35	9-13133-35-R	-	4
29	Verbindungsstab P 959	9-28355-99	1	2
30	Führung oben	9-28101	2	4
41	Drehgriff DIRIGENT innen mit PZ-Lochung	6-24607	1	2
42	Drehgriff DIRIGENT beidseitig mit PZ-Lochung	6-24615	1	2
45	Deckrosette aussen	9-29527-00	1	2
48	Btl. Anschlagpuffer Nr. 90 (Wunschteil)	K-12024	2	4
52	Getriebeverlängerung, FH: 2765-3265, Länge: 500	6-32030	1	2
53	Btl. Riegelbock (Wunschteil)	K-14568	1	1
121	Eckumlenkung	6-31284	1	2
122	Verlängerung kompl.	6-31282	1	2
123	Abdeckung	6-31283	1	2
124	Keil kompl.	6-31219	2	4
125	Lagerbock	9-40863	2	4
126	Hebel	9-40789	2	4

Anordnung nach Schema:

Schema A
Blatt 2 + 3

Schema C
Blatt 3

Aushebeschutz
Blatt 4

Wunschteile
Blatt 5 + 6

Getriebe Darstellung M1:1
Blatt 7 (wird nicht gedruckt)

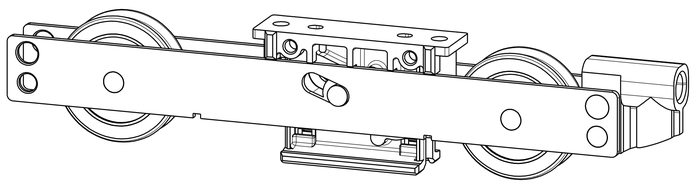

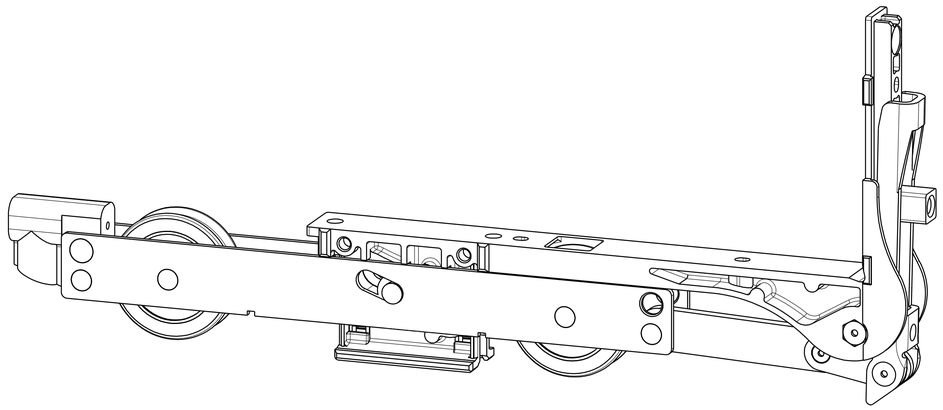

Proprietary rights apply in accordance with ISO 16016.

Description
Hebeschiebetür und -fenster GU-934
Fa. Metra, Serie NC 150 SRH Rodos
Rahmen 45°

GU	Release No. --	Level	Released		Scale	Modification
	Mod. No. G31996	Ver.	04.02.2016	De	1:1	6
		Draft	04.02.2016	Sz		Drawing No. 0-45571-FJ-0-0
	Replacement for --					Size 1 / Sheet 1/7

GU
GRETSCH-UNITAS

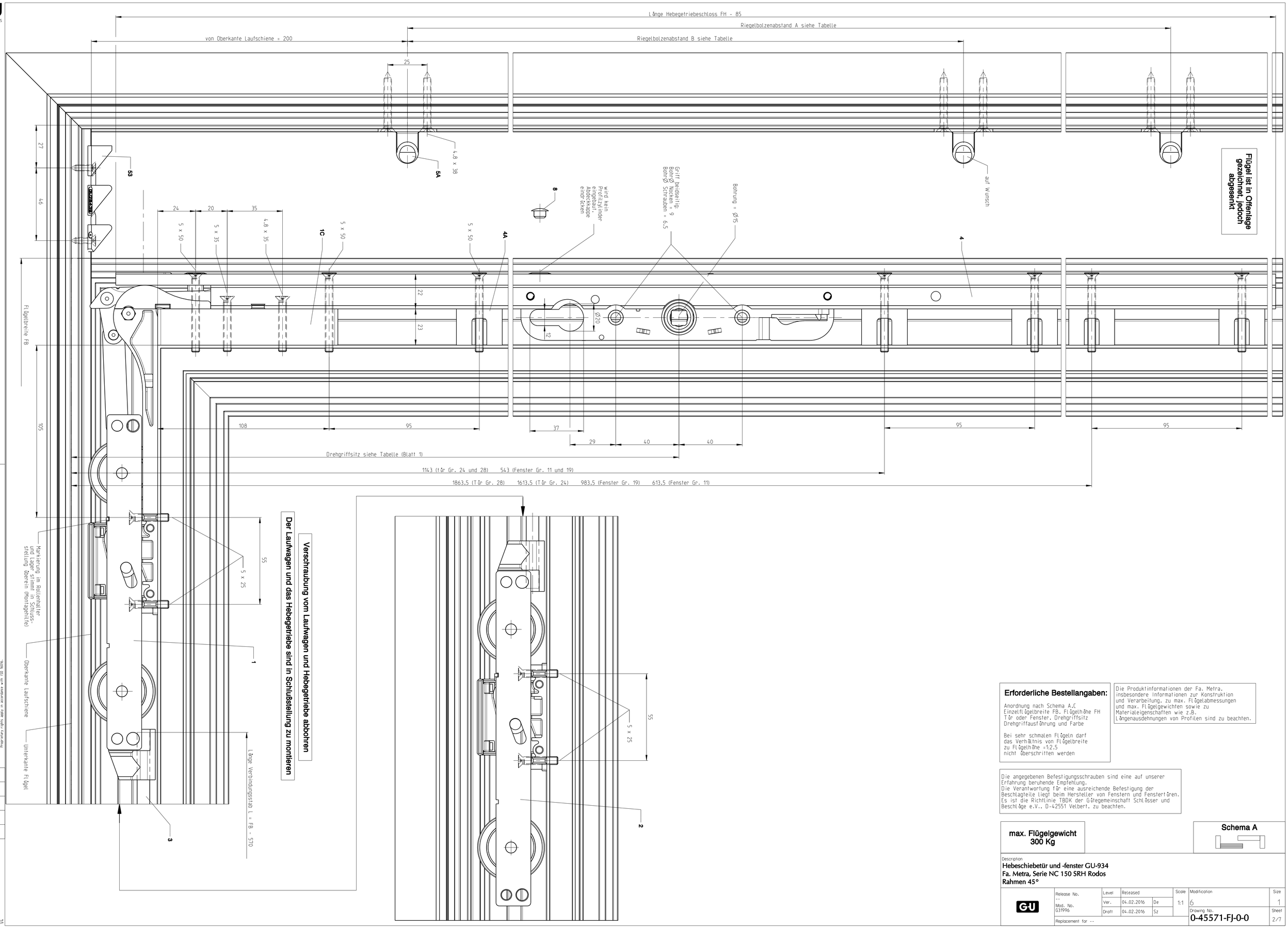

Erforderliche Bestellangaben:

Anordnung nach Schema A,C
Einzelflügelbreite FB, Flügelhöhe FH
Tür oder Fenster, Drehgriffsitz
Drehgriffausführung und Farbe

Bei sehr schmalen Flügeln darf
das Verhältnis von Flügelbreite
zu Flügelhöhe =1:2.5
nicht überschritten werden

Die Produktinformationen der Fa. Metra, insbesondere Informationen zur Konstruktion und Verarbeitung, zu max. Flügelabmessungen und max. Flügelgewichten sowie zu Materialeigenschaften wie z.B. Längenausdehnungen von Profilen sind zu beachten.

Die angegebenen Befestigungsschrauben sind eine auf unserer Erfahrung beruhende Empfehlung.
Die Verantwortung für eine ausreichende Befestigung der Beschlagteile liegt beim Hersteller von Fenstern und Fenstertüren.
Es ist die Richtlinie TBDK der Gütegemeinschaft Schlösser und Beschläge e.V., D-42551 Velbert, zu beachten.

max. Flügelgewicht 300 Kg

Schema A

Description
Hebeschiebetür und -fenster GU-934
Fa. Metra, Serie NC 150 SRH Rodos
Rahmen 45°

GU	Release No. --	Level	Released		Scale	Modification	Size
	Mod. No. 631996	Ver.	04.02.2016	De	1:1	6	1
		Draft	04.02.2016	Sz		Drawing No. 0-45571-FJ-0-0	Sheet 2/7
	Replacement for --						

"GUTE IDEEN" sind urheberrechtlich geschützt!

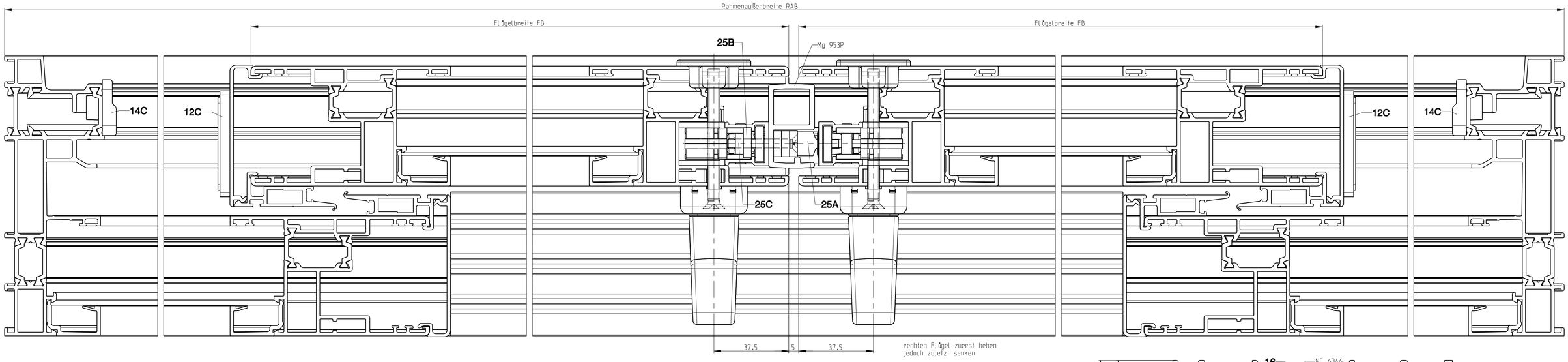

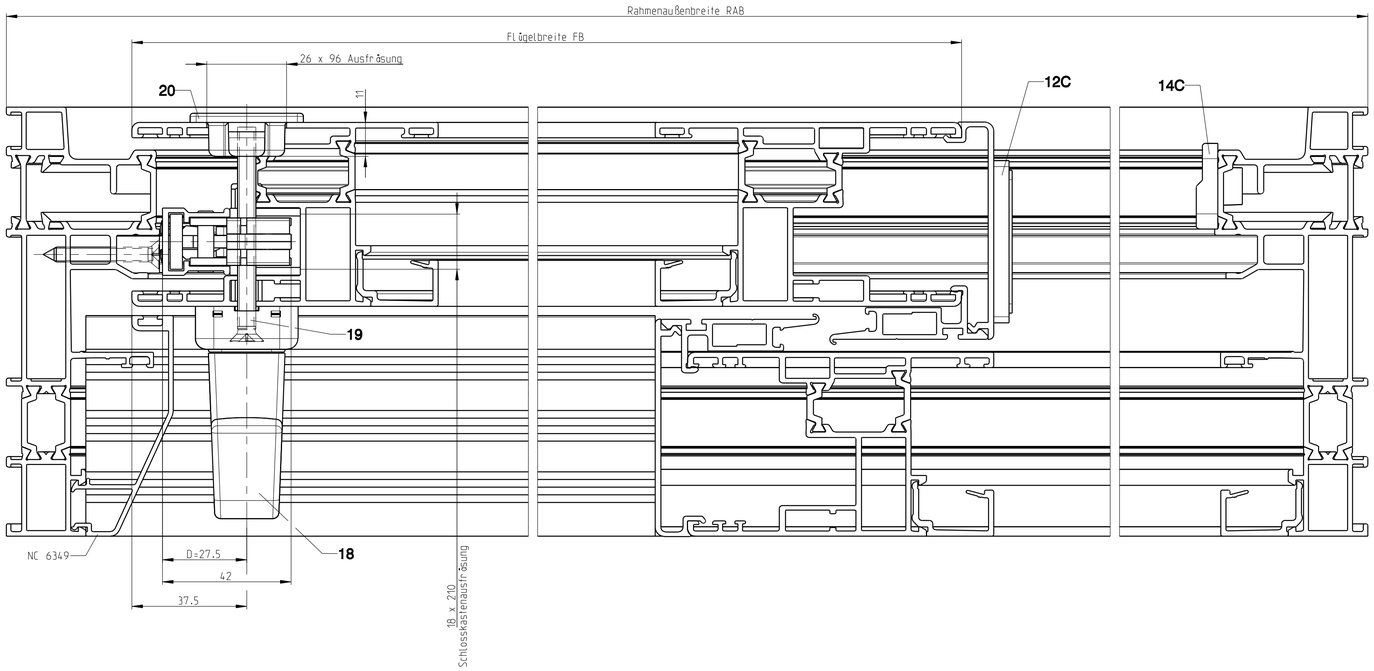

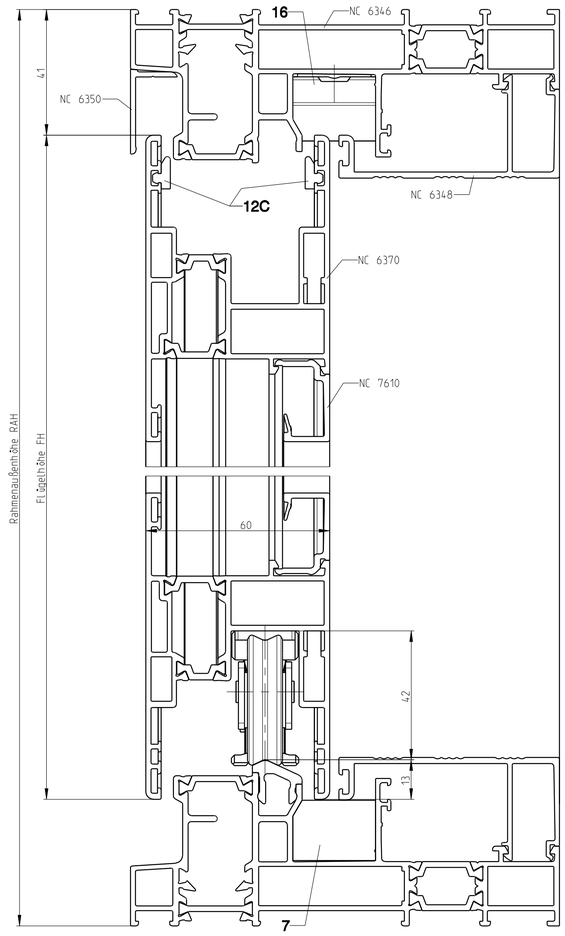

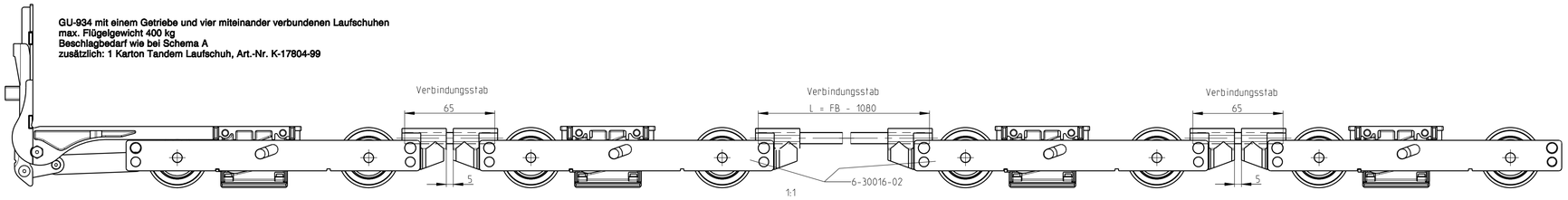

Schema A

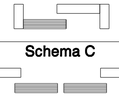

Schema C

Description
Hebeschiebetür und -fenster GU-934
Fa. Metra, Serie NC 150 SRH Rodos
Rahmen 45°

GU	Release No. --	Level	Released		Scale	Modification	Size
	Mod. No. 031996	Ver.	04.02.2016	De	1:1	6	1
		Draft	04.02.2016	Sz		Drawing No.	Sheet
	Replacement for --					0-45571-FJ-0-0	3/7

Proprietary rights apply in accordance with ISO 16016.

V4

GU
GRETSCH-UNITAS

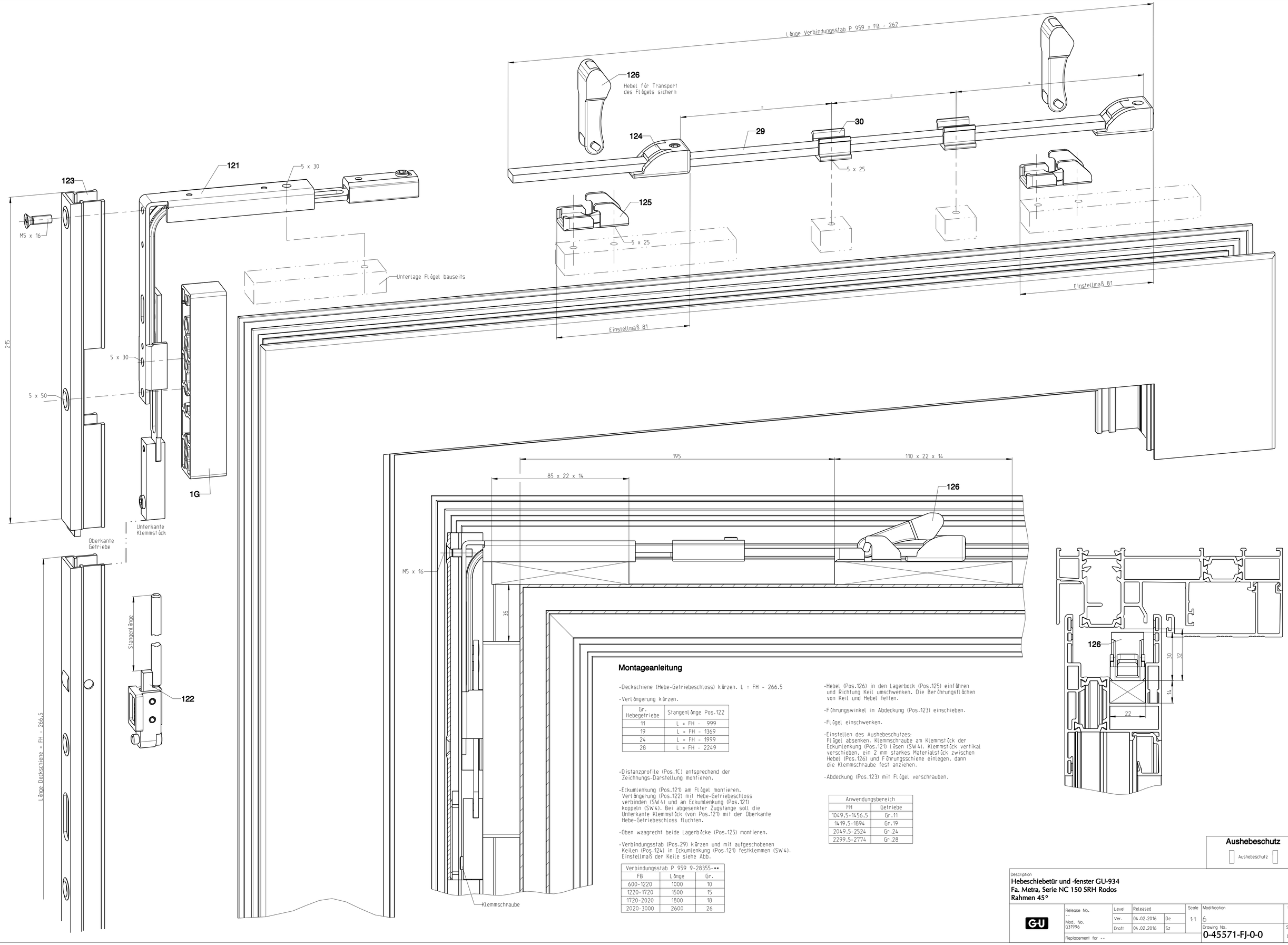

Montageanleitung

-Deckschiene (Hebe-Getriebeschloss) kürzen. L = FH - 266.5

-Verlängerung kürzen.

Gr. Hebegetriebe	Stangenlänge Pos.122
11	L = FH - 999
19	L = FH - 1369
24	L = FH - 1999
28	L = FH - 2249

-Distanzprofile (Pos.1C) entsprechend der Zeichnungs-Darstellung montieren.

-Eckumlenkung (Pos.121) am Flügel montieren. Verlängerung (Pos.122) mit Hebe-Getriebeschloss verbinden (SW4) und an Eckumlenkung (Pos.121) koppeln (SW4). Bei abgesenkter Zugstange soll die Unterkante Klemmstück (von Pos.121) mit der Oberkante Hebe-Getriebeschloss fluchten.

-Oben waagrecht beide Lagerböcke (Pos.125) montieren.

-Verbindungsstab (Pos.29) kürzen und mit aufgeschobenen Keilen (Pos.124) in Eckumlenkung (Pos.121) festklemmen (SW4). Einstellmaß der Keile siehe Abb.

Verbindungsstab P 959 9-28355-••		
FB	Länge	Gr.
600-1220	1000	10
1220-1720	1500	15
1720-2020	1800	18
2020-3000	2600	26

-Hebel (Pos.126) in den Lagerbock (Pos.125) einführen und Richtung Keil umschwenken. Die Berührungsflächen von Keil und Hebel fetten.

-Führungswinkel in Abdeckung (Pos.123) einschieben.

-Flügel einschwenken.

-Einstellen des Aushebeschutzes: Flügel absenken. Klemmschraube am Klemmstück der Eckumlenkung (Pos.121) lösen (SW4). Klemmstück vertikal verschieben, ein 2 mm starkes Materialstück zwischen Hebel (Pos.126) und Führungsschiene einlegen, dann die Klemmschraube fest anziehen.

-Abdeckung (Pos.123) mit Flügel verschrauben.

Anwendungsbereich	
FH	Getriebe
1049.5-1456.5	Gr.11
1419.5-1894	Gr.19
2049.5-2524	Gr.24
2299.5-2774	Gr.28

Aushebeschutz

☐ Aushebeschutz ☐

Description
Hebeschiebetür und -fenster GU-934
Fa. Metra, Serie NC 150 SRH Rodos
Rahmen 45°

GU	Release No. --	Level	Released		Scale	Modification	Size
	Mod. No. 031996	Ver.	04.02.2016	De	1:1	6	1
		Draft	04.02.2016	Sz		Drawing No.	Sheet
	Replacement for --					0-45571-FJ-0-0	4/7

Proprietary rights apply in accordance with ISO 16016.

V4

GU
GRETSCH-UNITAS

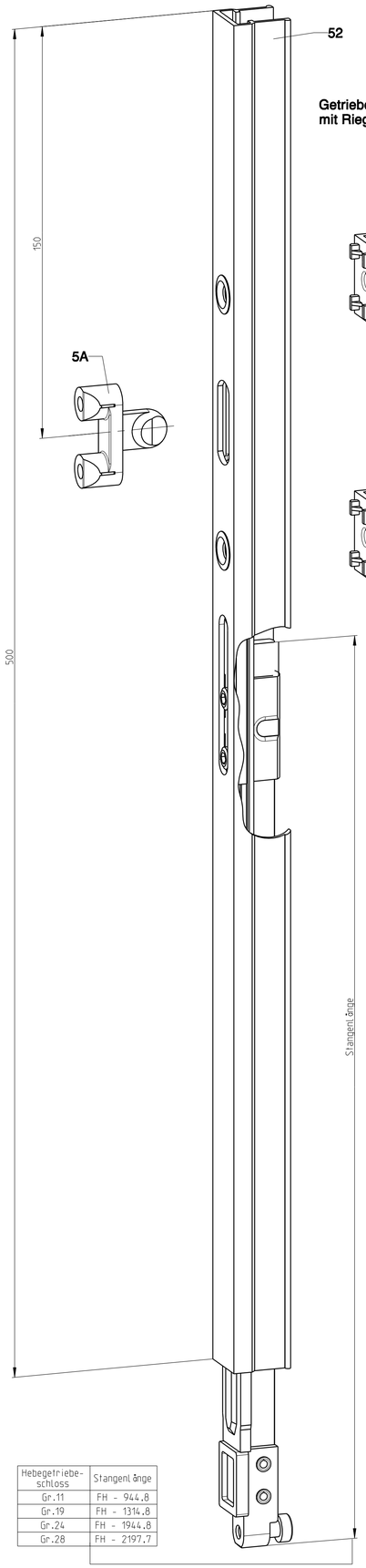

Hebegetriebe-schloss	Stangenlänge
Gr.11	FH - 944.8
Gr.19	FH - 1314.8
Gr.24	FH - 1944.8
Gr.28	FH - 2197.7

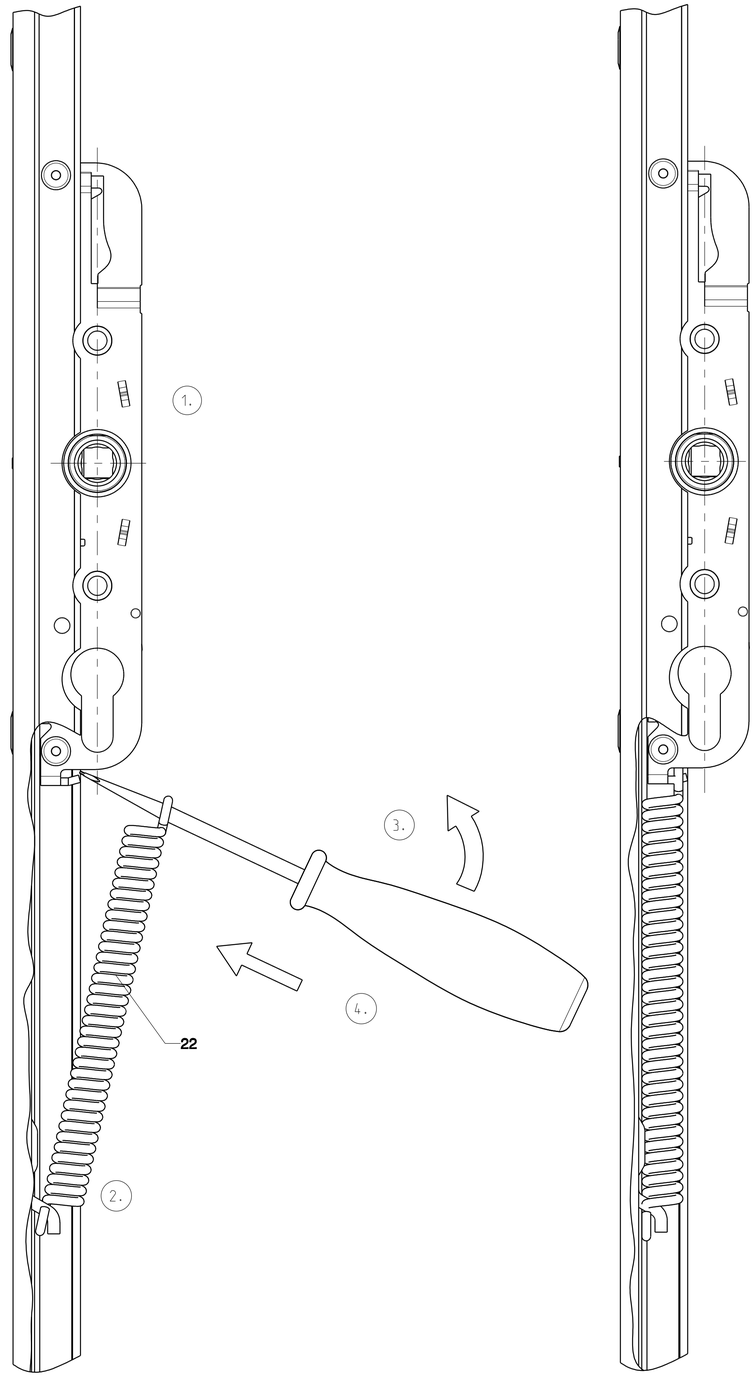

Montageanleitung zur Zugfeder für Flügelgewicht > 200 kg

1. Getriebe in Offenlage bringen.
2. Die Zugfeder Art.-Nr.: 9-40235-05-R-0 in die Zugstange einhängen.
3. mit Hilfe eines Schlitzschraubendreher Gr.1 spannen
4. und auf den Haken am Schlosskasten schieben.

Achtung

Wegen erhöhter Verletzungsgefahr beim Einbau: Das Getriebe und übrige Beschlagteile in Offenstellung montieren.

Einbaumaße oben und unten für Anschlagpuffer Nr.90

Bei beidseitigem Griff erforderlich.

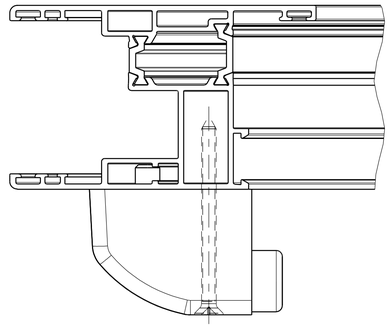

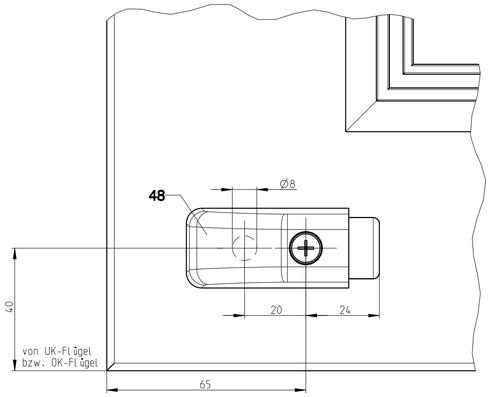

Wunschteile

Description
Hebeschiebetür und -fenster GU-934
Fa. Metra, Serie NC 150 SRH Rodos
Rahmen 45°

GU	Release No. --	Level	Released		Scale	Modification	Size
	Mod. No. G31996	Ver.	04.02.2016	De	1:1	6	1
		Draft	04.02.2016	Sz		Drawing No.	Sheet
	Replacement for --					0-45571-FJ-0-0	5/7

Proprietary rights apply in accordance with ISO 16016.

14

GU
GRETSCH-UNITAS

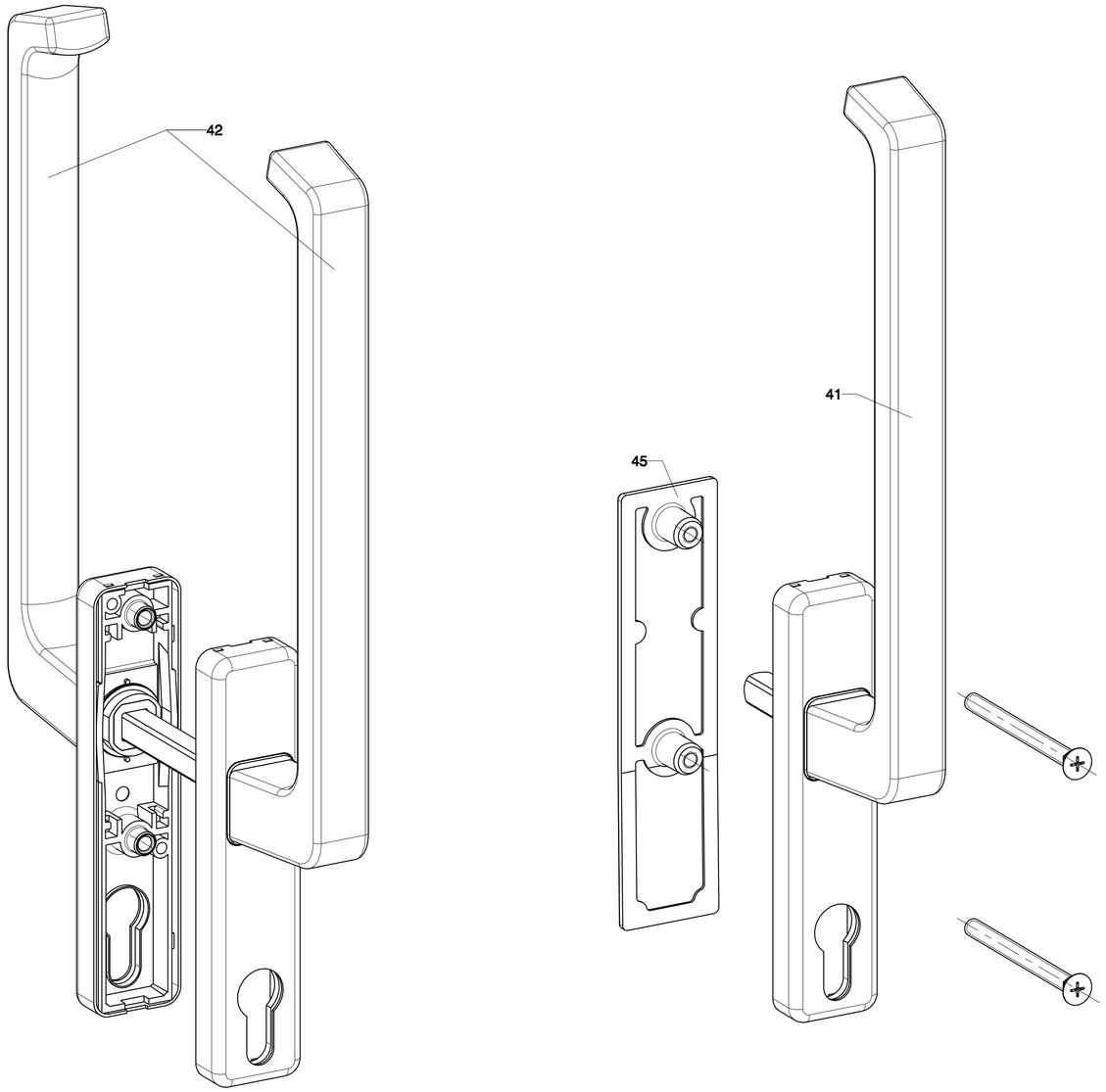

Btl. Riegelbock

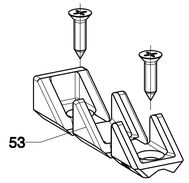

Proprietary rights apply in accordance with ISO 16016.

--
--
--
--
--

Wunschteile

Description
Hebeschiebetür und -fenster GU-934
Fa. Metra, Serie NC 150 SRH Rodos
Rahmen 45°

GU	Release No. --	Level	Released		Scale	Modification	Size
	Mod. No. 031996	Ver.	04.02.2016	De	1:1	6	1
		Draft	04.02.2016	Sz		Drawing No. 0-45571-FJ-0-0	Sheet 6/7
	Replacement for --						

V4.