GU
GRETSCH-UNITAS

GU-Systembodenschwelle MD

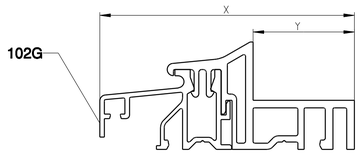

Schwellenhalter MD Holz

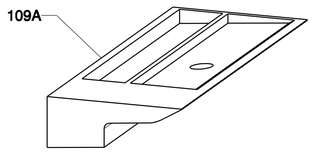

Setzpfostenhalter MD Holz

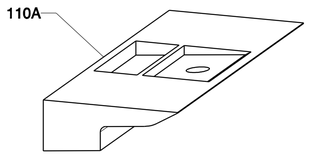

Zubehör

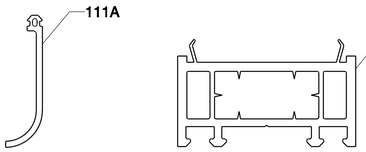

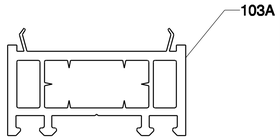

passende Verbreiterungsprofile
HVA-30
HVA-45
HVA-100

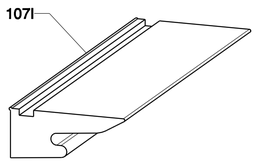

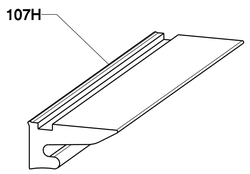

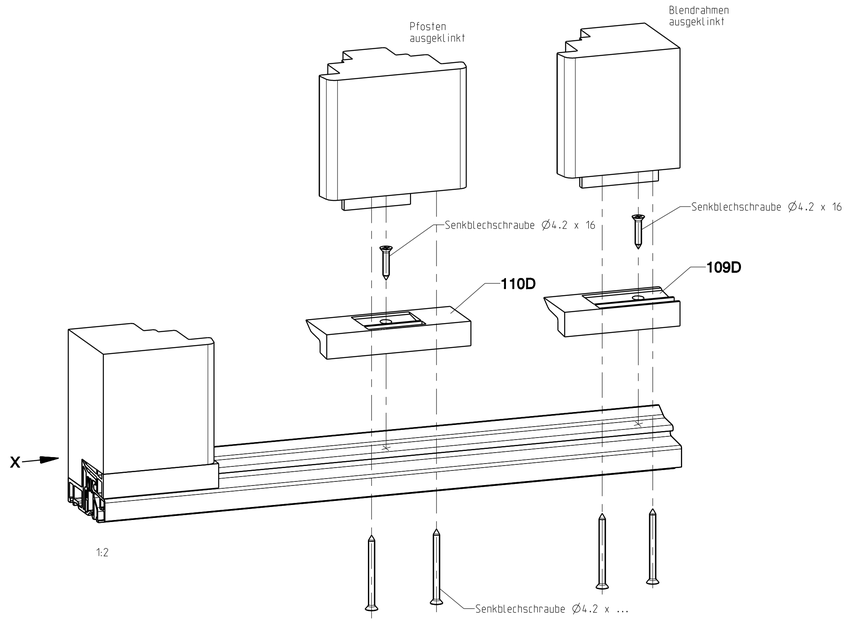

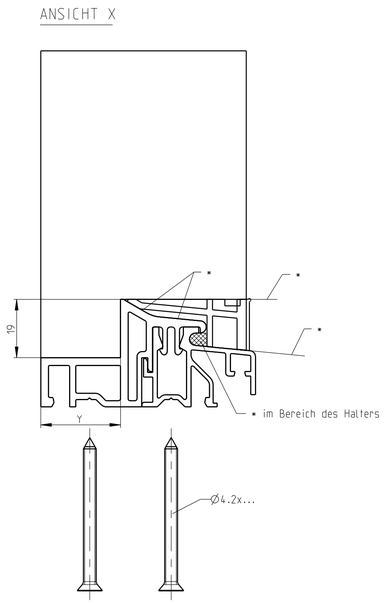

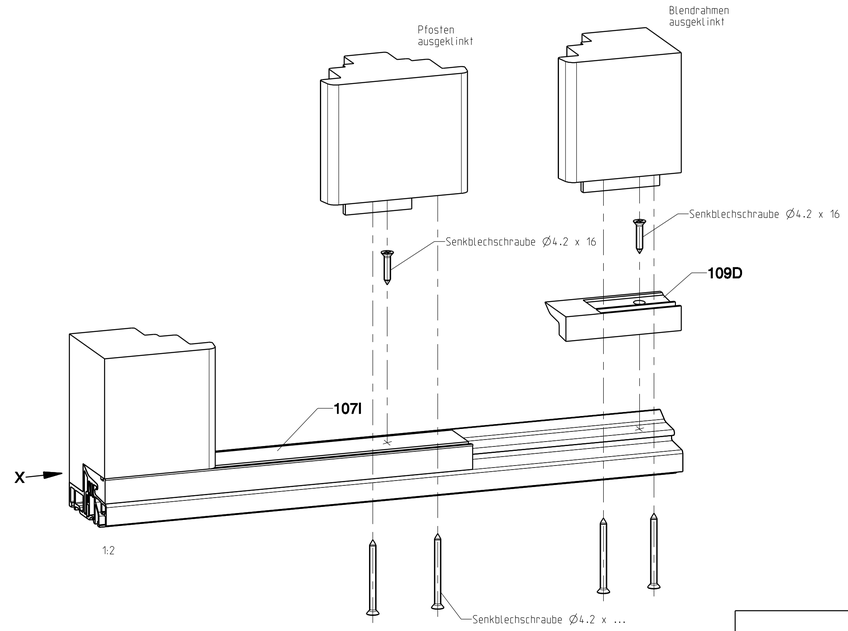

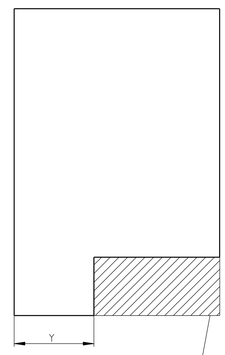

Rahmen- bzw. Pfostenprofil muss auf das gewünschte Falzmaß Y ausgeklinkt werden.

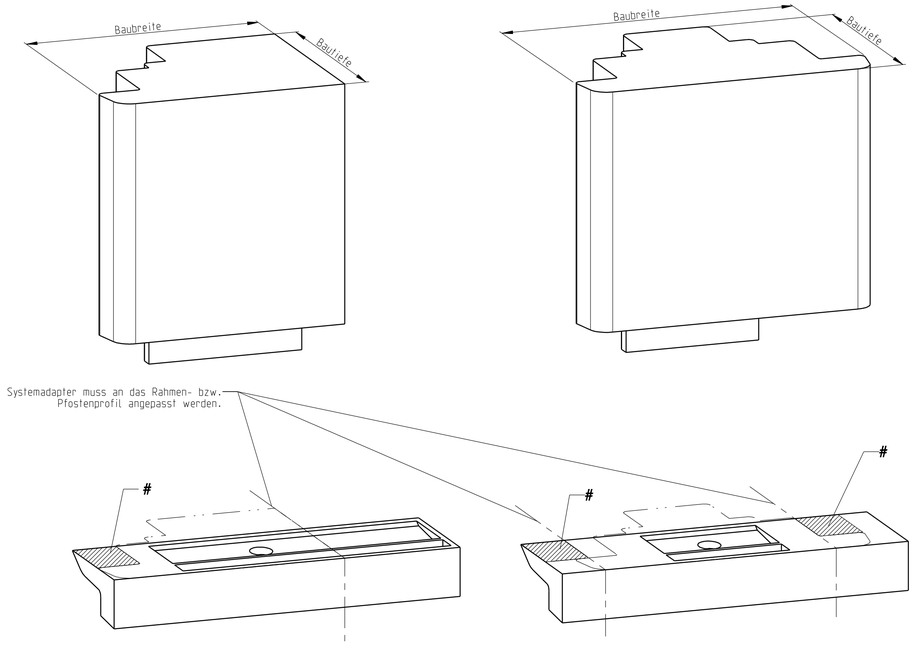

GU-Systembodenschwelle MD

Pos.	Benennung	Art.-Nr.	Maß X	Maß Y	
102A	GU-Systembodenschwelle MD 70	6-34892-60-0	70 mm	26 mm	
102B	GU-Systembodenschwelle MD 81	6-35650-60-0	81 mm	26 mm	
102C	GU-Systembodenschwelle MD 74	6-37147-60-0	74 mm	30 mm	
102D	GU-Systembodenschwelle MD 80	6-34893-60-0	80 mm	30 mm	
102E	GU-Systembodenschwelle MD 85	6-37432-60-0	85 mm	30 mm	
102F	GU-Systembodenschwelle MD 95	6-37966-60-0	95 mm	30 mm	
102G	GU-Systembodenschwelle MD 83	6-35017-60-0	83 mm	33 mm	
102H	GU-Systembodenschwelle MD 89	6-35649-60-0	89 mm	34 mm	
102I	GU-Systembodenschwelle MD 84	6-35868-60-0	84 mm	40 mm	
102J	GU-Systembodenschwelle MD 105	6-37431-60-0	105 mm	40 mm	
102K	GU-Systembodenschwelle MD 97	6-37964-60-0	97 mm	42 mm	
102L	GU-Systembodenschwelle MD 107	6-35756-60-0	107 mm	42 mm	
102M	GU-Systembodenschwelle MD 90	6-35116-60-0	90 mm	46 mm	
102N	GU-Systembodenschwelle MD 96	6-38405-60-0	96 mm	46 mm	
102O	GU-Systembodenschwelle MD 101	6-37532-60-0	101 mm	46 mm	
102P	GU-Systembodenschwelle MD 94	6-35869-60-0	94 mm	50 mm	
102Q	GU-Systembodenschwelle MD 105	6-37430-60-0	105 mm	50 mm	
102R	GU-Systembodenschwelle MD 113	6-37965-60-0	113 mm	63 mm	
102S	GU-Systembodenschwelle MD 118	6-35755-60-0	118 mm	63 mm	

			Holz Bautiefe	Falztiefe	passende Schwelle
109A	Schwellenhalter MD Universal	9-45983-01-0	78 mm	30 mm	6-34893
109B		9-45983-02-0	78 mm	33 mm	6-35017
109C		9-45983-03-0	90 mm	46 mm	6-35116
109D		9-45983-04-0	67 mm	26 mm	6-34892
109E		9-45983-05-0	56 mm	26 mm	6-34892
110A	Setzpfostenhalter MD Universal	9-45984-01-0	78 mm	30 mm	6-34893
110B		9-45984-02-0	78 mm	33 mm	6-35017
110C		9-45984-03-0	90 mm	46 mm	6-35116
110D		9-45984-04-0	67 mm	26 mm	6-34892
110E		9-45984-05-0	56 mm	26 mm	6-34892

Zubehör

111A	Bauanschlussfolie HB 220		H-00079-21-0
103A	Verbreiterungsprofil	HVA-30	H-00474-00-0
		HVA-45	H-00474-01-0
		HVA-100	H-00474-02-0
107H	Ausgleichsprofil	HAP 9	P-02063-00-0
107I		HAP 10	P-02062-00-0

= Für optimierte Wasserabführung kann der Systemadapter ausgeklinkt werden.
* = Siegelmasse

Description
GU-Systembodenschwelle MD + Zubehör
–
Montageanleitung Holz MD

GU	Release No. --	Level	Released		Scale	Modification	Size
	Mod. No. G30199	Ver.	--	Ab	1:1	1	1
		Draft	17.04.2015	Mj		Drawing No. 0-47043-YP-0-0	Sheet 1/1
	Replacement for --						

Proprietary rights apply in accordance with ISO 16016.

V4