GU
GRETSCH-UNITAS

Pos	Benennung			Art.-Nr.	Stück je Schema A	C	D	G	K
1	Laufschuh	vorn	li.	6-32247	1	2	1		2
			re.						
2		hinten	li.	6-29555	1	2	1		2
			re.						
3	Steuerteil			6-33328	1	2	1		2
4	Fixierstift	nur bei Schema D		9-39897	--	--	1	--	--
5	Schere	vorn	NL 9 li.	6-32204-09	1	--	1		2
			NL 9 re.						
			NL 13 li.	6-32204-13					
			NL 13 re.						
5A	Schere Schema C aktiv	vorn	NL 9 li.	6-34983-09	--	1	--		--
			NL 9 re.						
			NL 13 li.	6-34983-13					
			NL 13 re.						
5B	Schere Schema C passiv	vorn	NL 9 li.	6-32535-09	--	1	--		--
			NL 9 re.						
			NL 13 li.	6-32535-13					
			NL 13 re.						
6	Schere	hinten	NL 9 li.	6-32537-09	1	2	1		2
			NL 9 re.						
			NL 13 li.	6-32537-13					
			NL 13 re.						
7	Abdeckkappe			9-35573	2	4	2		4
8	Scherengleiter			6-22755	2	4	2		4
9	Eckumlenkung vorn			6-32539	1	--	1		2
9A	Eckumlenkung vorn Schema C aktiv			6-34992	--	1	--		--
9B	Eckumlenkung vorn Schema C passiv			6-32543	--	1	--		--
10	Eckumlenkung hinten			6-32550	1	2	1		2
12	Getriebedrehgriff DIRIGENT		li. oder re.	6-24542	1	2	1		2
13	Hülsenmutter			9-30705	2	4	2		4
14	Senkschraube M5x20 DIN 965			9-13133-20	2	4	2		4
15	Kupplung	NL 9	Überschlagdicke 14-20	9-30111	1	2	1		2
		NL 13	Überschlagdicke 15-21.5	9-31015					
		NL 13	Überschlagdicke 21.5-28 auf Wunsch	9-40291					
16	Linsenschraube M5x6 DIN 7985			9-13290-06	2	4	2		4
17	Abdeckkappe		li.	9-38521	1	2	1		2
			re.						
18	Federpuffer			6-29564	1	2	1		2
19	Halter			9-38522	1	2	1		2

Pos	Benennung	FFH	Länge	TZ	Griffsitz	Art.-Nr.	A	C	D	G	K
20	Mittelstück senkrecht	820-995	465	-	440	6-32304-01	2	3	2		4
		996-1120	590	1	440	6-32304-02					
		1121-1370	840	1	500	6-32304-03					
		1371-1620	1090	1	600	6-32304-04					
		1621-1870	1340	2	600	6-32304-05					
		1871-2120	1590	2	980	6-32304-06					
		2121-2370	1840	2	980	6-32304-07					
		1621-1870	1340	2	980	6-32304-55					

Pos	Benennung	FFB	Länge	TZ	Art.-Nr.	A	C	D	G	K
21	Mittelstück waagrecht	720-890	730	0	6-32307-02	2	4	2		4
		891-1100	480	1	6-32307-01					
		1101-1350	730	1	6-32307-02					
		1351-1600	980	2	6-32307-03					
		1601-1850	1230	2	6-32307-04					

Pos	Benennung	FFB	Länge	Art.-Nr.	A	C	D	G	K
25	Stange Ø10	720-1100	800	9-23055-08	1	2	1		2
		1101-1350	1050	9-23055-10					
		1351-1600	1300	9-23055-13					
		1601-1850	1550	9-23055-15					
26	Stützbock	ab FFB 1601		6-29750	1	2	1		2

Pos	Benennung	FFB	Länge	Art.-Nr.	A	C	D	G	K
27	Abdeckschiene unten P 1602	720-1100	1035	9-38801-10	1	2	1		2
		1101-1350	1285	9-38801-13					
		1351-1600	1535	9-38801-15					
		1601-1850	1785	9-38801-18					

Pos	Benennung		Art.-Nr.	A	C	D	G	K
28	Laufschiene P 1213	Anwendungsbereich s. Bl. 7	9-30162-99		1			
29	Führungsschiene P 1225		9-30140-99		1			
30	Abdeckschiene P 1226	Längen wie Pos. 29	9-30141		1			
31	Abdeckkappe für Führungsschiene		9-30142		2			
32	Schließplatte Zink	Siehe Tabelle Schließ- und Rastplatten						
34	Rastplatte							
52	Fehlbediensicherung		K-17060-00-9	1	2	1		2
53	Schließplatte SE (Stahl)	Siehe Tabelle Schließ- und Rastplatten						
54	Schließplatte SE (Stahl)							
57	Falzluftbegrenzer							
58	Flügelzentrierung		9-43223	1	2	1		2

Pos	Benennung	FFH	Länge	MV	Griffsitz	Art.-Nr.	A	C	D	G	K
65	Falzhebelverschluss ZK	1371-1620	1090	1	495	6-33018-04	--	1	--		--
		1621-1870	1340	1	703	6-33018-55					

Pos	Benennung	FFH	Länge	MV	Griffsitz	Art.-Nr.	A	C	D	G	K
66	Falzhebelverschluss ZH	1371-1620	1090	1	495	6-33017-04	--	1	--		--
		1621-1870	1340	1	703	6-33017-55					

Pos	Benennung		Art.-Nr.	A	C	D	G	K
69	Falzhebel ZK		6-25020	--	1	--		--
69A	Spax. Senkkopfschraube 4x70		9-13246-70	--	2	--		--
77	Schließplatte Schema C	Siehe Tabelle Schließ- und Rastplatten						
77A	Senkschraube M4x10							
78	Pilzkopfschließplatte Schema C							

Wunschteile

Pos.	Benennung		Art.-Nr.	A	C	D	G	K
35	Getriebedrehgriff DIRIGENT abschließbar	li. oder re.	6-26058	1	2	1		2
36	Drehgriff DIRIGENT beidseitig Bauhöhe Außengriff 15 mm, mit PZ-Lochung		6-25164	1	2	1		2
37	Drehgriff DIRIGENT beidseitig Bauhöhe Außengriff 30 mm, mit PZ-Lochung		6-24624	1	2	1		2
38	Drehgriff DIRIGENT innen: mit PZ-Lochung	mit Nocken ohne Nocken	6-24622 6-24623	1	2	1		2
39	Deckrosette außen		9-30489	1	2	1		2
40	Senkschraube M6		9-13274	2	4	2		4
41	Getriebe abschließbar Dorn 40 (Längen wie Pos. 20) (Bei Verwendung von Getriebe abschließbar entfällt ein Mittelstück Pos. 20 und FFH min. = 850)		6-32335-99	1	1	1		2
	wahlweise Getriebe abschließbar Dornmaß 30		6-32343-99					
41A	Getriebe abschließbar Dornmaß 30	FFH 1371-1620	6-33574-04	--	1	--		--
		FFH 1621-1870	6-33574-55					
	Getriebe abschließbar Dornmaß 40	FFH 1371-1620	6-33575-04					
		FFH 1621-1870	6-33575-55					
	Getriebe abschließbar Dornmaß 50	FFH 1371-1620	6-33576-04					
		FFH 1621-1870	6-33576-55					
43	Mittelstück waagrecht		6-32307-12	2	4	2		4
44	Anschlagpuffer P 1225		6-30388	1	2	1		2
45	Getriebeverlängerung	L= 250 mm	6-24737	2	4	2		4
		L= 500 mm (1 Schließzapfen)	6-32993		3			
45A	Verlängerung Falzhebelverschluss	FFH 1871-2370 / Länge 500	6-25059	--	1	--		--
68	Schutzkappe Falzhebelverschluss		9-34300	--	1	--		--

Tabelle Schließplatten und Rastplatten

	Benennung	Art.-Nr.	FFB	FFH	Grundsicherheit Stück je Schema A	D	G	K	erhöhte Grundsicherheit Stück je Schema A	D	G	K	RC 2 A	D	G	K	FFH	C mit beweglichem Pfosten (Stück je Schema) Grundsicherheit	erhöhte Grundsicherheit	RC 2
32	Schließplatten (Zink)	nach Profilsystem	720-890	820-995	3		6		1			2	1			2	1371-1620	10	5	2
				996-1620	5		10		3			6	für den Aushebeschutz an der hinteren Eckumlenkung				1621-1870	13	8	für den Aushebeschutz an der hinteren Eckumlenkung
				1621-2370	7		14		5			10					1871-2370	16	11	
			891-1350	820-995	5		10		3			6					1371-1620	14	9	
				996-1620	7		14		5			10					1621-1870	17	12	
				1621-2370	9		18		7			14					1871-2370	20	15	
			1351-2100	820-995	7		14		5			10					1371-1620	18	13	
				996-1620	9		18		7			14					1621-1870	21	16	
				1621-2370	11		22		9			18					1871-2370	24	19	
53	Schließplatten SE (Stahl)				2		4		4			8	--			--	--	5	10	--
54	Schließplatten SE (Stahl)		720-890	820-995	--		--		--			--	4			8	1371-1620	--	--	13
				996-1620									6			12	1621-1870			16
				1621-2370									8			16	1871-2370			19
			891-1350	820-995									6			12	1371-1620			17
				996-1620									8			16	1621-1870			20
				1621-2370									10			20	1871-2370			23
			1351-2100	820-995									8			16	1371-1620			21
				996-1620									10			20	1621-1870			24
				1621-2370									12			24	1871-2370			27
34	Rastplatte		--		3		6		3			6	3			6	6			
57	Falzluftbegrenzer	9-43219			2 auf Wunsch		4		4 auf Wunsch			8	4 Standard			8	--			
77	Schließplatte Schema C	9-31960	--														1371-1620 1621-1870 1871-2370	--	--	--
77A	Senkschraube M4x10	9-13281-10	--														1371-1620 1621-1870 1871-2370	--	--	--
78	Pilzkopfschließplatte Schema C	9-39189	--														1371-1620 1621-1870 1871-2370	--	--	--

Anordnung nach Schema

Beschlagübersicht — siehe Blatt 2

Schema A
Blatt 2: Beschlagübersicht
Blatt 3: Detail Schnitte

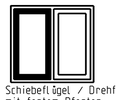
Schiebeflügel / Drehflügel- mit festem Pfosten

Schiebeflügel / Festverglasung

Schema C
Blatt 4: Beschlagübersicht
Blatt 5: Detail Schnitte

2 Schiebeflügel / Festverglasungen mit beweglichem Pfosten

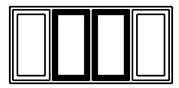
2 Schiebeflügel / 2 Drehflügel mit beweglichem Pfosten

Schema D
Blatt 6: Detail Schnitte

Schiebeflügel / Drehflügel mit beweglichem Pfosten

Schema G
Einbau des Beschlages siehe Blatt 2

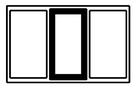
Schiebeflügel / 2 Festverglasungen

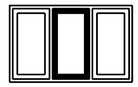
Schiebeflügel / 2 Drehflügel- mit festem Pfosten

Schema K
Einbau des Beschlages siehe Blatt 2

Schiebeflügel / 2 Festverglasungen

2 Schiebeflügel über Eck
Siehe WZ. 0-43982-B0

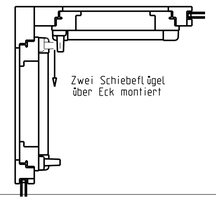

Tandem Laufschuhe und Mittelschere
Siehe WZ. 0-45569-BK

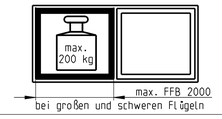

Bohr- und Fräslehren — Siehe Blatt 7

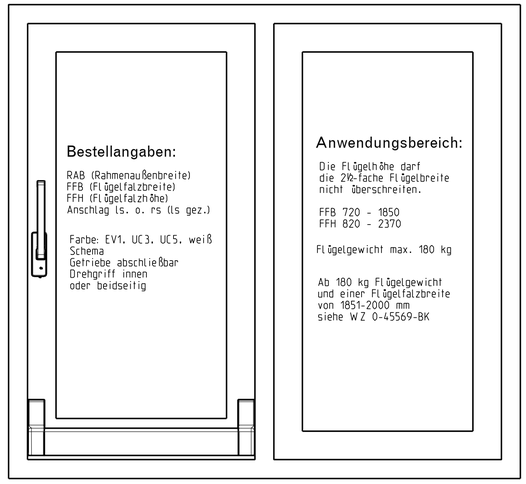

Die Produktinformationen der Systemhersteller, insbesondere Informationen zur Konstruktion und Verarbeitung, zu max. Flügelabmessungen und max. Flügelgewichten sowie zu Materialeigenschaften wie z.B. Längenausdehnung von Profilen sind zu beachten.

Description
Parallelschiebe-Kippbeschlag GU-966/200 mZ TZ
für Kunststoffsysteme, Nutlage 9/13mm
–

GU	Release No. --	Level	Released		Scale	Modification	Size
	Mod. No. 025819	Ver.	--	--	%	4	1
		Draft	30.11.2010	Mo		Drawing No.	Sheet
	Replacement for --					0-45817-BK-0-0	1/7

GB
F
E

Proprietary rights apply in accordance with ISO 16016.

20120118

GU
GRETSCH-UNITAS

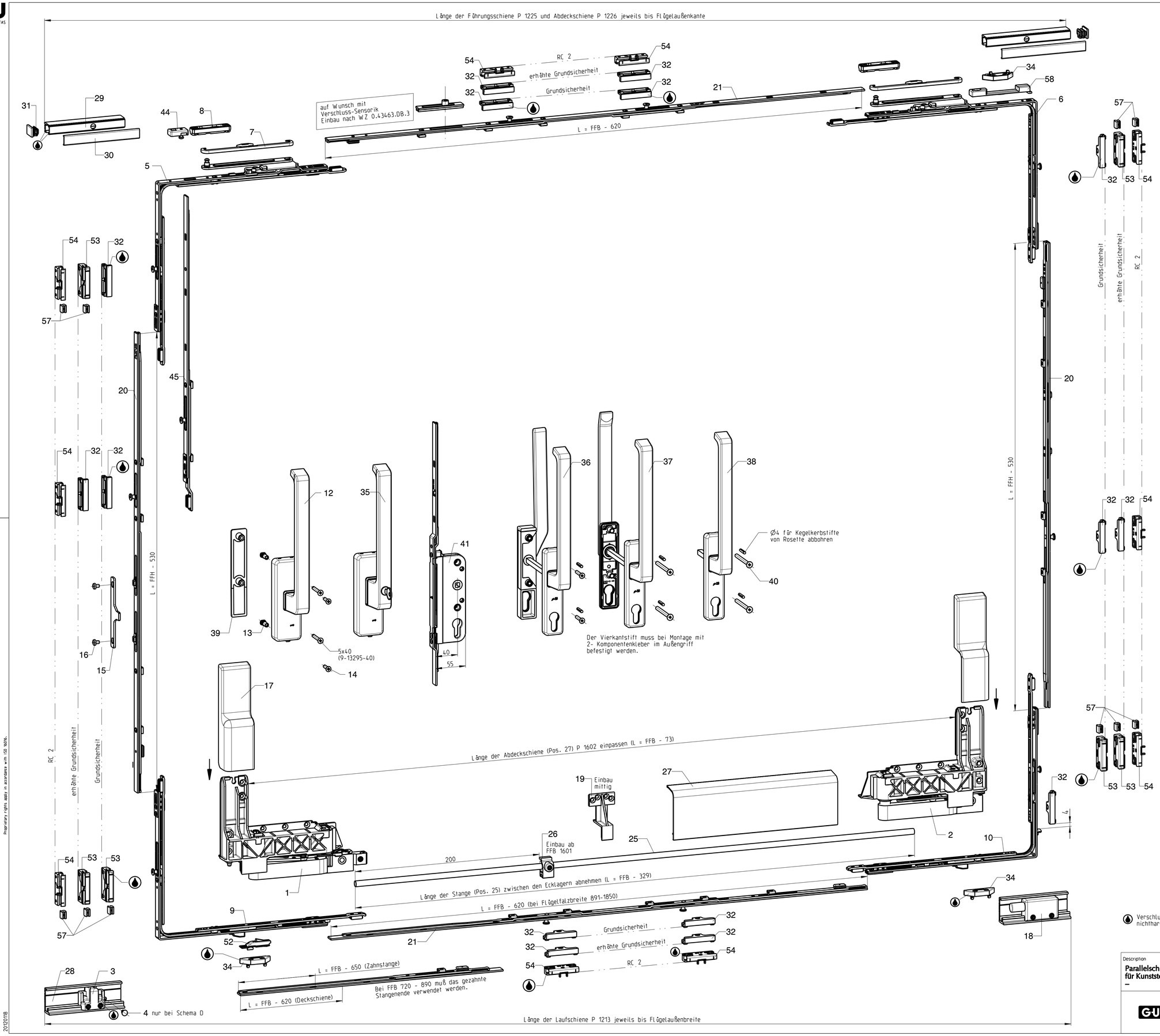

Montageanleitung

Bohrungen und Ausfräsungen mit vorhandenen Lehren bzw. nach den angegebenen Maßen vornehmen. Falzluft rundum 12 mm.

Flügel montieren

Der gesamte Beschlag wird in Kippstellung angeschlagen.

1. Eckumlenkungen unten (Pos. 9 u. 10) und Scheren (Pos. 5 u. 6) montieren und in Kippstellung - Montagestellung bringen.

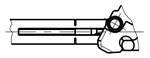

2. Mittelstücke senkrecht (Pos. 20) bzw. abschließbares Getriebe (Pos. 41), und Mittelstück waagrecht (Pos. 21) kürzen, in Eckumlenkung bzw. Scheren einhängen und fest-schrauben. (Montagestellung ist durch Blockierstift vorgegeben. Schließzapfenmitte liegt auf der Stulpmarkierung). Hinweis: Beim Kürzen der Mittelstücke waagrecht Gr.01 muss die Seite mit langer Verzahnung bündig mit dem Stulp sein.

3. Verbindungslaschen bis zum Anschlag über den Stulp schieben und verschrauben

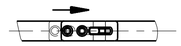

4. Kupplung (Pos. 15) montieren.
5. Getriebe-Drehgriff (Pos. 12) montieren, wobei Mitnehmer in Kupplung eingreifen muss. Alternativ: Drehgriff (Pos. 35) montieren.
6. Laufschuh (Pos. 1 u. 2) vorn und hinten befestigen.
7. Halter (Pos. 19) auf Flügelmitte montieren.
8. Stange (Pos. 25) kürzen und in hinteren Laufschuh einschieben. Schrauben fest anziehen, in den vorderen Laufschuh einschieben. Laufschuhe in Schlussstellung bringen und Schrauben am vorderen Laufschuh fest anziehen. Drehmoment 10 - 12 Nm.

Rahmen montieren

9. Schließplatten und Rastplatten setzen. Einlegelehren wie in der Zeichnung dargestellt verwenden.
10. Führungsschiene P 1225 (Pos. 29) und Abdeckschiene P 1226 (Pos. 30) kürzen. Führungsschiene montieren, Scherengleiter (Pos. 8) einführen und Abdeckkappen (Pos. 31) anbringen.
11. Laufschiene unten P 1213 (Pos. 28) kürzen und montieren.
12. Steuerteil (Pos. 3) auf die Laufschiene schieben und Schrauben mit Inbuschlüssel SW4 fest anziehen. Drehmoment 10 - 12 Nm. Bei Elementen ohne Pfosten (Schema D), Bohrlehre 6-30447 verwenden.

Einsetzen des Schiebeflügels

13. Beschlag in Kippstellung bringen (Drehgriff steht waagrecht).
14. Flügel schräg auf die Laufschiene stellen. Scherenbolzen ganz in Gleiter einstecken und mit Inbuschlüssel SW4 verriegeln (siehe Blatt 3). Um sichere Verriegelung zu prüfen, kräftig am Scherenarm ziehen.

Flügelstellung prüfen

15. Parallelstellung in Schieberichtung nicht vorhanden: Klemmschrauben für Stange am vorderen Laufschuh lösen. Flügel parallel ausrichten, Schrauben wieder fest anziehen.
16. Parallelstellung senkrecht nicht vorhanden: Sperrschieber für Höheneinstellung am vorderen und hinteren Laufschuh nach vorn herausziehen, mit Inbuschlüssel SW4 Flügel senkrecht ausrichten, Sperrschieber wieder hineindrücken.
17. Flügel läuft nicht mittig in den Rahmen: Klemmschrauben am Steuerteil lösen, Steuerteil entsprechend verschieben, Schrauben wieder fest anziehen.
18. Flügelzentrierung (Pos. 58) mittig montieren. Bei Bedarf durch Verschieben ausrichten.
19. Federpuffer (Pos. 18) entsprechend der gewünschten Öffnungsweite in Laufschiene einschwenken und mit Inbusschlüssel SW4 fest anziehen.
20. Abdeckschiene P 1226 (Pos. 30) auf Führungsschiene P 1225 (Pos. 29) klipsen.
21. Abdeckschiene P 1602 (Pos. 27) kürzen und zwischen Laufwagen klipsen.
22. Abdeckkappen (Pos. 17) von oben einschieben bis diese klipsen.
23. Laufschiene P 1213 (Pos. 28) muß auf ganzer Länge unterfüttert und mit dem Rahmen verschraubt werden.

Die angegebenen Befestigungsschrauben sind eine auf unserer Erfahrung beruhende Empfehlung.

Die Verantwortung für eine ausreichende Befestigung der Beschlagteile liegt beim Hersteller von Fenstern und Fenstertüren.

Beschlagteile im Auslieferungszustand dargestellt.

Verschlusspunkte, Gleit- und Lagerstellen mit nichtharzendem und säurefreiem Schmiermittel fetten.

GB
F
E

Proprietary rights apply in accordance with ISO 16016.

20120118

Beschlagübersicht

Description
Parallelschiebe-Kippbeschlag GU-966/200 mZ TZ
für Kunststoffsysteme, Nutlage 9/13mm
–

GU	Release No. --	Level	Released		Scale	Modification	Size
	Mod. No. 025819	Ver.	--	--	%	4	1
		Draft	30.11.2010	Mo		Drawing No.	Sheet
	Replacement for --					0-45817-BK-0-0	2/7

GU
GRETSCH-UNITAS

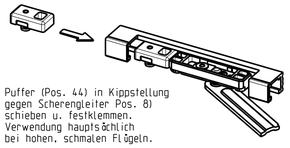

Puffer (Pos. 44) in Kippstellung gegen Scherengleiter Pos. 8) schieben u. festklemmen. Verwendung hauptsächlich bei hohen, schmalen Flügeln.

Montage Abdeckkappe zu Scherenarm

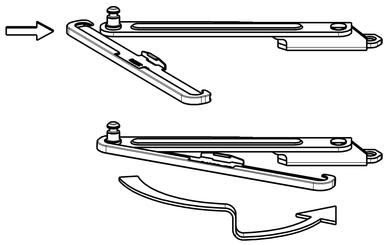

Verriegelung des Scherenbolzens durch Inbusschlüssel SW 4. (siehe Montageanleitung Pkt. 14)

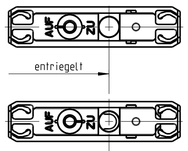

Schema A

Schiebeflügel / Festverglasung

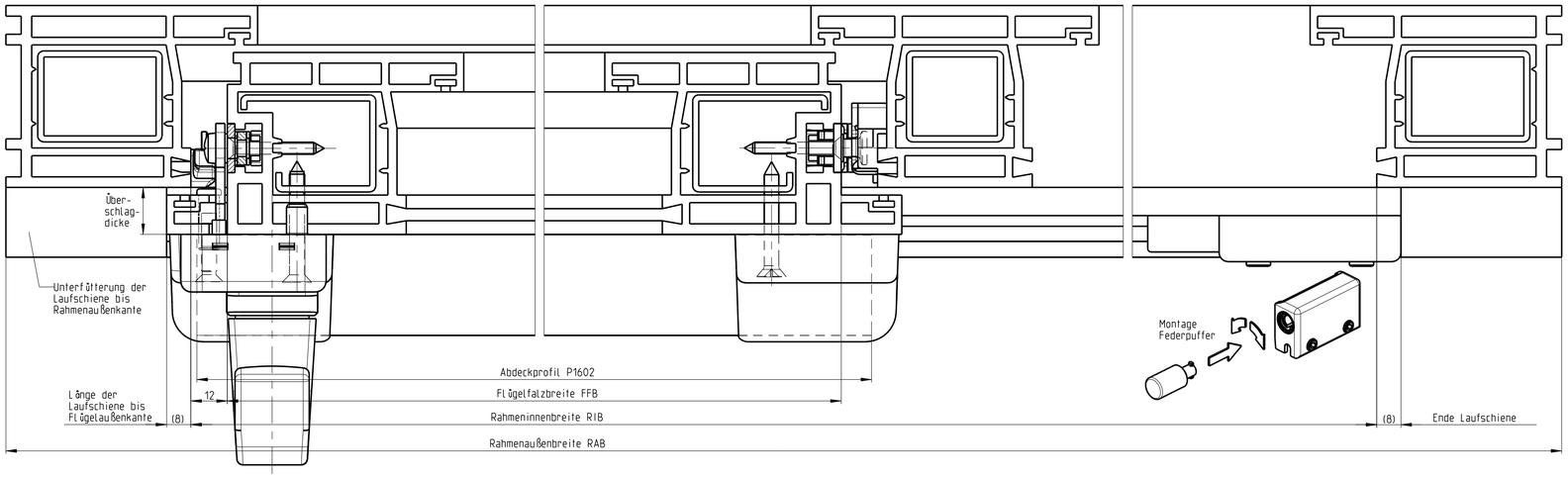

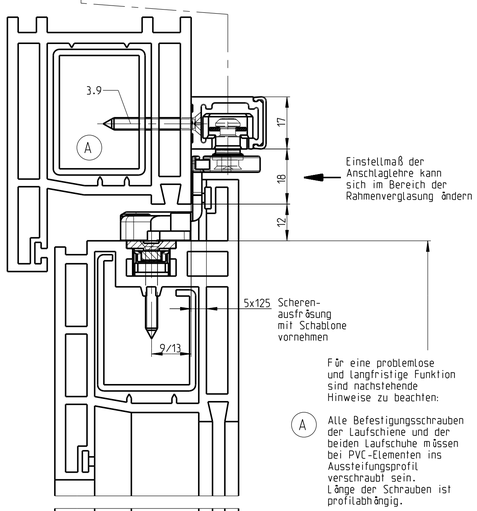

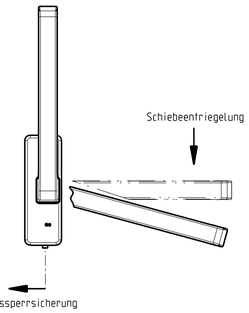

Für eine problemlose und langfristige Funktion sind nachstehende Hinweise zu beachten:

(A) Alle Befestigungsschrauben der Laufschiene und der beiden Laufschuhe müssen bei PVC-Elementen ins Aussteifungsprofil verschraubt sein. Länge der Schrauben ist profilabhängig.

(B) Im Bereich der Laufschuhe ist eine formschlüssige Übertragung der Druckkräfte auf das Aussteifungsprofil zu gewährleisten.

Die Verarbeitungsrichtlinien der Profilhersteller sind einzuhalten.

Bei Nichtbeachtung der oben genannten Punkte kann der Flügel sich absenken.

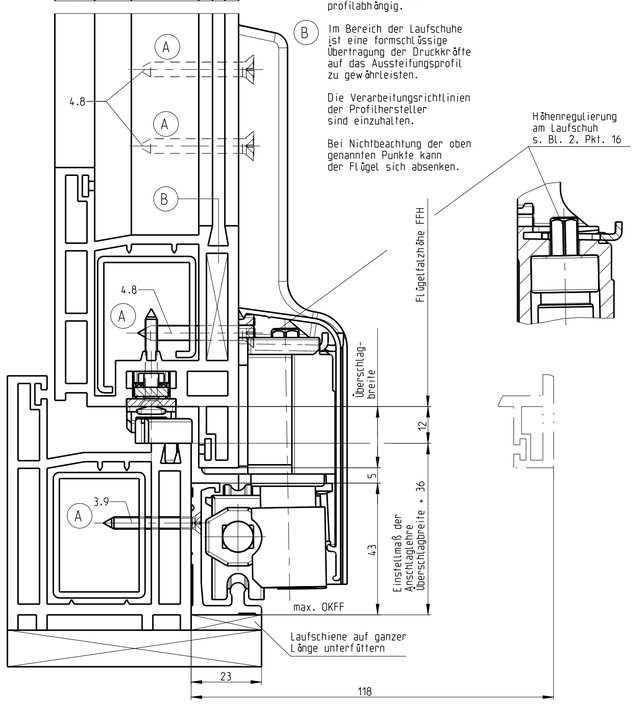

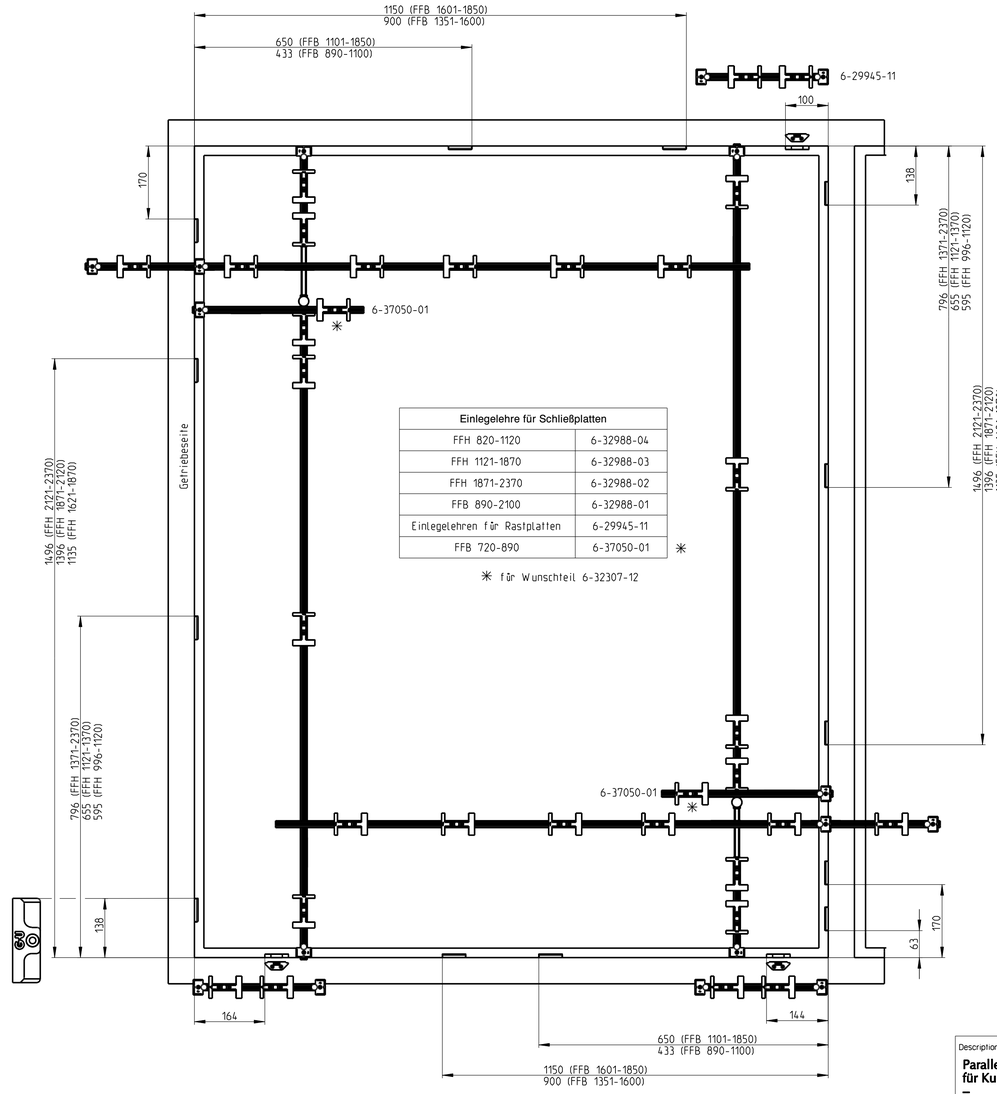

Einlegelehre für Schließplatten	
FFH 820-1120	6-32988-04
FFH 1121-1870	6-32988-03
FFH 1871-2370	6-32988-02
FFB 890-2100	6-32988-01
Einlegelehren für Rastplatten	6-29945-11
FFB 720-890	6-37050-01 ✳

✳ für Wunschteil 6-32307-12

Schema A / Detail Schnitte

Schiebeflügel / Drehflügel mit festem Pfosten
Einbau Drehflügelbeschlag
siehe WZ 0-44324 (Grundsicherheit)
siehe WZ 0-44908 (RC)

Schiebeflügel / Festverglasung

Description

Parallelschiebe-Kippbeschlag GU-966/200 mZ TZ
für Kunststoffsysteme, Nutlage 9/13mm
–

GU	Release No. --	Level	Released		Scale	Modification	Size
	Mod. No. 625819	Ver.	--	--	%	4	1
		Draft	30.11.2010	Mo		Drawing No.	Sheet
	Replacement for --					0-45817-BK-0-0	3/7

GB
F
E

Proprietary rights apply in accordance with ISO 16016.

20120118

GU
GRETSCH-UNITAS

GB
F
E

Montageanleitung

Bohrungen und Ausfräsungen mit vorhandenen Lehren bzw. nach angegebenen Maßen vornehmen

Flügel montieren

Der gesamte Beschlag wird in Kippstellung angeschlagen.

1. Eckumlenkung (Pos. 9) und Schere (Pos. 5) montieren und in Kippstellung bringen (Montagestellung).

2. Verlängerungen (Pos. 45 und 45A) kürzen, in Scheren einhängen und festschrauben. Kürzungsmaß s. Abbildung bei Pkt. 3.

3. Mittelstücke senkrecht (Pos. 20) bzw. abschließbares Getriebe (Pos. 41 bzw. 41A) montieren. Falzhebelverschluss ZK oder ZH (Pos. 65 od. Pos. 66) und Mittelstücke waagrecht (Pos. 21) kürzen, in Eckumlenkung einhängen und festschrauben. Kürzungsmaß für Mittelstücke und Verlängerungen s. Abbildung unten. Montagestellung durch Blockierstift vorgegeben. Bei Falzhebelverschluss ZH (Pos. 66) Einstellung auf Kerbe. (s. Abbildung unten)

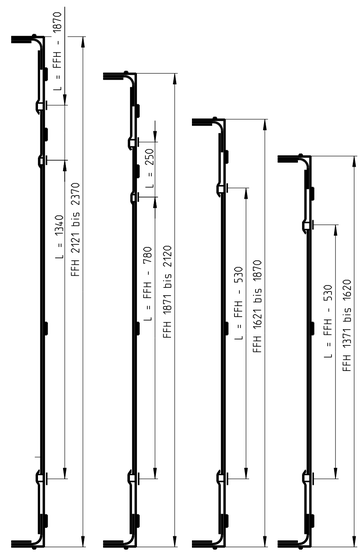

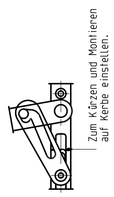

4. Schließplatte (Pos. 77 bzw. 78) mit Senkschraube M4 x 10 bzw. mit Spax 4x40 (oder ähnlich. f. Eckumlenkung) montieren.

Mit beweglichem Pfosten

5. Vorbereitetes Profil montieren.

6. Bei Falzhebelverschluss ZK (Pos. 65). Mitnehmer auf Profilabstand kürzen.

Beispiel:

Profilabstand Maß "X" = 28 mm, abgerundet auf 5er-Zahl = 25 mm. Mitnehmer zwischen den Zahlen 25 und 30 kürzen.

7. Falzhebelverschluss ZK (Pos. 65) kürzen und montieren. Griff steht waagrecht.

8. Schließplatten am Stulpprofil festschrauben.

Die angegebenen Befestigungsschrauben sind eine auf unserer Erfahrung beruhende Empfehlung.

Die Verantwortung für eine ausreichende Befestigung der Beschlagteile liegt beim Hersteller von Fenstern und Fenstertüren.

Beschlagteile im Auslieferungszustand dargestellt.

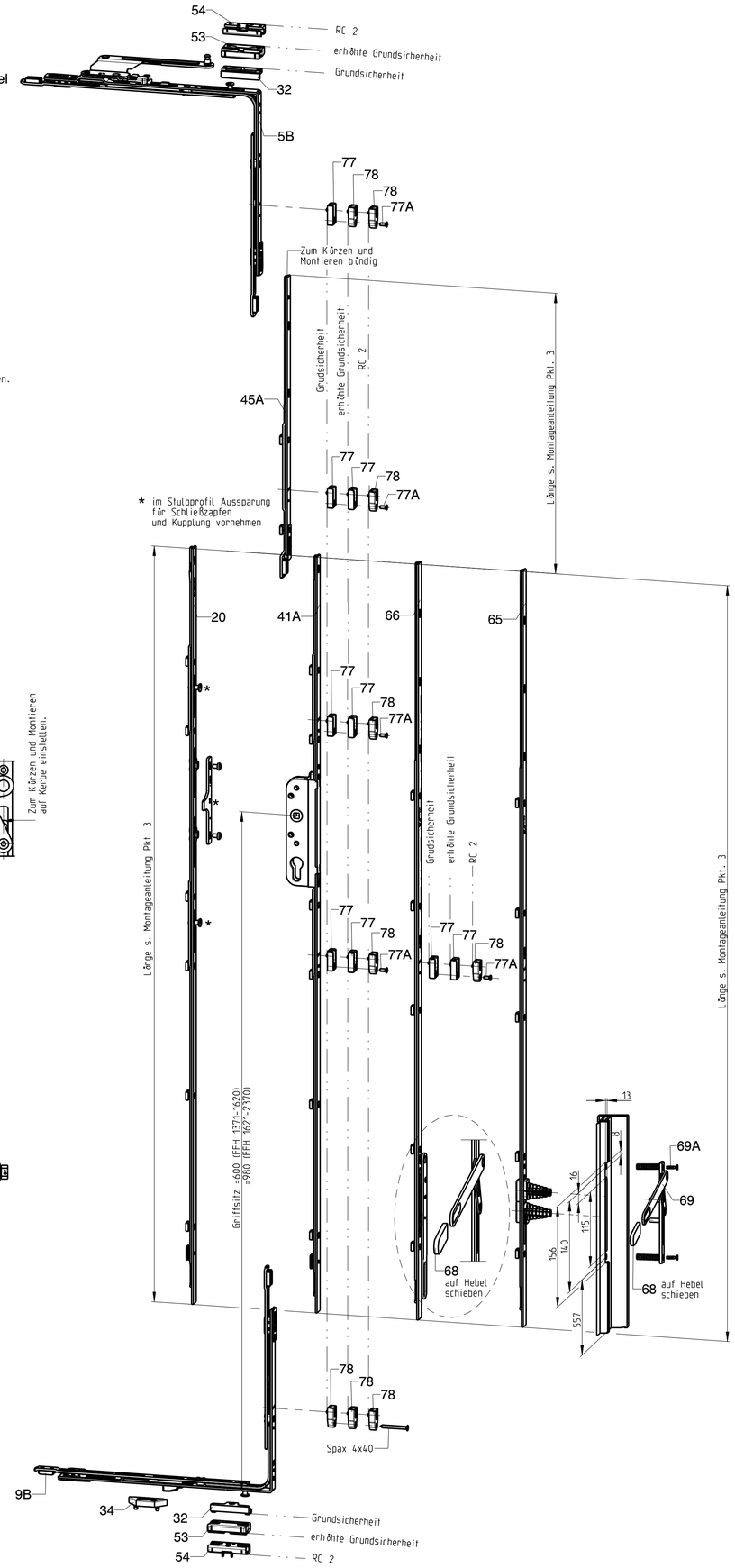

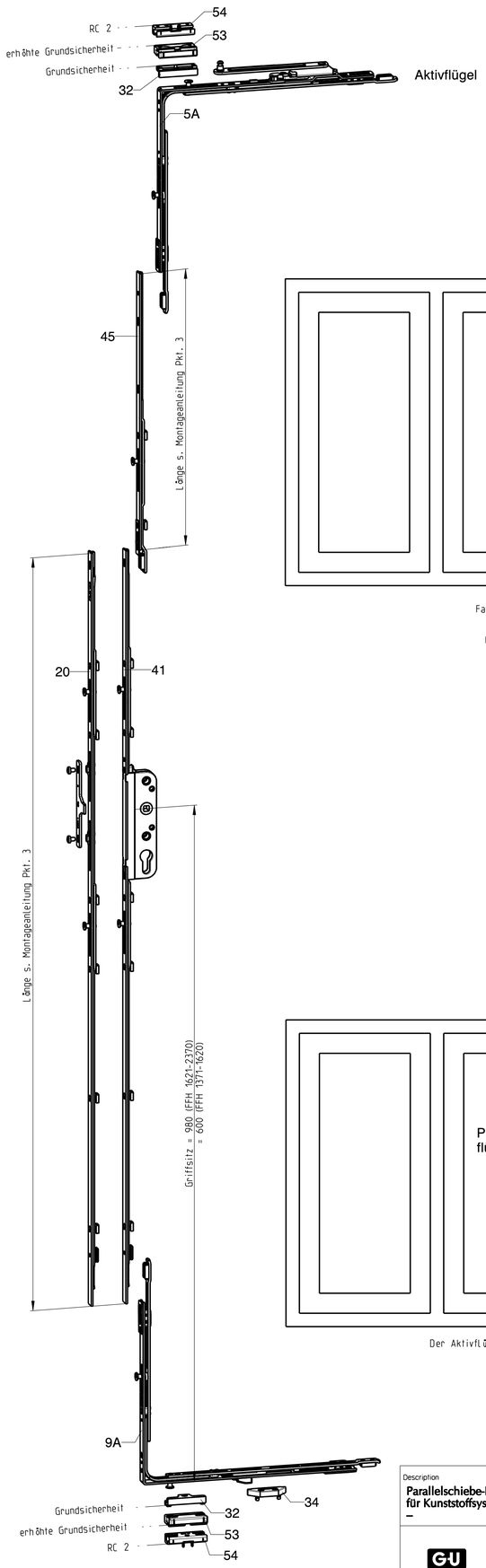

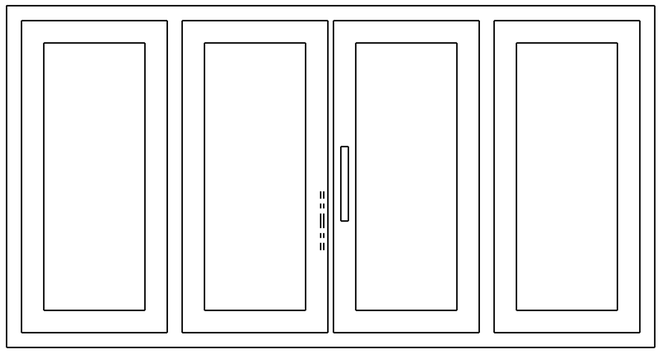

Flügel mit Falzhebelverschluss — Aktivflügel

rs gezeichnet ls spiegelbildlich — ls gezeichnet rs spiegelbildlich

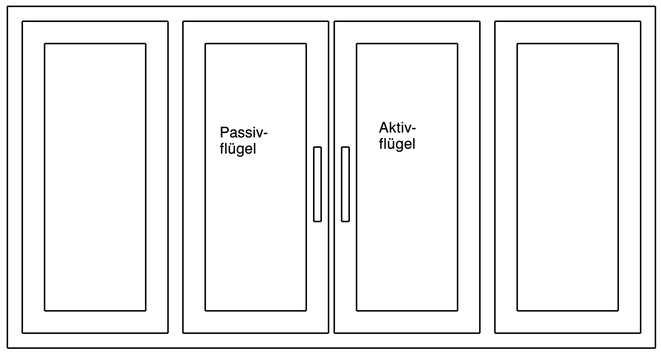

Der Aktivflügel ist zuerst zu öffnen, jedoch zuletzt zu schließen.

Schema C / Beschlagübersicht

Description
Parallelschiebe-Kippbeschlag GU-966/150 mZ TZ
für Kunststoffsysteme, Nutlage 9/13mm
–

GU	Release No. --	Level	Released		Scale	Modification	Size
	Mod. No. G25819	Ver.	--	--	%	4	1
		Draft	30.11.2010	Mo		Drawing No. 0-45817-BK-0-0	Sheet 4/7
	Replacement for --						

Proprietary rights apply in accordance with ISO 16016.

20120118

GU
GRETSCH-UNITAS

GB
F
E

Passivflügel mit Falzhebelverschluss ZH

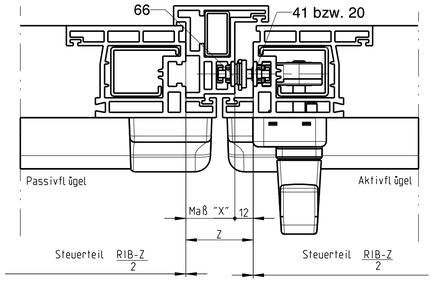

Fenster mit losem Pfosten und Falzhebelverschluss ZK

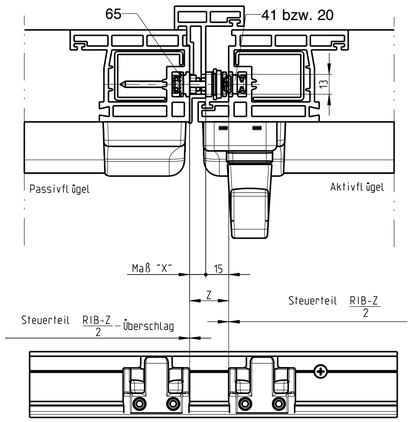

Beide Flügel mit Drehgriff

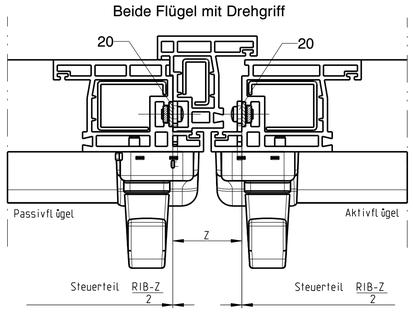

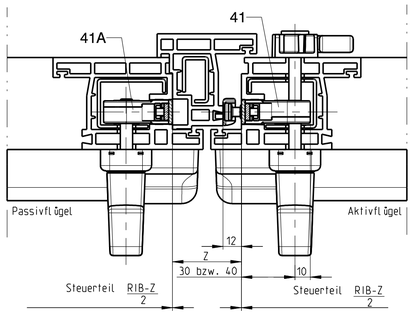

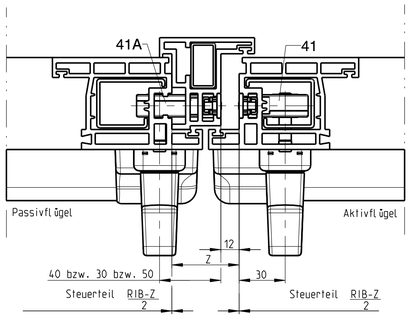

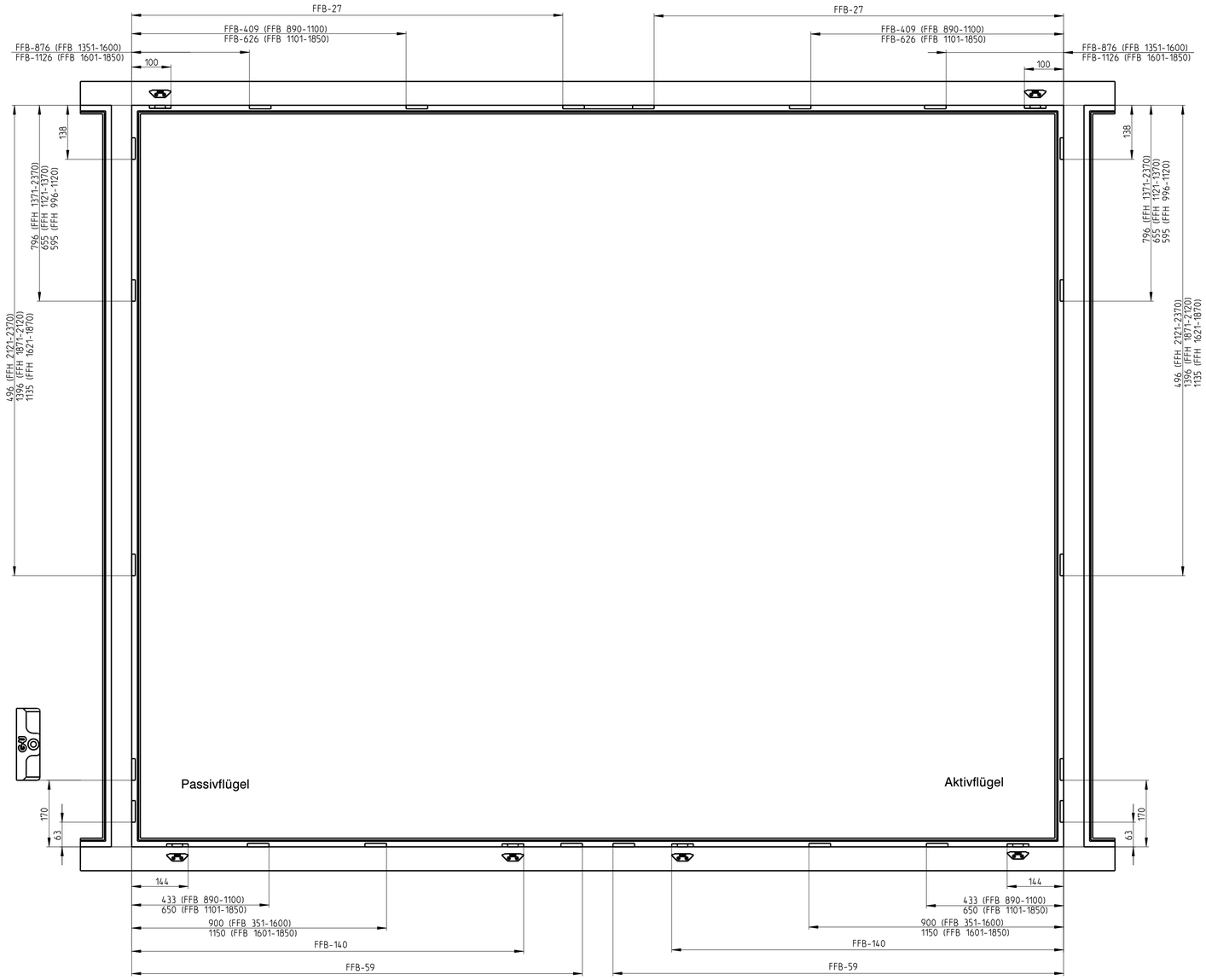

Passivflügel mit beweglichem Pfosten

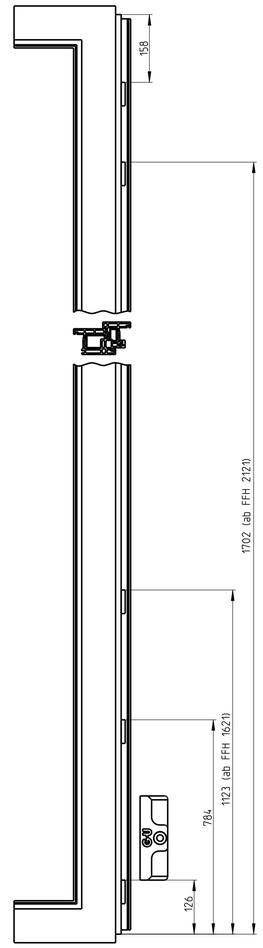

Schema C / Detail Schnitte

2 Schiebeflügel / Festverglasungen mit beweglichem Pfosten

2 Schiebeflügel / 2 Drehflügel mit beweglichem Pfosten

Description

Parallelschiebe-Kippbeschlag GU-966/200 mZ TZ
für Kunststoffsysteme, Nutlage 9/13mm
–

GU	Release No. --	Level	Released		Scale	Modification	Size
		Ver.	--	--	%	4	1
	Mod. No. 625819	Draft	30.11.2010	Mo		Drawing No.	Sheet
	Replacement for --					0-45817-BK-0-0	5/7

Proprietary rights apply in accordance with ISO 16016.

20120118

GU
GRETSCH-UNITAS

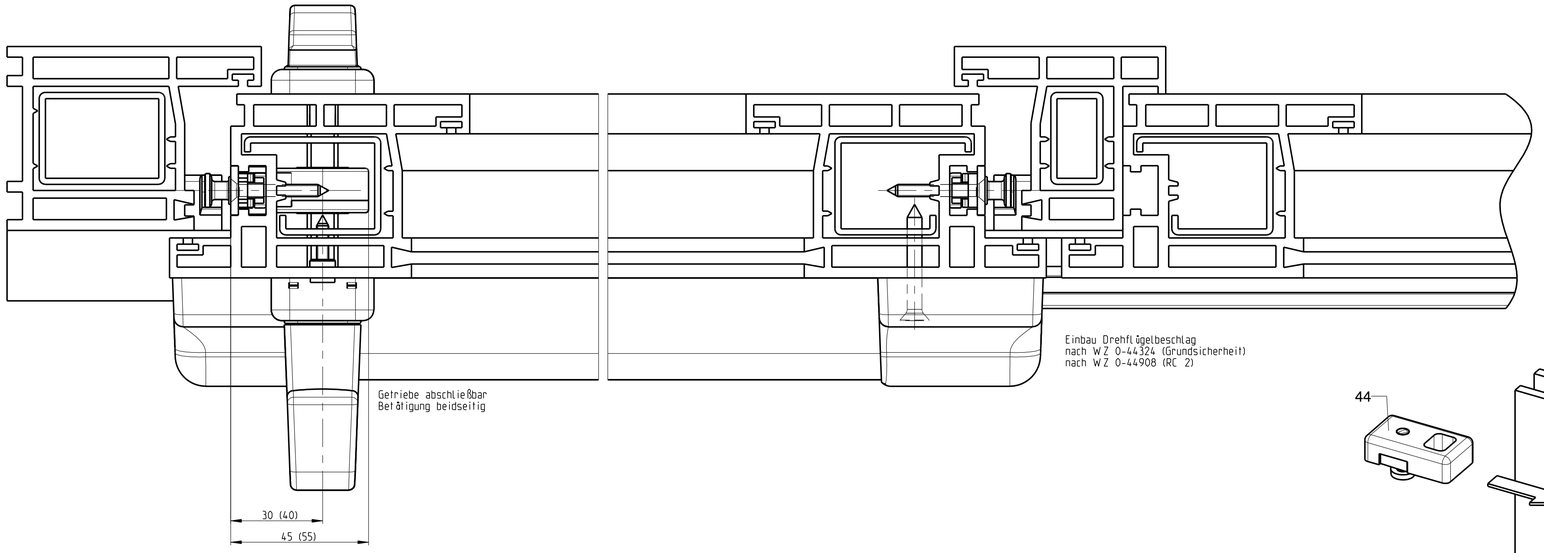

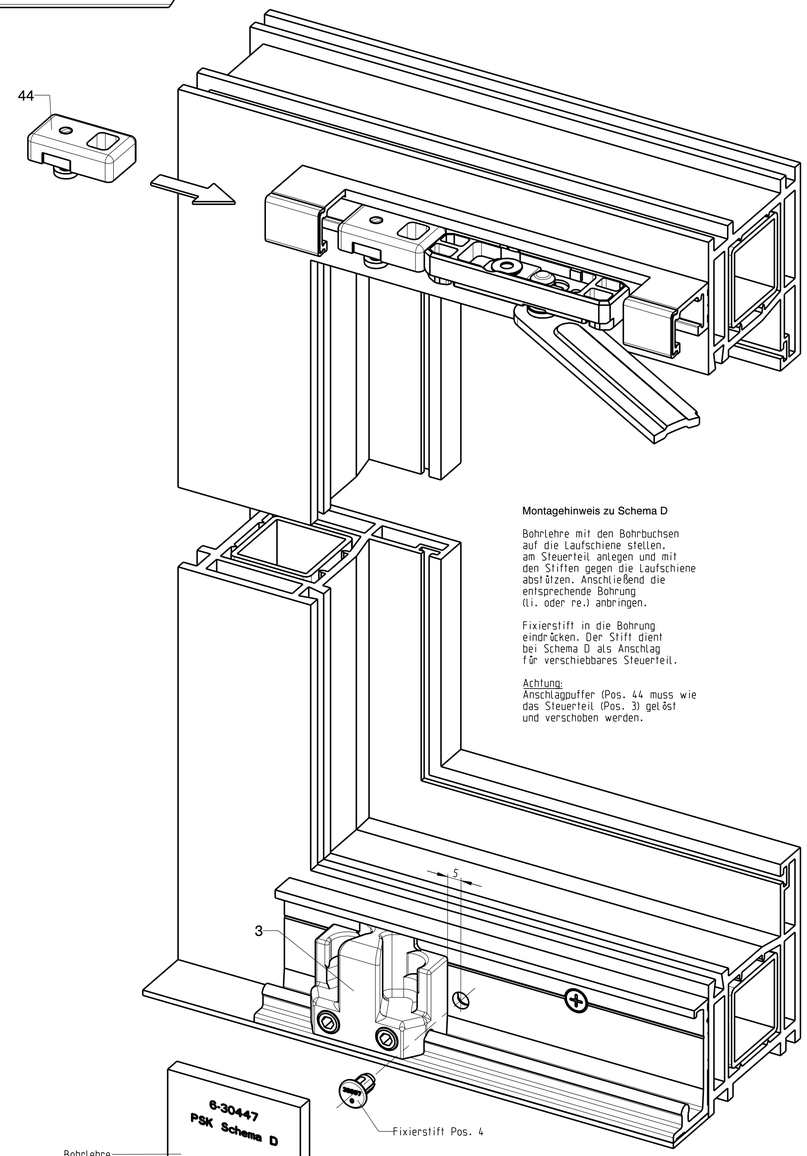

Montagehinweis zu Schema D

Bohrlehre mit den Bohrbuchsen auf die Laufschiene stellen, am Steuerteil anlegen und mit den Stiften gegen die Laufschiene abstützen. Anschließend die entsprechende Bohrung (li. oder re.) anbringen.

Fixierstift in die Bohrung eindrücken. Der Stift dient bei Schema D als Anschlag für verschiebbares Steuerteil.

Achtung:
Anschlagpuffer (Pos. 44 muss wie das Steuerteil (Pos. 3) gelöst und verschoben werden.

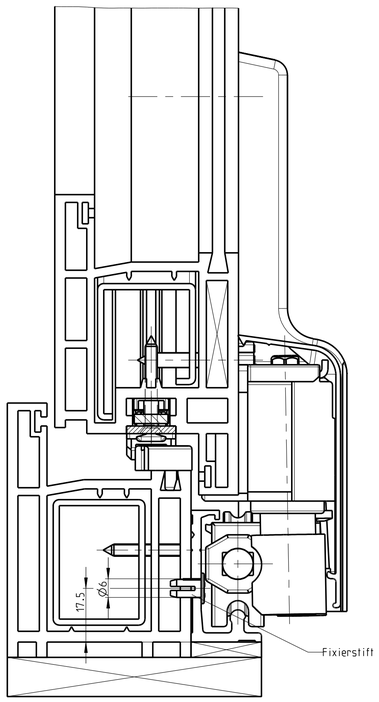

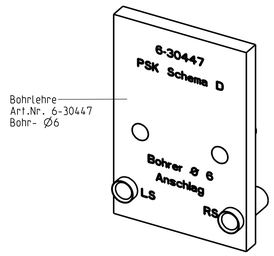

Bohrlehre
Art.Nr. 6-30447
Bohr- Ø6

Schema D

Schiebeflügel / Drehflügel
mit losem Mittelpfosten

Description
Parallelschiebe-Kippbeschlag GU-966/200 mZ TZ
für Kunststoffsysteme, Nutlage 9/13mm
–

GU	Release No. --	Level	Released		Scale	Modification	Size
	Mod. No. 625819	Ver.	--	--	%	4	1
		Draft	30.11.2010	Mo		Drawing No.	Sheet
	Replacement for --					0-45817-BK-0-0	6/7

GB
F
E

Proprietary rights apply in accordance with ISO 16016.

20120118

Gr.	FFB	Maß L	Anzahl der Schraublöcher	Teilung / Maß T	Verwendung
20	720-850	1960	10	200	Führungs.- P 1225 und Laufschiene P 1213
25	851-1100	2460	13		
30	1101-1350	2960	15		
35	1351-1600	3460	18		
40	1601-1850	3960	20		
67	Lagerlänge	6700	34		

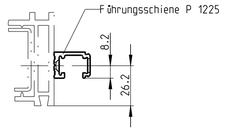

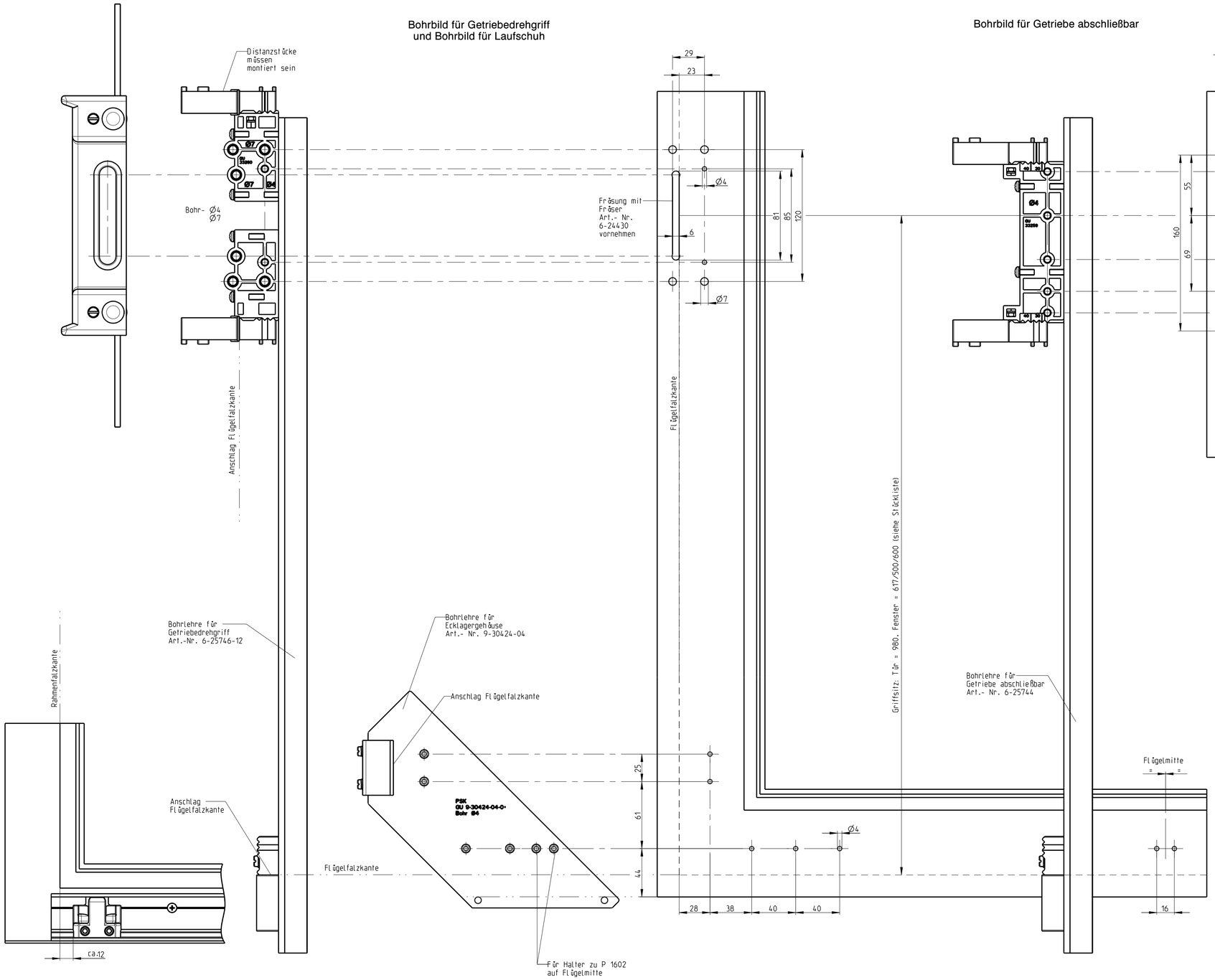

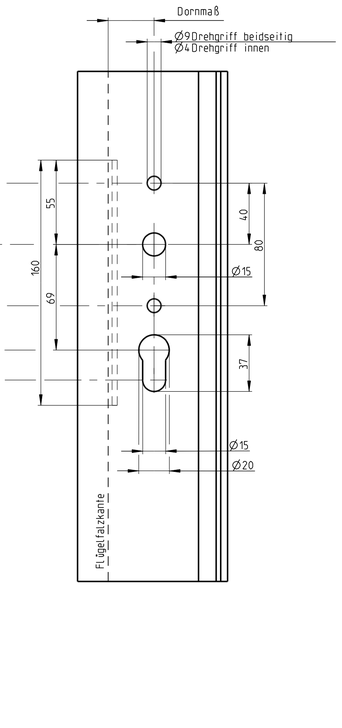

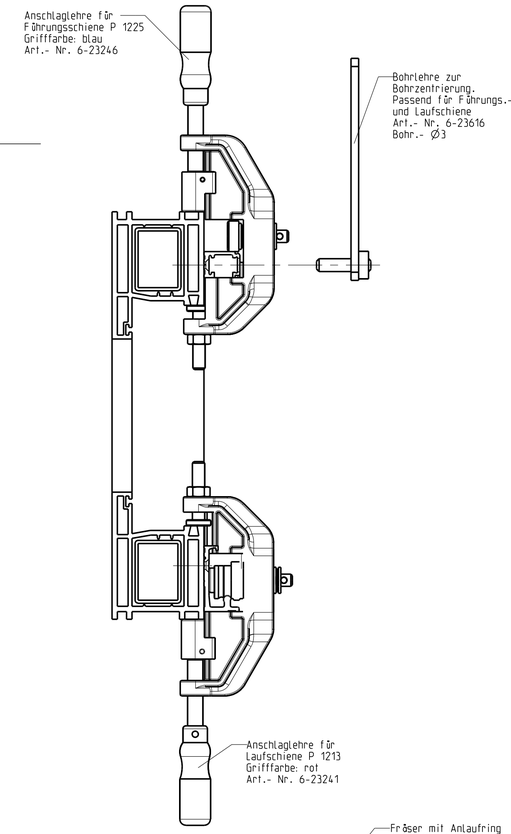

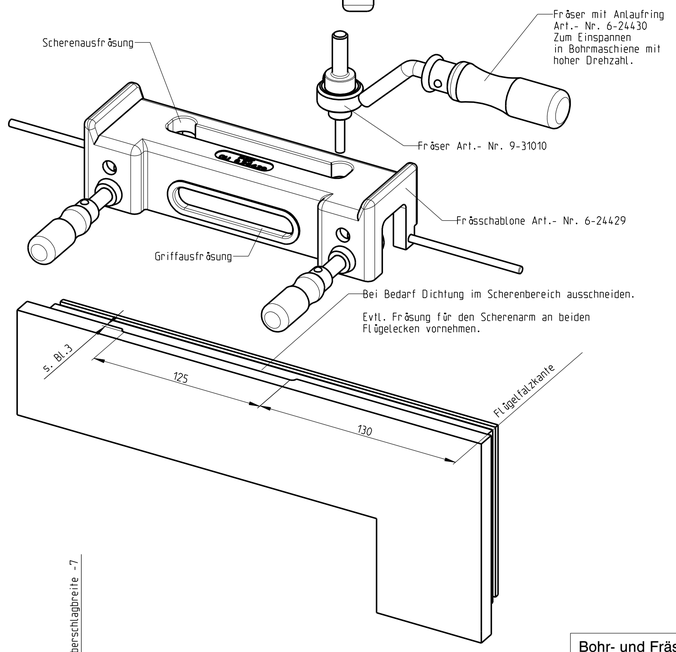

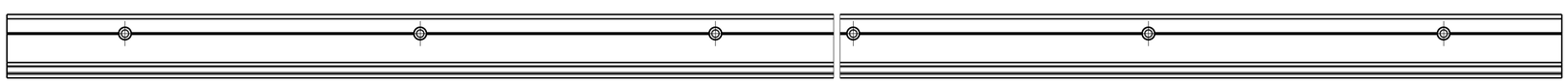

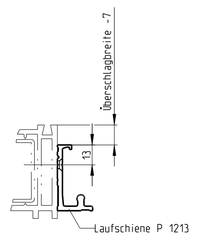

Bohr- und Fräslehren

Description

Parallelschiebe-Kippbeschlag GU-966/200 mZ TZ
für Kunststoffsysteme, Nutlage 9/13mm
–

GU	Release No. --	Level	Released		Scale	Modification	Size
	Mod. No. 625819	Ver.	--	--	%	4	1
		Draft	30.11.2010	Mo		Drawing No.	Sheet
	Replacement for --					0-45817-BK-0-0	7/7

GB
F
E

Proprietary rights apply in accordance with ISO 16016.

20120118

GU
GRETSCH-UNITAS

Pos	Denominación				Art. N°	Unidades por esquema A	C	D	G	K
1	Carro	delante		li.	6-32247	1	2	1		2
				ld.						
2		detrás		li.	6-29555	1	2	1		2
				ld.						
3	Pieza de mando				6-33328	1	2	1		2
4	Punta de fijación	Sólo en esquema D			9-39897	--	--	1	--	--
5	Compás	delante	Ranura 9	li.	6-32204-09	1	--	1		2
				ld.						
			Ranura 13	li.	6-32204-13					
				ld.						
5A	Compás esquema C activo	delante	Ranura 9	li.	6-34983-09	--	1	--		--
				ld.						
			Ranura 13	li.	6-34983-13					
				ld.						
5B	Compás esquema C pasivo	delante	Ranura 9	li.	6-32535-09	--	1	--		--
				ld.						
			Ranura 13	li.	6-32535-13					
				ld.						
6	Compás	detrás	Ranura 9	li.	6-32537-09	1	2	1		2
				ld.						
			Ranura 13	li.	6-32537-13					
				ld.						
7	Recubrimiento				9-35573	2	4	2		4
8	Deslizador del compás				6-22755	2	4	2		4
9	Eckumlenkung vorn				6-32539	1	--	1		2
9A	Transmisión de ángulo delantera esquema C activo				6-34992	--	1	--		--
9B	Transmisión de ángulo delantera esquema C pasivo				6-32543	--	1	--		--
10	Transmisión de ángulo trasera				6-32550	1	2	1		2
12	Manilla a mecanismo DIRIGENT			li. o ld.	6-24542	1	2	1		2
13	Tuerca de casquillo				9-30705	2	4	2		4
14	Tornillo avellanado M5x20 DIN 965				9-13133-20	2	4	2		4
15	Acoplamiento	NL 9	Espesor de solapa 14-20		9-30111	1	2	1		2
		NL 13	Espesor de solapa 15-21.5		9-31015					
		NL 13	Espesor de solapa 21.5-28	A elegir	9-40291					
16	Tornillo lenticular M5x6 DIN 7985				9-13290-06	2	4	2		4
17	Recubrimiento			li.	9-38521	1	2	1		2
				ld.						
18	Tope con muelle				6-29564	1	2	1		2
19	Soporte				9-38522	1	2	1		2

Pos	Denominación	FFH	Longitud	TZ	Posición de manilla	Art. N°	A	C	D	G	K
20	Pieza central vertical	820-995	465	-	440	6-32304-01	2	3	2		4
		996-1120	590	1	440	6-32304-02					
		1121-1370	840	1	500	6-32304-03					
		1371-1620	1090	1	600	6-32304-04					
		1621-1870	1340	2	600	6-32304-05					
		1871-2120	1590	2	980	6-32304-06					
		2121-2370	1840	2	980	6-32304-07					
		1621-1870	1340	2	980	6-32304-55					

Pos	Denominación	FFB	Longitud	TZ	Art. N°	A	C	D	G	K
21	Pieza central horizontal	720-890	730	0	6-32307-02	2	4	2		4
		891-1100	480	1	6-32307-01					
		1101-1350	730	1	6-32307-02					
		1351-1600	980	2	6-32307-03					
		1601-1850	1230	2	6-32307-04					
25	Barra Ø 10	FFB	Longitud			1	2	1		2
		720-1100	800		9-23055-08					
		1101-1350	1050		9-23055-10					
		1351-1600	1300		9-23055-13					
		1601-1850	1550		9-23055-15					
26	Caballete de apoyo	a partir de FFB 1601			6-29750	1	2	1		2
27	Perfil de recubrimiento inferior P 1602	FFB	Longitud			1	2	1		2
		720-1100	1035		9-38801-10					
		1101-1350	1285		9-38801-13					
		1351-1600	1535		9-38801-15					
		1601-1850	1785		9-38801-18					
28	Carril de rodadura P 1213	Campo de aplicación ver hoja 7			9-30162-99	1				
29	Carril de guía P 1225				9-30140-99	1				
30	Perfil de recubrimiento P 1226	longitudes como Pos. 29			9-30141	1				
31	Tapa para carril de guía				9-30142	2				
32	Cerradero zinc	Véase la tabla Cerraderos y Placas de retención								
34	Placa de retención									
52	Antifalsa-maniobra				K-17060-00-9	1	2	1		2
53	Cerradero SE de acero	Véase la tabla Cerraderos y Placas de retención								
54	Cerradero SE de acero									
57	Limitador de aire de rebajo									
58	Centrado de la hoja				9-43223	1	2	1		2

Pos	Denominación	FFH	Longitud	BC	Posición de manilla	Art. N°	A	C	D	G	K
65	Cremona con palanca de rebajo ZK	1371-1620	1090	1	495	6-33018-04	--	1	--		--
		1621-1870	1340	1	703	6-33018-55					
66	Cremona con palanca de rebajo ZH	1371-1620	1090	1	495	6-33017-04	--	1	--		--
		1621-1870	1340	1	703	6-33017-55					
69	Palanca de rebajo ZK					6-25020	--	1	--		--
69A	Tornillo avellanado Spax 4x70					9-13246-70	--	2	--		--
77	Cerradero esquema C	Véase la tabla Cerraderos y Placas de retención									
77A	Tornillo avellanado M4x10										
78	Cerradero para perno fungiforme esquema C										

GB
F
E

Piezas opcionales

Pos.	Denominación		Art. N°	A	C	D	G	K
35	Manilla a mecanismo DIRIGENT cerrable	li. o ld.	6-26058	1	2	1		2
36	Manilla DIRIGENT ambos lados Altura de montaje manilla exterior 15 mm con perforación PZ		6-25164	1	2	1		2
37	Manilla DIRIGENT ambos lados Altura de montaje manilla exterior 30 mm con perforación PZ		6-24624	1	2	1		2
38	Manilla DIRIGENT interior: con perforación PZ	con levas sin levas	6-24622 6-24623	1	2	1		2
39	Roseta de cubierta exterior		9-30489	1	2	1		2
40	Tornillo avellanado M6		9-13274	2	4	2		4
41	Cremona para cerrar con llave entrada 40 (longitudes como Pos. 20) (Al utilizar cremonas cerrables se prescinde de la pieza central Pos. 20 y FFH min. = 850)		6-32335-99	1	1	1		2
	Opcional cremona cerrable entrada 30		6-32343-99					
41A	Cremona cerrable entrada 30	FFH		--	1	--		--
		1371-1620	6-33574-04					
		1621-1870	6-33574-55					
	Cremona cerrable entrada 40	1371-1620	6-33575-04					
		1621-1870	6-33575-55					
	Cremona cerrable entrada 50	1371-1620	6-33576-04					
		1621-1870	6-33576-55					
43	Mittelstück waagrecht		6-32307-12	2	4	2		4
44	Tope para P 1225		6-30388	1	2	1		2
45	Prolongación de cremona	L= 250 mm	6-24737	2	4	2		4
		L = 500 mm (1 bulón de cierre)	6-32993		3			
45A	Prolongación de cremona con palanca de rebajo	FFH / Longitud		--	1	--		--
		1871-2370 / 500	6-25059					
68	Capuchón protector de la palanca de rebajo		9-34300	--	1	--		--

Tabla de cerraderos y placas de retención

	Denominación	Art. N°	FFB	FFH	Seguridad básica Unidades por esquema A	D	G	K	Seguridad básica aumentada Unidades por esquema A	D	G	K	RC 2 A	D	G	K	FFH	C con montante móvil (unidades por esquema) Seguridad básica	Seguridad básica aumentada	RC 2
32	Cerraderos (zinc)	Según sistema de perfil	720-890	820-995	3		6		1			2	1		2		1371-1620	10	5	2
				996-1620	5		10		3			6	para el seguro contra desquicie en la transmisión de ángulo trasera				1621-1870	13	8	para el seguro contra desquicie en la transmisión de ángulo trasera
				1621-2370	7		14		5			10					1871-2370	16	11	
			891-1350	820-995	5		10		3			6					1371-1620	14	9	
				996-1620	7		14		5			10					1621-1870	17	12	
				1621-2370	9		18		7			14					1871-2370	20	15	
			1351-2100	820-995	7		14		5			10					1371-1620	18	13	
				996-1620	9		18		7			14					1621-1870	21	16	
				1621-2370	11		22		9			18					1871-2370	24	19	
53	Cerraderos SE (Acero)				2		4		4			8	--		--		--	5	10	--
54	Cerraderos SE (Acero)		720-890	820-995	--		--		--			--	4		8		1371-1620	--	--	13
				996-1620									6		12		1621-1870			16
				1621-2370									8		16		1871-2370			19
			891-1350	820-995									6		12		1371-1620			17
				996-1620									8		16		1621-1870			20
				1621-2370									10		20		1871-2370			23
			1351-2100	820-995									8		16		1371-1620			21
				996-1620									10		20		1621-1870			24
				1621-2370									12		24		1871-2370			27
34	Rastplatte		--		3		6		3			6	3		6		6			
57	Limitador de aire de rebajo	9-43219			2		4		4			8	4		8		--			
					A elegir				A elegir				estándar							
77	Cerradero esquema C	9-31960	--														1371-1620 1621-1870 1871-2370	--	--	--
77A	Tornillo avellanado M4x10	9-13281-10	--														1371-1620 1621-1870 1871-2370	--	--	--
78	Cerradero para perno fungiforme Esquema C	9-39189	--														1371-1620 1621-1870 1871-2370	--	--	--

Disposición según esquema

Resumen de herrajes

Ver hoja 2

Esquema A

Hoja 2: Resumen de herrajes
Hoja 3: Detalle en sección

Hoja corredera / hoja practicable con montante fijo

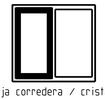

Hoja corredera / cristal fijo

Esquema C

Hoja 4: Resumen de herrajes
Hoja 5: Detalle en sección

2 hojas correderas / cristales fijos con montante móvil

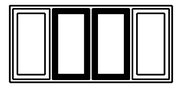

2 hojas correderas / 2 hojas practicables con montante móvil

Esquema D

Hoja 6: Detalle en sección

Hoja corredera / hoja practicable con montante móvil

Esquema G

Montaje del herraje ver hoja 2

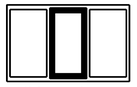

Hoja corredera / 2 cristal fijo

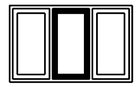

Hoja corredera / 2 hoja practicable con montante fijo

Esquema K

Montaje del herraje ver hoja 2

Hoja corredera / 2 cristal fijo

2 hojas correderas en esquina

ver WZ. 0-43982-BO

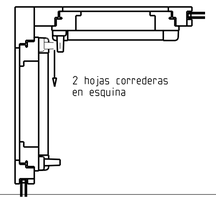

Carro en tándem y compás central

ver WZ. 0-45569-BK

Plantillas de taladrado y fresado

Ver hoja 7

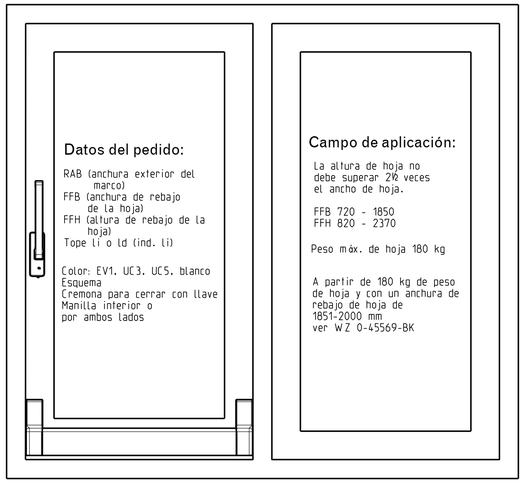

Es preciso tener en cuenta las informaciones de producto del fabricante del sistema; en especial las referidas a la construcción y mecanización sobre las dimensiones y peso máximos de las hojas, y sobre las propiedades del material; como por ejemplo, las dilataciones longitudinales de los perfiles.

Description
Herraje corredero-paralelo-abatible GU-966/200 mZ TZ para sistemas de PVC, ranura 9/13mm
–

GU	Release No. --	Level	Released		Scale	Modification	Size
	Mod. No. 025819	Ver.	--	--	%	4	1
		Draft	30.11.2010	Mo		Drawing No. 0-45817-BK-0-E	Sheet 1/7
	Replacement for --						

Proprietary rights apply in accordance with ISO 16016.

20120118

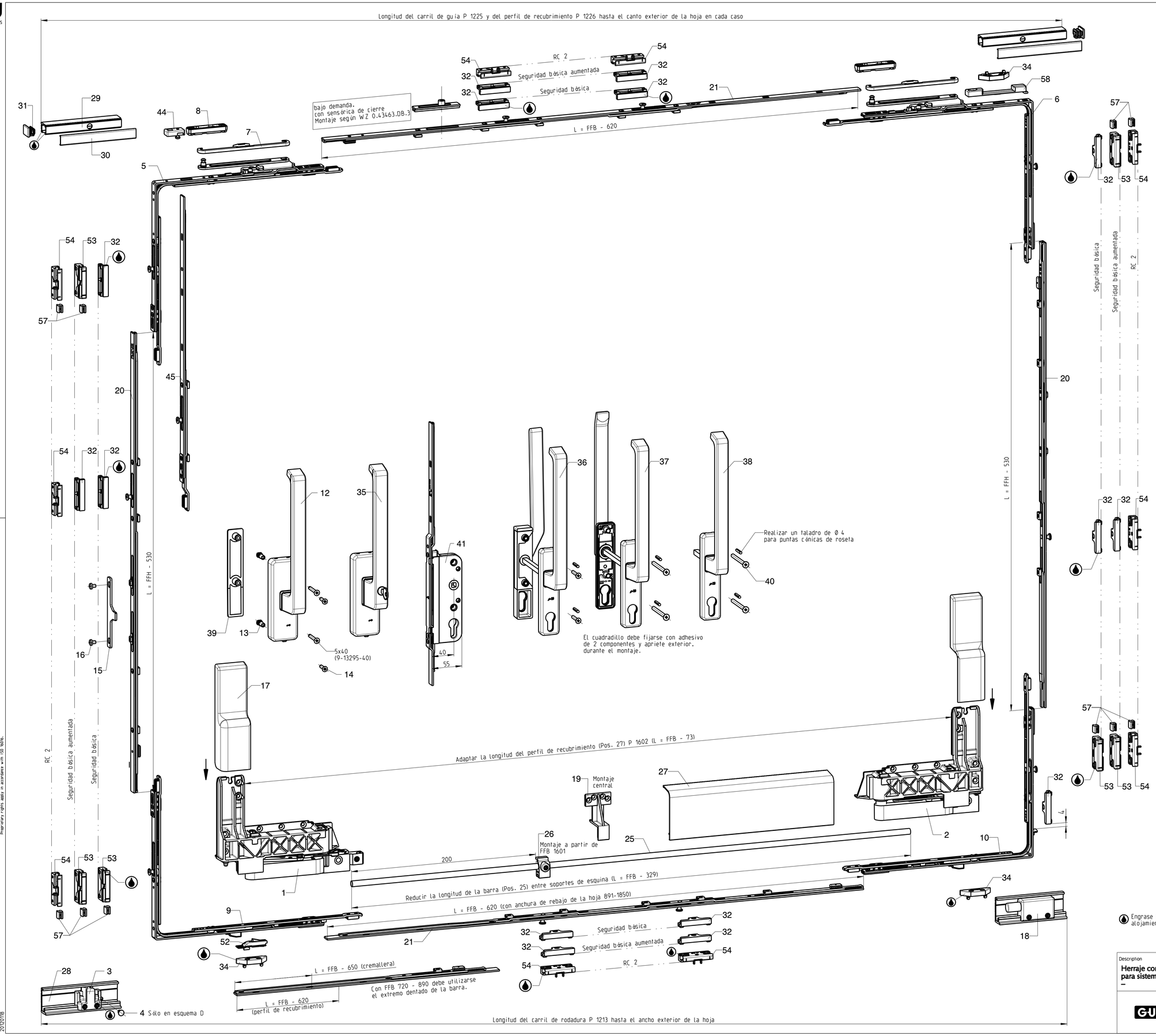

Instrucciones de montaje

Realizar los taladros y fresados con las plantillas disponibles o conforme a las cotas indicadas. Aire de rebajo periférico 12 mm.

Montaje de la hoja

<u>La totalidad de los herrajes se coloca en posición abatida.</u>

1. Montar las transmisiones de ángulo inferiores (Pos. 9 y 10) y los compáses (Pos. 5 y 6). y buscar la posición abatida □ de montaje.

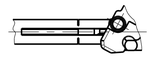

2. Recortar las piezas centrales verticales (Pos. 20) o la cremona cerrable (Pos. 41). y la pieza central horizontal (Pos. 21). suspendertas en la transmisión de ángulo y en el compás. y atornillarlas. (La posición de montaje viene dada por la punta de bloqueo. El centro del bulón de cierre coincide con la marca de la pletina). Indicación: Al recortar las piezas centrales horizontales tamaño 01. el lado con dentado largo debe estar enrasado con la pletina.

3. Introducir las lengüetas de unión hasta el tope sobre la pletina. y atornillarlas.

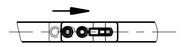

4. Montar el acoplamiento (Pos. 15).

5. Montar la manilla con mecanismo (Pos. 12) cuidando de que el pitón se enganche en el acoplamiento. Alternativa: Montar la manilla (Pos. 35).

6. Fijar los carros (Pos. 1 y 2) delante y detrás.

7. Montar el soporte (Pos. 19) en el centro de la hoja.

8. Cortar la barra (Pos. 25) e introducirla en carro trasero. Apretar los tornillos e introducirla en el carro delantero. Llevar los carros a la posición de cierre y apretar los tornillos del carro delantero. Par de apriete 10 - 12 Nm.

Montaje del bastidor

9. Colocar los cerradeors y las placas de retención. Utilizar las plantillas de posicionamiento conforme se muestra en el plano.

10. Recortar el carril de guía P 1225 (Pos. 29) y el perfil de recubrimiento P 1226 (Pos. 30). Montar el carril de guía. introducir el deslizador del compás (Pos. 8) y colocar las tapas (Pos. 31).

11. Recortar y montar el carril de rodadura P 1213 (Pos. 28).

12. Deslizar la pieza de mando (Pos. 3) sobre el carril de rodadura y apretar los tornillos con una llave SW4. Par de apriete 10 - 12 Nm. Con elementos sin montantes (esquema D). utilizar la plantilla de taladro 6-30447.

Colocación de la hoja corredera

13. Llevar el herraje a la posición abatida (manilla horizontal).

14. Colocar la hoja inclinada sobre el carril de rodadura. Introducir completamente el eje de compás en el deslizador. y bloquearlo con una llave SW4 (ver Hoja 3). Para comprobar la seguridad del enclavamiento. tirar con fuerza del brazo del compás.

Comprobación de la posición de la hoja

15. No hay presente posición paralela en dirección de desplazamiento: Soltar los tornillos de fijación de la barra en el carro delantero. alinear la hoja en paralelo y volver a apretar los tornillos.

16. No hay presente posición paralela perpendicular: Sacar hacia el frente los cursores de bloqueo en los carros delantero y trasero. ajustar la perpendicularidad de la hoja con una llave SW4 y presionar de nuevo hacia dentro los cursores de bloqueo.

17. La hoja no se desplaza centrada con el bastidor: Aflojar los tornillos de fijación de la pieza de mando. desplazar ésta en correspondencia y volver a apretar los tornillos.

18. Montar en el centro el centrado de la hoja (Pos. 58). Si es necesario. alinearlo desplazándolo.

19. Bascular el tope con muelle (Pos. 18) en el carril de rodadura conforme a la abertura que se desee y apretarlo con una llave Allen SW4.

20. Fijar el perfil de recubrimiento P 1226 (Pos. 30) sobre el carril de guía P 1225 (Pos. 29).

21. Recortar el perfil de recubrimiento P 1602 (Pos. 27) y fijarla entre los carros.

22. Introducir desde arriba los recubrimientos (Pos. 17) hasta que se enclaven.

23. El carril de rodadura P 1213 (Pos. 28) debe apoyar en toda su longitud. y debe atornillarse con el marco.

Los tornillos de montaje indicados son una recomendación basada en nuestra experiencia.

La responsabilidad de la fijación adecuada de los accesorios corresponde al fabricante de ventanas y puertas.

Piezas de herrajes representadas en condiciones originales de suministro.

Engrase los puntos de cierre y las zonas de deslizamiento y alojamiento con un lubricante sin ácidos que no se endurezca.

Resumen de herrajes

Description

Herraje corredero-paralelo-abatible GU-966/200 mZ TZ para sistemas de PVC, ranura 9/13mm

–

Release No. --	Level	Released		Scale	Modification	Size
Mod. No. 025819	Ver.	--	--	%	4	1
	Draft	30.11.2010	Mo		Drawing No. 0-45817-BK-0-E	Sheet 2/7
Replacement for --						

GB F E

Proprietary rights apply in accordance with ISO 16016.

20120118

GU
GRETSCH-UNITAS

Desplazar el tope (Pos. 44) a la posición abatible contra el deslizador del compás Pos. 8) y fijarlo. Utilización fundamentalmente con hojas altas y delgadas.

Montaje del capuchón de cubierta del brazo de compás

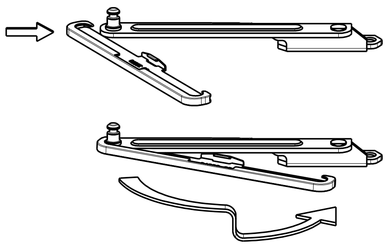

Bloqueo del eje del compás mediante llave SW 4. (Ver las instrucciones de montaje, punto 14)

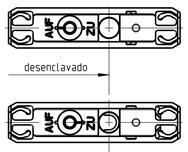

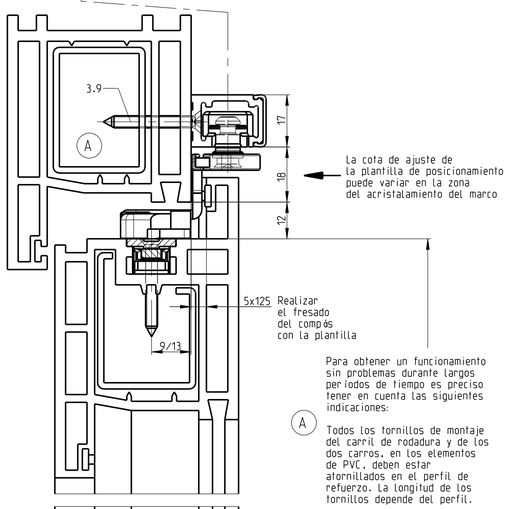

La cota de ajuste de la plantilla de posicionamiento puede variar en la zona del acristalamiento del marco

Realizar el fresado del compás con la plantilla

Para obtener un funcionamiento sin problemas durante largos periodos de tiempo es preciso tener en cuenta las siguientes indicaciones:

(A) Todos los tornillos de montaje del carril de rodadura y de los dos carros, en los elementos de PVC, deben estar atornillados en el perfil de refuerzo. La longitud de los tornillos depende del perfil.

(B) En la zona de los carros es necesario asegurar una transferencia de los esfuerzos compresores al perfil de refuerzo adaptada a la forma.

Deben tenerse en cuenta las indicaciones de mecanización del fabricante del perfil.

Si no se tienen en cuenta los puntos citados, la hoja puede desprenderse.

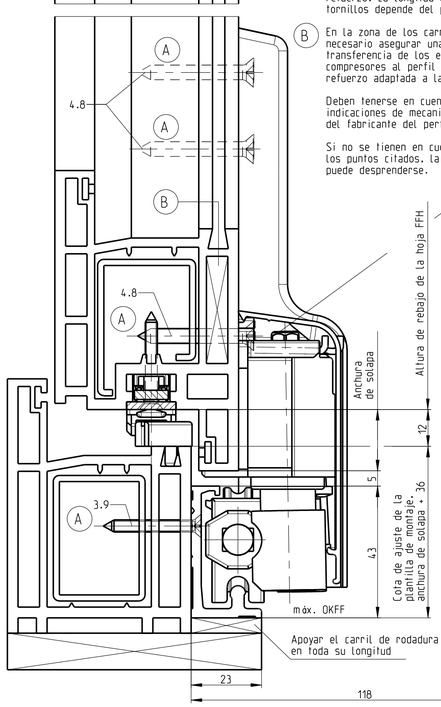

Apoyar el carril de rodadura en toda su longitud

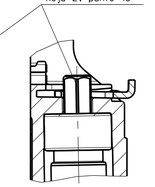

Regulación de altura en el carro ver hoja 2, punto 16

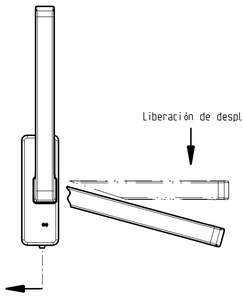

Liberación de desplazamiento

Protección de desbloqueo

Esquema A

Hoja corredera / cristal fijo

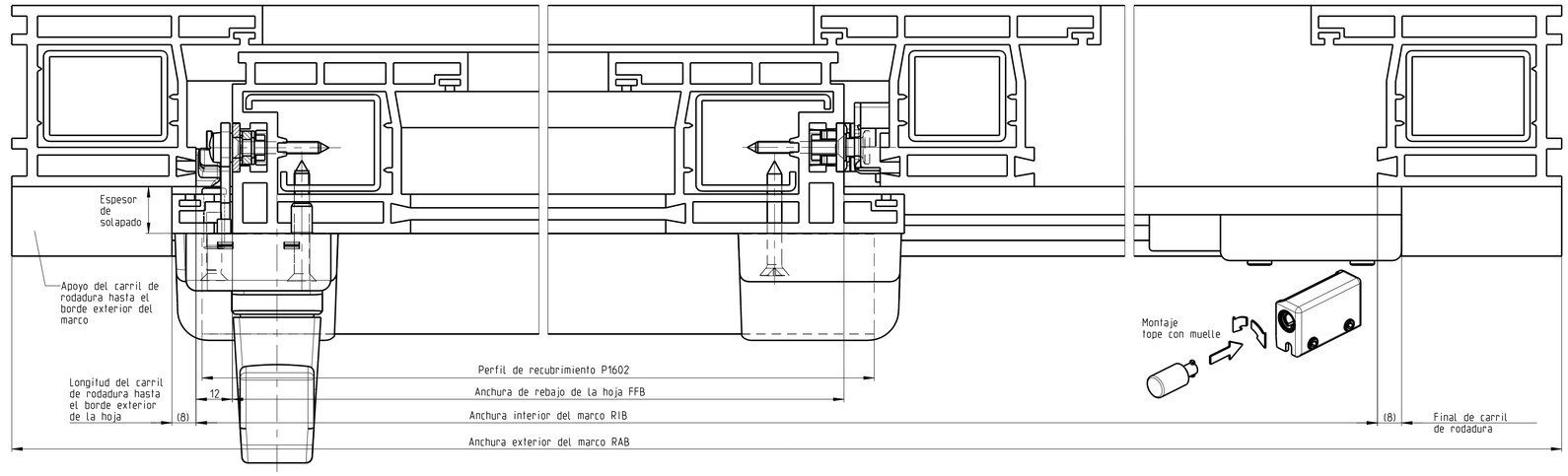

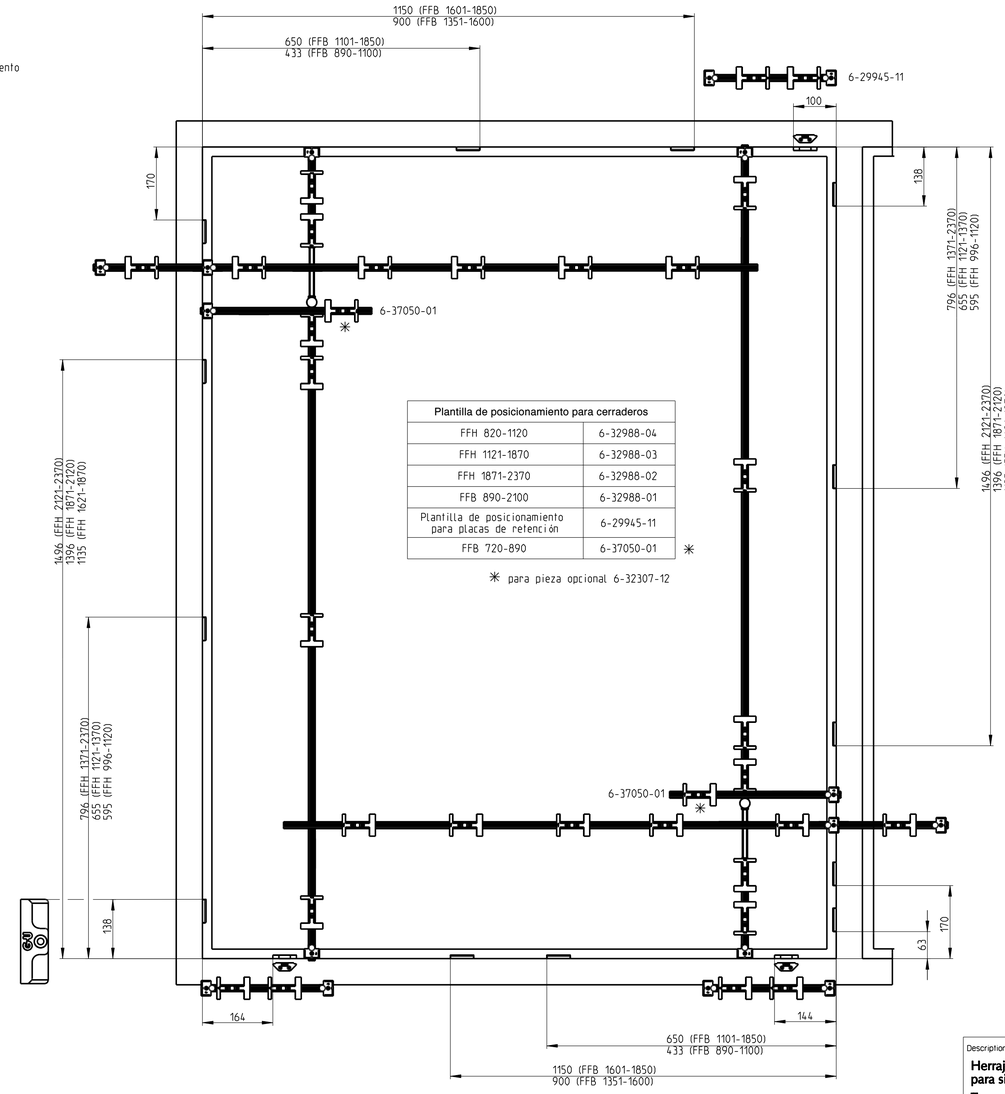

Plantilla de posicionamiento para cerraderos	
FFH 820-1120	6-32988-04
FFH 1121-1870	6-32988-03
FFH 1871-2370	6-32988-02
FFB 890-2100	6-32988-01
Plantilla de posicionamiento para placas de retención	6-29945-11
FFB 720-890	6-37050-01 *

* para pieza opcional 6-32307-12

Esquema A / Detalle de sección

Hoja corredera / hoja practicable con montante fijo
Montaje de herrajes practicables
ver WZ 0-44324 (seguridad básica)
ver WZ 0-44908 (WK)

Hoja corredera / cristales fijos

Description

Herraje corredero-paralelo-abatible GU-966/200 mZ TZ para sistemas de PVC, ranura 9/13mm

–

GU	Release No. --	Level	Released		Scale	Modification	Size
	Mod. No. 025819	Ver.	--	--	%	4	1
		Draft	30.11.2010	Mo		Drawing No.	Sheet
	Replacement for --					0-45817-BK-0-E	3/7

GB
F
E

Proprietary rights apply in accordance with ISO 16016.

20120118

GU
GRETSCH-UNITAS

GB
F
E

Instrucciones de montaje

Realizar los taladros y fresados con las plantillas disponibles o conforme a las cotas indicadas

Montaje de la hoja

La totalidad de los herrajes se coloca en posición abatida.

1. Montar la transmisión de ángulo (Pos. 9) y el compós (Pos. 5) y pasar a la posición abatida (posición de montaje)

2. Recortar las prolongaciones (Pos. 45 y 45A), suspenderlas en los compóses, y atornillarlas. Cota de recorte, ver la figura del punto 3.

3. Montar las piezas centrales verticales (Pos. 20) o la cremona cerrable (Pos. 41 o 41A). Recortar la cremona con palanca de rebajo ZK o ZH (Pos. 65 o Pos. 66) y las piezas centrales horizontales (Pos. 21), engancharlos en la transmisión de ángulo, y atornillarlos. Sobre las cotas de recorte de piezas centrales y prolongaciones, ver la figura inferior. Definir la posición de montaje a través de la punta de bloqueo. Con cremona con palanca de rebajo ZH (Pos. 66), ajuste respecto a la muesca (ver la figura inferior).

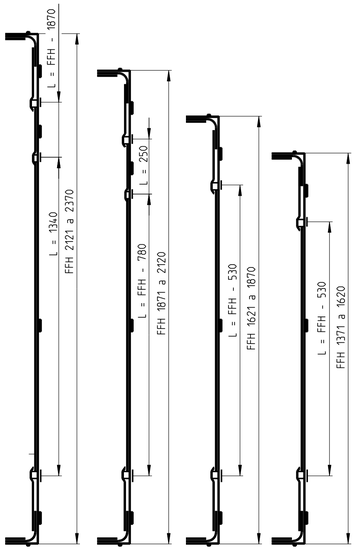

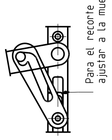

4. Montar el cerradero (Pos. 77 o 78) con tornillos avellanados M4 x 10 o Spax 4x40 (o similares para transmisión de ángulo).

Con montante móvil

5. Montar el perfil preparado.

6. Con cremona con palanca de rebajo ZK (Pos. 65), recortar el pitón a la separación del perfil.

Ejemplo:

Distancia al perfil, "X" =28mm, redondeada al 5 =25mm, recorte del pitón entre 25 y 30.

7. Con cremona con palanca de rebajo ZK (Pos. 65), recortar el pitón a la separación del perfil.

8. Atornille los cerraderos al perfil del montante móvil.

Los tornillos de montaje indicados son una recomendación basada en nuestra experiencia.

La responsabilidad de la fijación adecuada de los accesorios corresponde al fabricante de ventanas y puertas.

Piezas de herrajes representadas en condiciones originales de suministro.

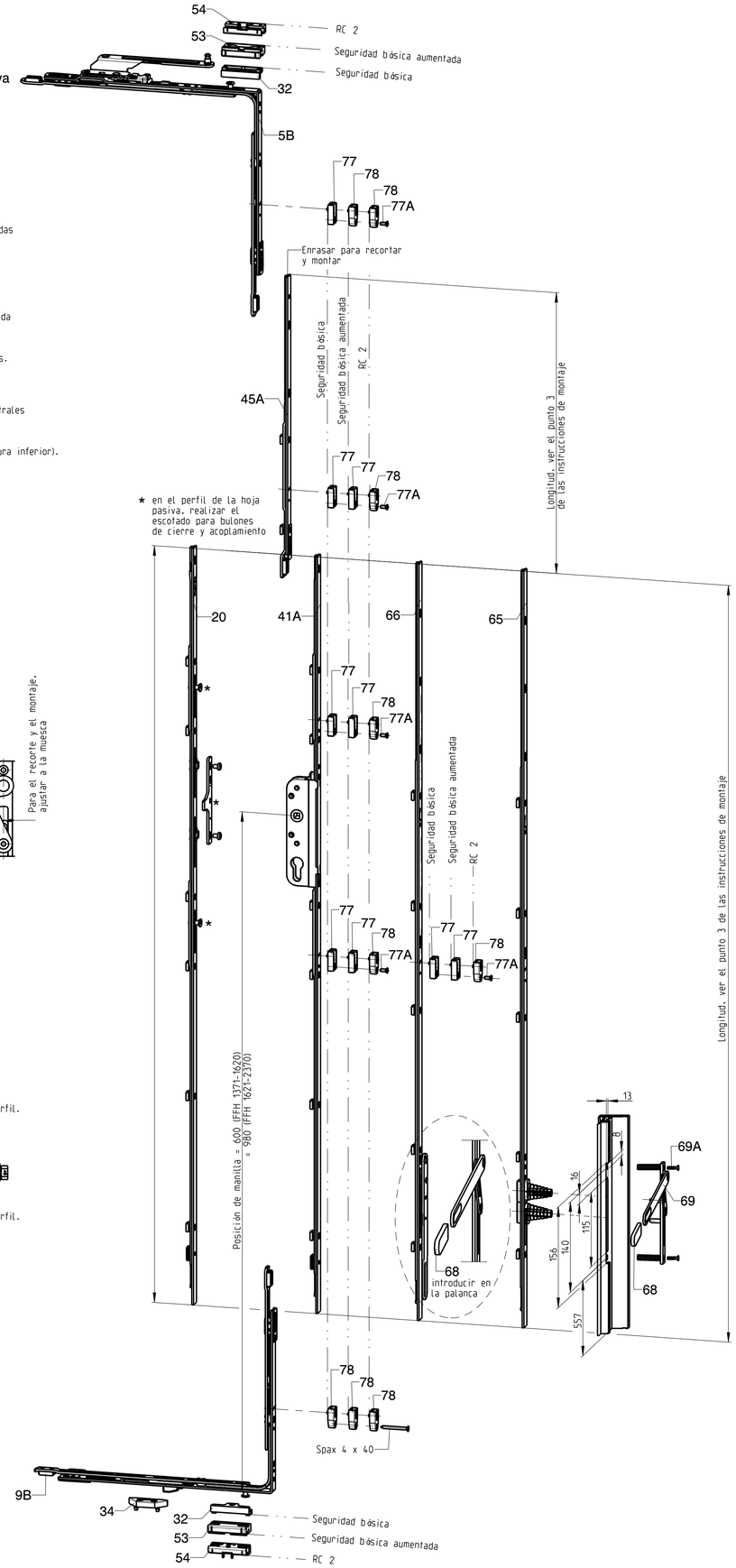

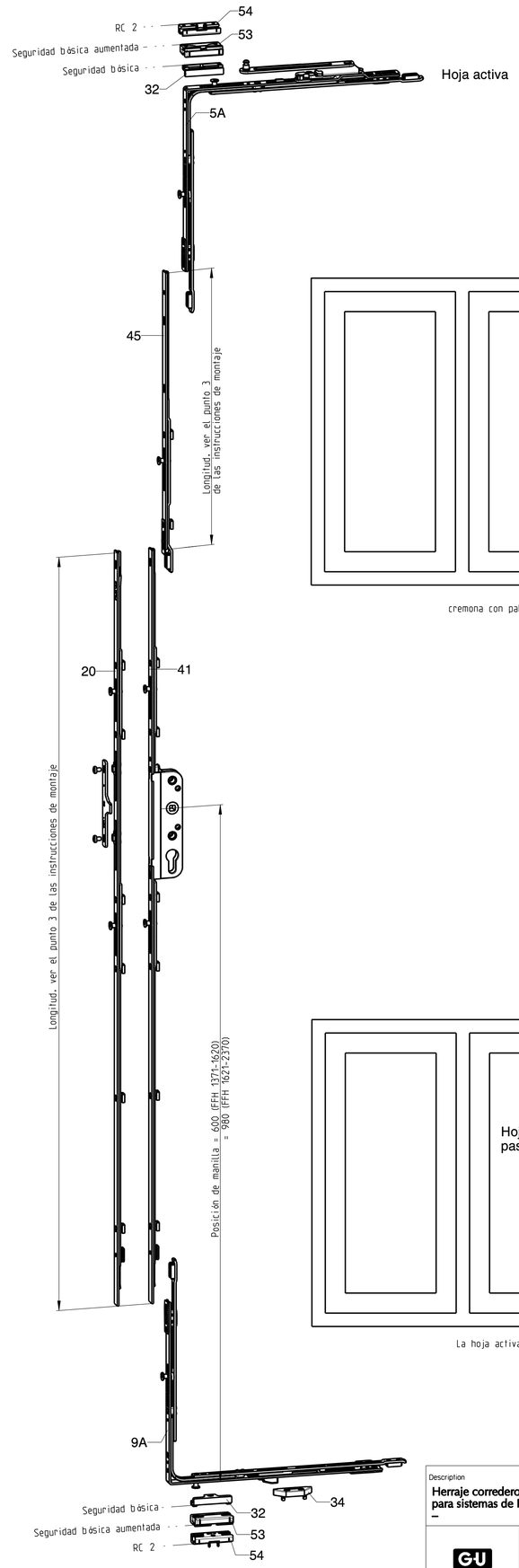

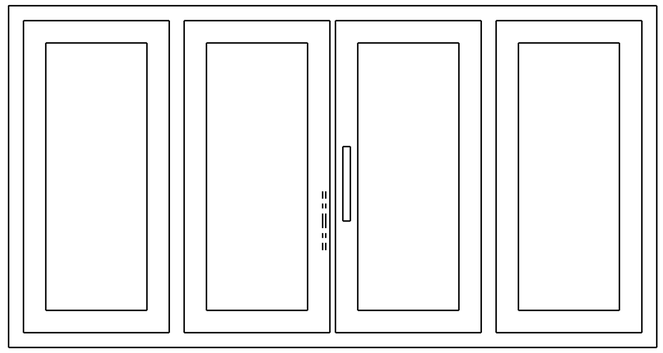

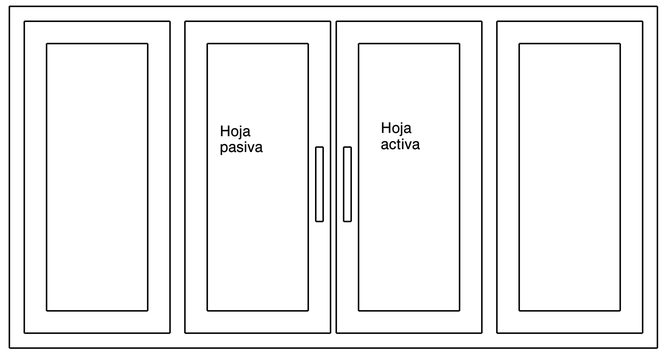

La hoja activa se abre la primera, pero se cierra la última.

Esquema C / Resumen de herrajes

Description
Herraje corredero-paralelo-abatible GU-966/200 mZ TZ para sistemas de PVC, ranura 9/13mm
–

GU	Release No. --	Level	Released		Scale	Modification	Size
	Mod. No. 025819	Ver.	--	--	%	4	1
		Draft	30.11.2010	Mo		Drawing No. 0-45817-BK-0-E	Sheet 4/7
	Replacement for --						

Proprietary rights apply in accordance with ISO 16016.

20120118

GU
GRETSCH-UNITAS

Hoja pasiva con cremona con palanca de rebajo ZH

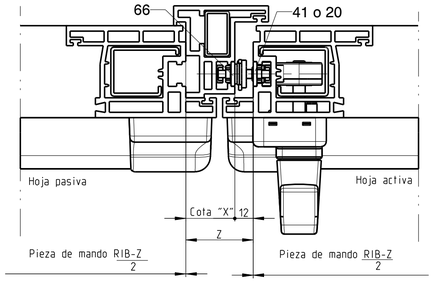

Ventana con montante móvil y cremona con palanca de rebajo ZK

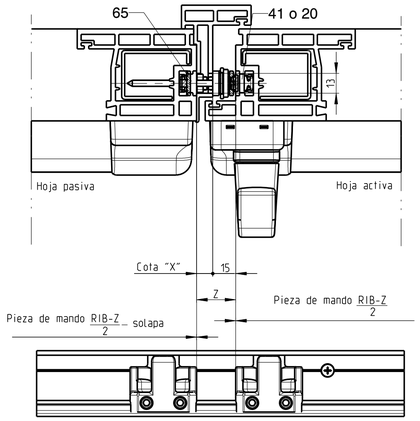

Ambas hojas con manilla

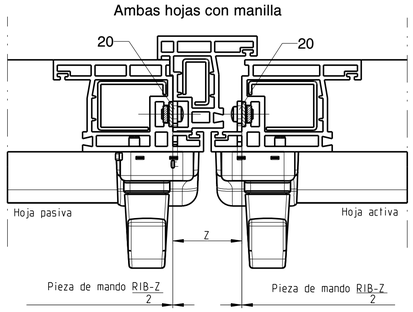

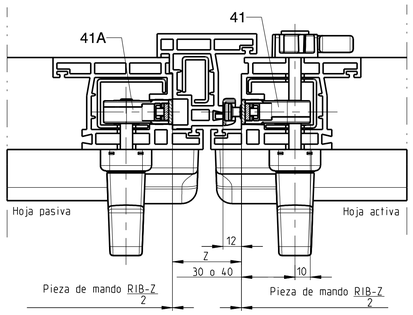

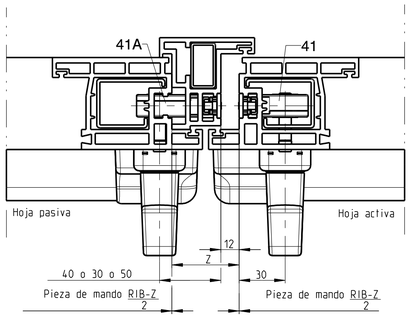

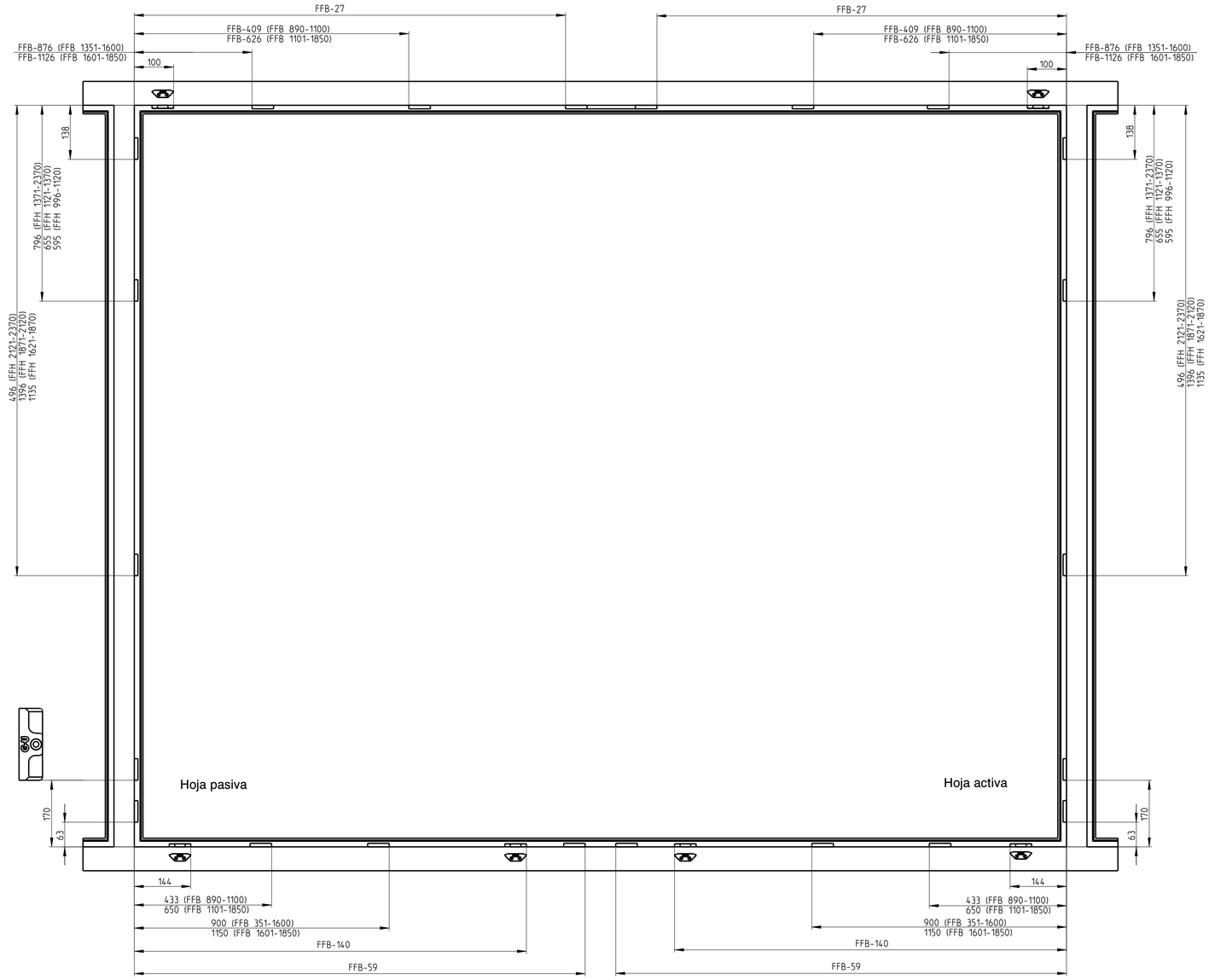

Hoja pasiva con montante móvil

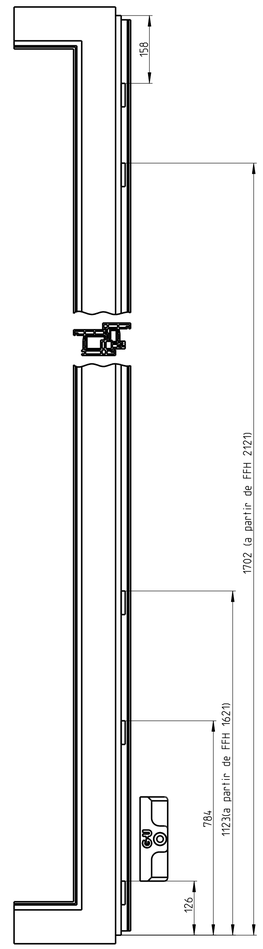

Esquema C / Detalle de sección

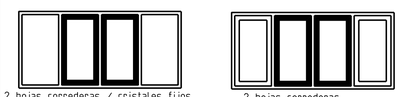

2 hojas correderas / cristales fijos con montante móvil

2 hojas correderas / 2 hojas practicables con montante móvil

Description

Herraje corredero-paralelo-abatible GU-966/200 mZ TZ para sistemas de PVC, ranura 9/13mm

–

GU	Release No. --	Level	Released		Scale	Modification	Size
	Mod. No. 625819	Ver.	--	--	%	4	1
		Draft	30.11.2010	Mo		Drawing No.	Sheet
	Replacement for --					0-45817-BK-0-E	5/7

GB
F
E

Proprietary rights apply in accordance with ISO 16016.

20120118

GU
GRETSCH-UNITAS

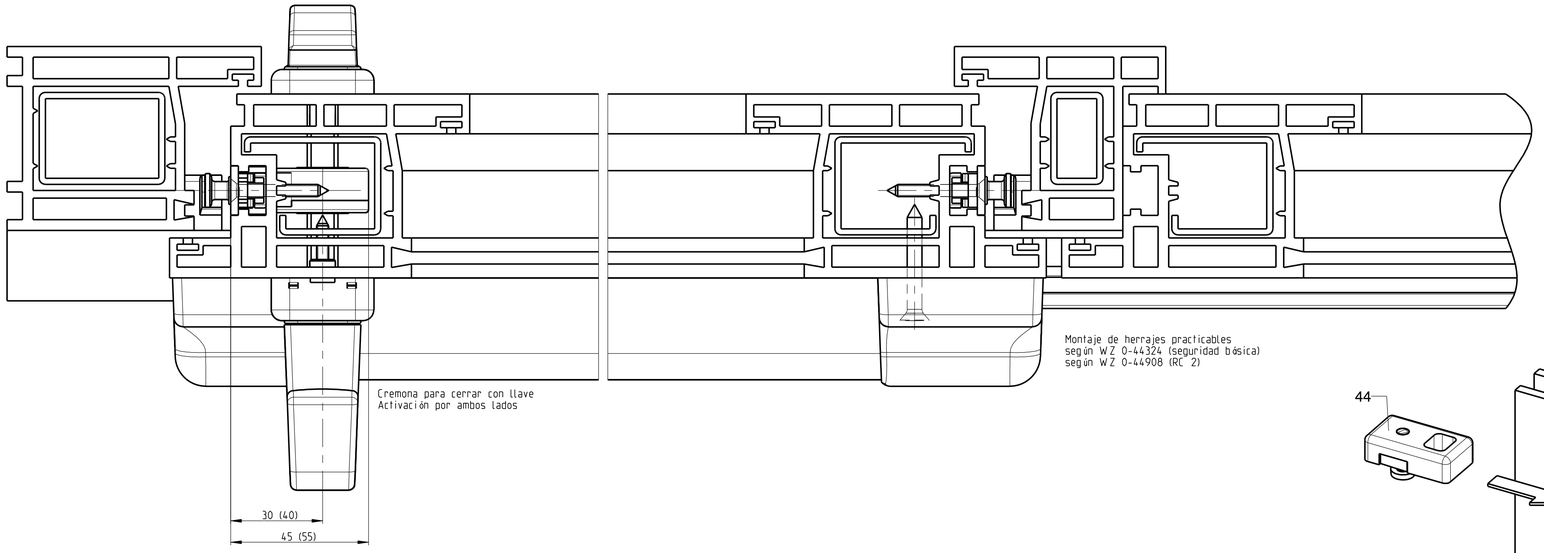

Montaje de herrajes practicables
según WZ 0-44324 (seguridad básica)
según WZ 0-44908 (RC 2)

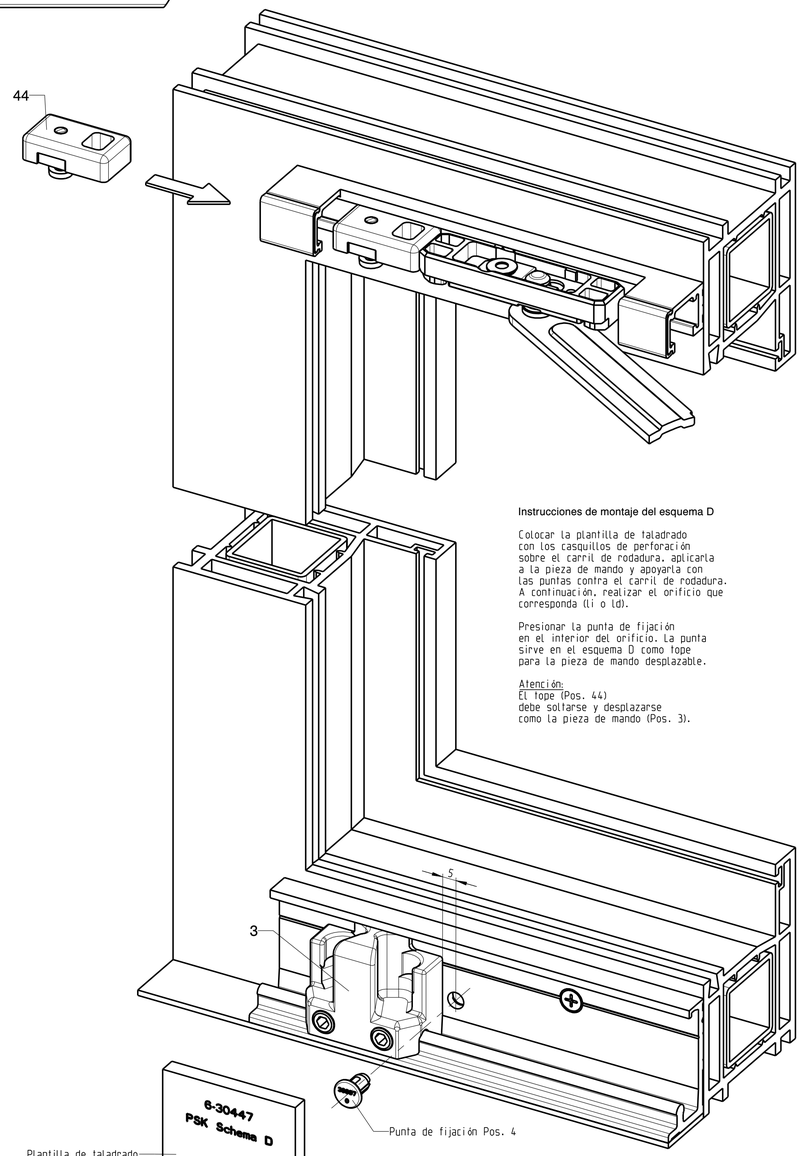

Instrucciones de montaje del esquema D

Colocar la plantilla de taladrado
con los casquillos de perforación
sobre el carril de rodadura, aplicarla
a la pieza de mando y apoyarla con
las puntas contra el carril de rodadura.
A continuación, realizar el orificio que
corresponda (li o ld).

Presionar la punta de fijación
en el interior del orificio. La punta
sirve en el esquema D como tope
para la pieza de mando desplazable.

Atención:
El tope (Pos. 44)
debe soltarse y desplazarse
como la pieza de mando (Pos. 3).

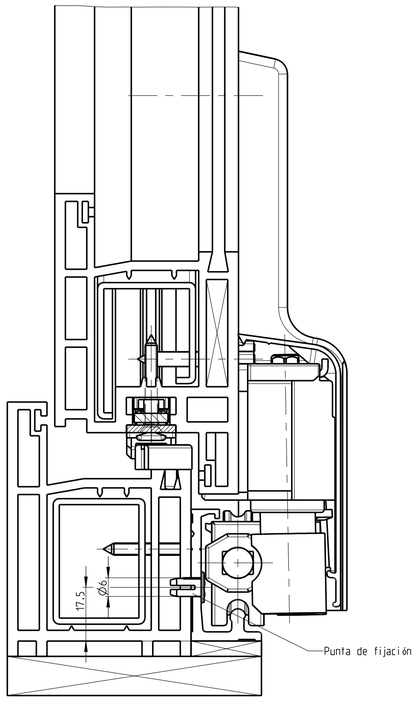

Esquema D

Hoja corredera / hoja practicable
con montante móvil

Description
Herraje corredero-paralelo-abatible GU-966/200 mZ TZ
para sistemas de PVC, ranura 9/13mm
–

GU	Release No. --	Level	Released		Scale	Modification	Size
	Mod. No. 025819	Ver.	--	--	%	4	1
		Draft	30.11.2010	Mo		Drawing No.	Sheet
	Replacement for --					0-45817-BK-0-E	6/7

GB
F
E

Proprietary rights apply in accordance with ISO 16016.

20120118

GU
GRETSCH-UNITAS

tamaño	FFB	Cota L	Número de orificios para tornillo	Escala / Cota T	Utilización
20	720-850	1960	10	200	Carril de guía P 1225 y de rodadura P 1213
25	851-1100	2460	13		
30	1101-1350	2960	15		
35	1351-1600	3460	18		
40	1601-1850	3960	20		
67	Longitud de almacén	6700	34		

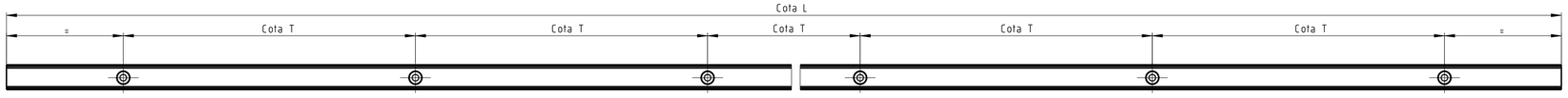

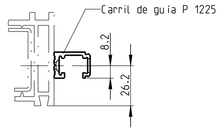

Esquema de taladro para manilla con mecanismao
y esquema de taladro para carro

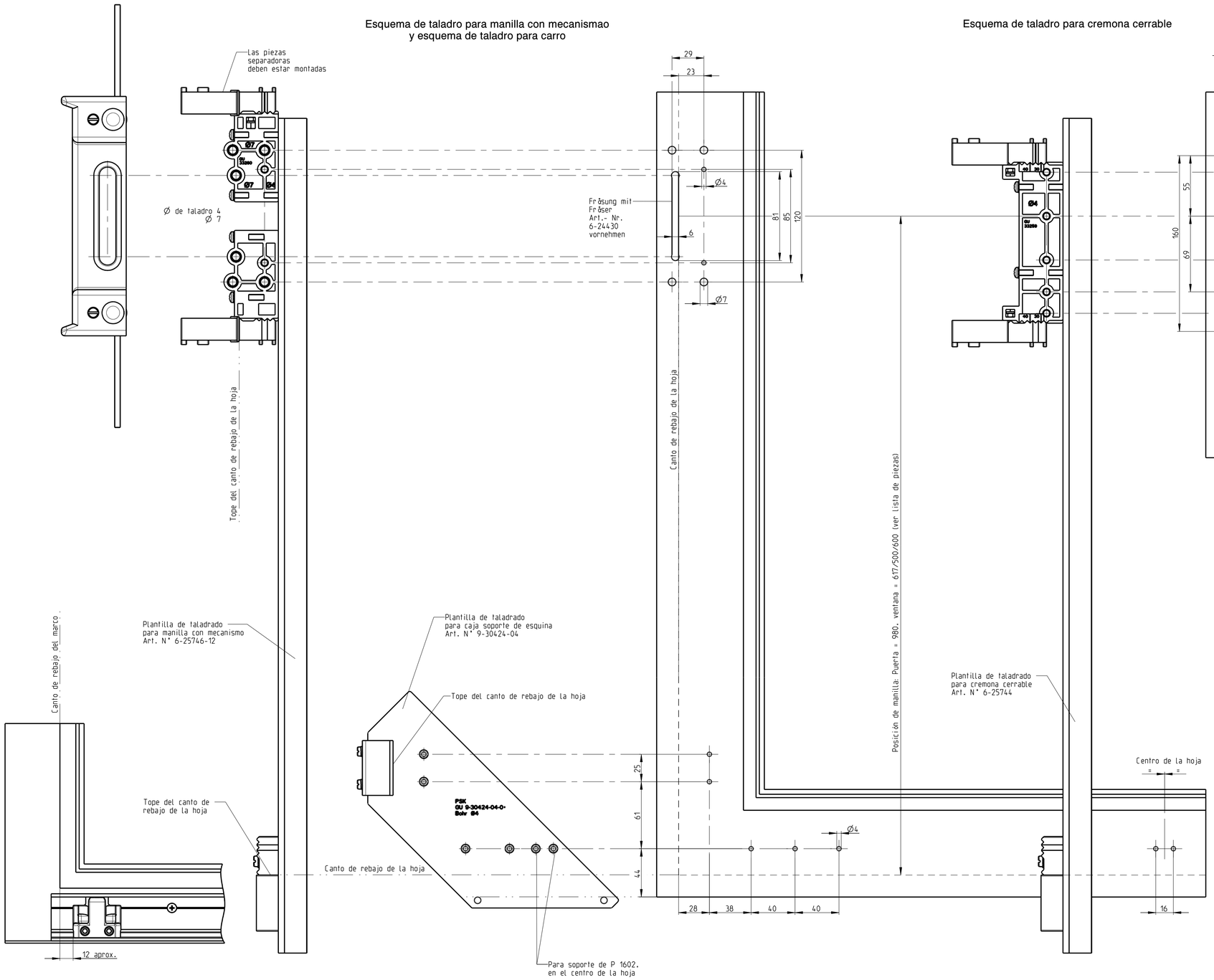

Esquema de taladro para cremona cerrable

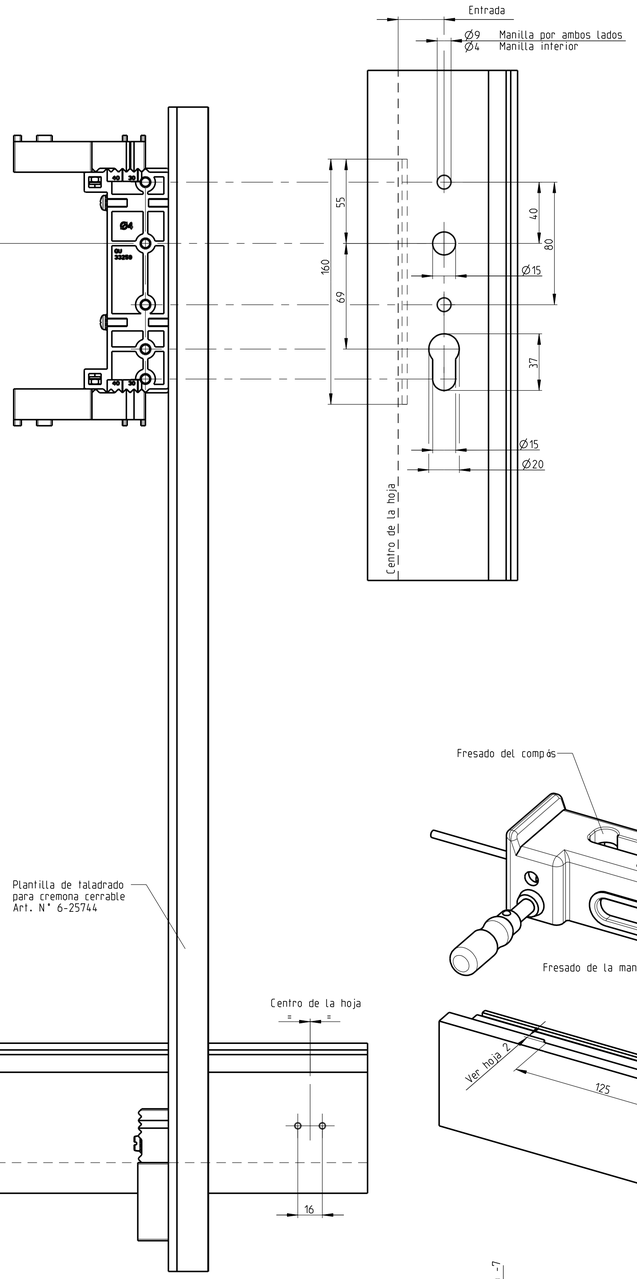

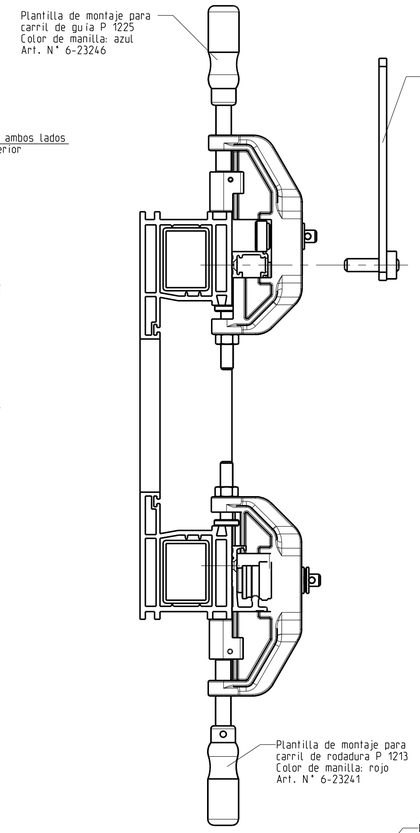

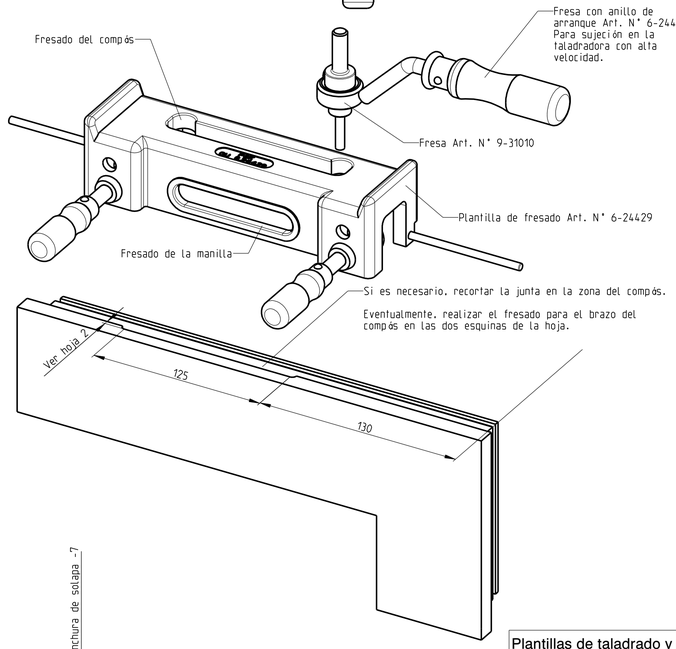

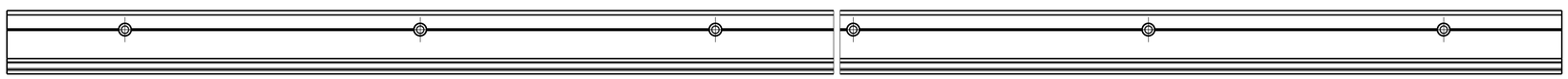

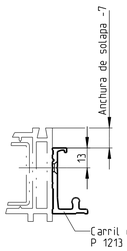

Plantillas de taladrado y fresado

Description
Herraje corredero-paralelo-abatible GU-966/200 mZ TZ para sistemas de PVC, ranura 9/13mm
–

GU	Release No. --	Level	Released		Scale	Modification	Size
	Mod. No. G25819	Ver.	--	--	%	4	1
		Draft	30.11.2010	Mo		Drawing No.	Sheet
	Replacement for --					0-45817-BK-0-E	7/7

GB
F
E

Proprietary rights apply in accordance with ISO 16016.

20120118

GU
GRETSCH-UNITAS

Rep.	Désignation				N° article	Nbr. suivant schéma A	C	D	G	K
1	Sabot	avant	gauche		6-32247	1	2	1		2
			droit							
2		arrière	gauche		6-29555	1	2	1		2
			droit							
3	pièce de commande				6-33328	1	2	1		2
4	Axe de positionnement	uniquement pour schéma D			9-39897	--	--	1	--	--
5	Compas	avant	Rainure 9	gauche	6-32204-09	1	--	1		2
				droit						
			Rainure 13	gauche	6-32204-13					
				droit						
5A	Compas schéma C actif	avant	Rainure 9	gauche	6-34983-09	--	1	--		--
				droit						
			Rainure 13	gauche	6-34983-13					
				droit						
5B	Compas schéma C semi-fixe	avant	Rainure 9	gauche	6-32535-09	--	1	--		--
				droit						
			Rainure 13	gauche	6-32535-13					
				droit						
6	Compas	arrière	Rainure 9	gauche	6-32537-09	1	2	1		2
				droit						
			Rainure 13	gauche	6-32537-13					
				droit						
7	Cache				9-35573	2	4	2		4
8	Coulisseau				6-22755	2	4	2		4
9	Renvoi d'angle avant				6-32539	1	--	1		2
9A	Renvoi d'angle avant schéma C actif				6-34992	--	1	--		--
9B	Renvoi d'angle avant schéma C semi-fixe				6-32543	--	1	--		--
10	Renvoi d'angle arrière				6-32550	1	2	1		2
12	Poignée à mécanisme DIRIGENT	gauche ou droit			6-24542	1	2	1		2
13	Ecrou douille				9-30705	2	4	2		4
14	Vis TF M5 x 20 DIN 965				9-13133-20	2	4	2		4
15	Pièce d'accouplement	Rainure 9	épaisseur de recouvrement 14-20		9-30111	1	2	1		2
		Rainure 13	épaisseur de recouvrement 15-21.5		9-31015					
		Rainure 13	épaisseur de recouvrement 21.5-28	en option	9-40291					
16	Vis TFB M5X6 DIN 7985				9-13290-06	2	4	2		4
17	Cache			gauche	9-38521	1	2	1		2
				droit						
18	Butoir				6-29564	1	2	1		2
19	Support				9-38522	1	2	1		2
20	Élément intermédiaire vertical	HFF	Long.	GV	Haut. poignée	2	3	2		4
		820-995	465	-	440					
		996-1120	590	1	440					
		1121-1370	840	1	500					
		1371-1620	1090	1	600					
		1621-1870	1340	2	600					
		1871-2120	1590	2	980					
		2121-2370	1840	2	980					
		1621-1870	1340	2	980					
21	Élément intermédiaire horizontal	LFF	Long.	TZ		2	4	2		4
		720-890	730	0						
		891-1100	480	1						
		1101-1350	730	1						
		1351-1600	980	2						
		1601-1850	1230	2						
25	Tringle Ø10	LFF	Long.			1	2	1		2
		720-1100	800							
		1101-1350	1050							
		1351-1600	1300							
		1601-1850	1550							
26	Support	à partir LFF 1601			6-29750	1	2	1		2
27	Prof. recouvrement inf. P 1602	LFF	Long.			1	2	1		2
		720-1100	1035							
		1101-1350	1285							
		1351-1600	1535							
		1601-1850	1785							
28	Rail de roulement P 1213	Champs d'applications voir page 7			9-30162-99	1				
29	Profil de guidage P 1225				9-30140-99	1				
30	Prof. de recouvrement P 1226	longueur idem Rep. 29			9-30141	1				
31	Embout pour prof. de guidage				9-30142	2				
32	Gâche zamak	Voir tableau gâches galet et d'arret								
34	Gâche d'arrêt									
52	Anti-fausse manoeuvre				K-17060-00-9	1	2	1		2
53	Gâche SE (acier)	Voir tableau gâches galet et d'arret								
54	Gâche SE (acier)									
57	Cale de jeu en feuillure									
58	Centreur de vantail				9-43223	1	2	1		2
65	Verrou à double direction ZK	HFF	Long.	GV	Haut. poignée	--	1	--		--
		1371-1620	1090	1	495					
		1621-1870	1340	1	703					
66	Verrou à double direction ZH	FFH	Länge	MV	Haut. poignée	--	1	--		--
		1371-1620	1090	1	495					
		1621-1870	1340	1	703					
69	Verrou ZK				6-25020	--	1	--		--
69A	Spax TF 4 x 70				9-13246-70	--	2	--		--
77	Gâche schéma C	Voir tableau gâches galet et d'arret								
77A	Vis TF M4x10									
78	Gâche galet champignon schéma C									

Options

Rep.	Désignation		N° article	Nbr. suivant schéma A	C	D	G	K
35	Poignée à mécanisme DIRIGENT à condamnation	gauche ou droit	6-26058	1	2	1		2
36	Poignée DIRIGENT intérieure/extérieur saillie 15 mm avec trou de barillet PZ		6-25164	1	2	1		2
37	Poignée DIRIGENT intérieure/extérieur saillie 30 mm avec trou de barillet PZ		6-24624	1	2	1		2
38	Poignée DIRIGENT intérieure avec trou de barillet PZ	avec plots sans plots	6-24622 6-24623	1	2	1		2
39	Rosette extérieure		9-30489	1	2	1		2
40	Vis TF M6 EV: jusqu'à 60 / 61-65 / 66-70 / 71-75 / 76-80 / 81-85 / 86-90 M6x: 65 / 70 / 75 / 80 / 85 / 90 / 95		9-13274	2	4	2		4
41	Crémone à condamnation fouillot 40 (longueur idem Rep. 20) (en cas d'utilisation de crémone à condamnation un élément intermédiaire Rep. 20 est supprimé et HFF mini = 850)		6-32335-99	1	1	1		2
	Crémone à condamnation fouillot 30 en option		6-32343-99					
41A	Crémone à condamnation fouillot 30	FFH		--	1	--		--
		1371-1620	6-33574-04					
		1621-1870	6-33574-55					
	Crémone à condamnation fouillot 40	1371-1620	6-33575-04					
		1621-1870	6-33575-55					
	Crémone à condamnation fouillot 50	1371-1620	6-33576-04					
		1621-1870	6-33576-55					
43	Elément intermédiaire horizontal		6-32307-12	2	4	2		4
44	Butoir P 1225		6-30388	1	2	1		2
45	Rallonge de crémone	L= 250mm	6-24737	2	4	2		4
		L = 500 mm (1 galet de verrouillage)	6-32993		3			
45A	Rallonge verrou à double direction	HFF: 1871-2370 / Long.: 500	6-25059	--	1	--		--
68	Gaine de protection pour verrou double direction		9-34300	--	1	--		--

Tableau gâches galet et d'arret

	Désignation	N° article	LFF	HFF	Sécurité de base Nbr. suivant schéma A	D	G	K	Sécurité de base renforcée Nbr. suivant schéma A	D	G	K	RC 2 A	D	G	K	HFF	C avec battement (nbr. suivant schéma) Sécurité de base	Sécurité de base renforcée	RC 2
32	Gâches galet (zamak)	Suivant profil	720-890	820-995	3			6	1			2	1			2	1371-1620	10	5	2
				996-1620	5			10	3			6	pour l'anti-dégondage renvoi d'angle arrière				1621-1870	13	8	pour l'anti-dégondage renvoi d'angle arrière
				1621-2370	7			14	5			10					1871-2370	16	11	
			891-1350	820-995	5			10	3			6					1371-1620	14	9	
				996-1620	7			14	5			10					1621-1870	17	12	
				1621-2370	9			18	7			14					1871-2370	20	15	
			1351-2100	820-995	7			14	5			10					1371-1620	18	13	
				996-1620	9			18	7			14					1621-1870	21	16	
				1621-2370	11			22	9			18					1871-2370	24	19	
53	Gâche galet SE (acier)				2			4	4			8	--			--	--	5	10	--
54	Gâche galet SE (acier)		720-890	820-995	--			--	--			--	4			8	1371-1620	--	--	13
				996-1620									6			12	1621-1870			16
				1621-2370									8			16	1871-2370			19
			891-1350	820-995									6			12	1371-1620			17
				996-1620									8			16	1621-1870			20
				1621-2370									10			20	1871-2370			23
			1351-2100	820-995									8			16	1371-1620			21
				996-1620									10			20	1621-1870			24
				1621-2370									12			24	1871-2370			27
34	Gâche d'arrêt		--		3			6	3			6	3			6	6			
57	Cale de jeu en feuillure	9-43219			2			4	4			8	4			8	--			
					en option				en option				Standard							
77	Gâche galet schéma C	9-31960	--														1371-1620 1621-1870 1871-2370	--	--	--
77A	Vis TF M4x10	9-13281-10	--														1371-1620 1621-1870 1871-2370	--	--	--
78	Gâche galet champignon schéma C	9-39189	--														1371-1620 1621-1870 1871-2370	--	--	--

Les spécificités des profils définie par le gammiste sont à respecter notamment les indications dimensionnelles, de poids par vantail, de mise en oeuvre ainsi que les coefficients de dilatation des profils.

Disposition suivant schéma

Vue d'ensemble ferrure

voir page 2

Schéma A

page 2: vue d'ensemble ferrure
page 3: détails et coupes

Schéma C

page 4: vue d'ensemble ferrure
page 5: détails et coupes

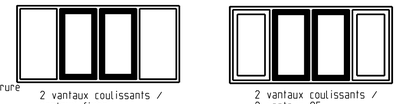

Schéma D

page 6: détails et coupes

Schéma G

Montage de la ferrure
voir page 2

Schéma K

Montage de la ferrure
voir page 2

2 coulissants en angle

voir plan 0-43982-B0

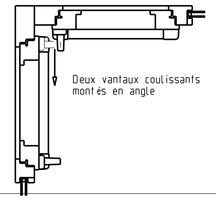

Sabots tandem et compas intermédiaire

voir plan 0-45569-BK

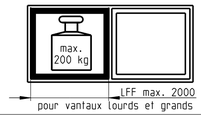

Gabarits de perçage et fraisage

voir page 7

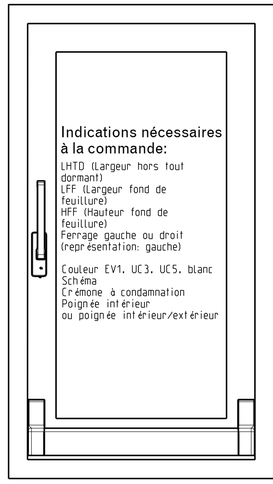

Champs d'applications:

La hauteur du vantail ne doit pas dépasser 2½ sa largeur.

LFF 720 - 1850
HFF 820 - 2370

Poids de vantail max. 180 kg

A partir poids de vantail 180 kg et d'une largeur de fond de feuillure de 1851-2000 mm voir plan 0-45569-BK

Description
Coulissant à translation GU-966/200 mZ TZ pour profil PVC, axe 9/13mm
–

GU	Release No. --	Level	Released	Scale	Modification	Size
	Mod. No. G25819	Ver.	-- --	%	4	1
		Draft	30.11.2010 Mo		Drawing No.	Sheet
	Replacement for --				0-45817-BK-0-F	1/7

GB
F
E

Proprietary rights apply in accordance with ISO 16016.

20120118

GU
GRETSCH-UNITAS

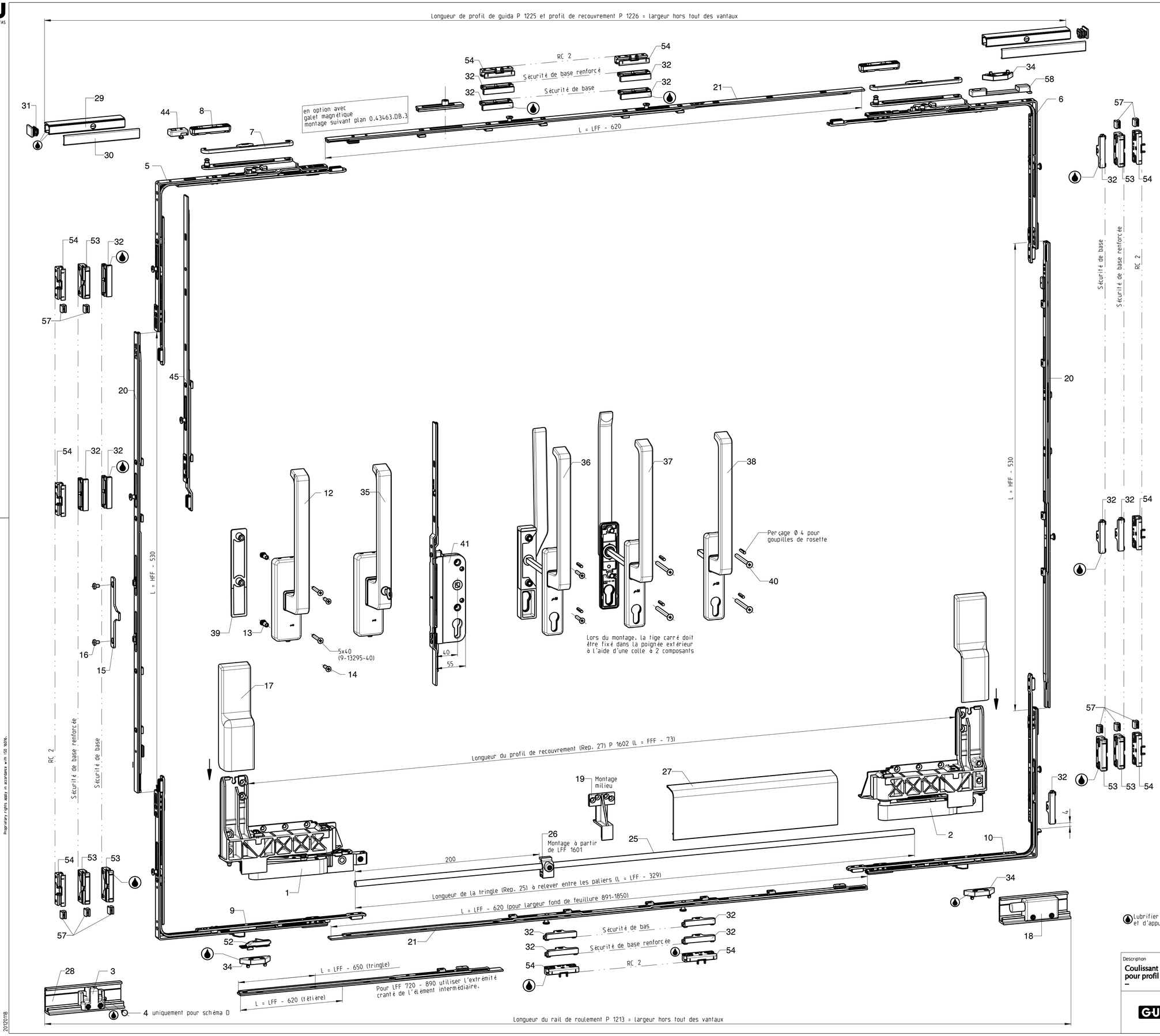

Notice de montage

Usinages et perçages sont à faire suivant les cotes indiquées et à l'aide des gabarits. Jeu en feuillure périférique 12 mm.

Montage de l'ouvrant

L'ensemble de la ferrure est monté en position soufflet.

1. Monter les renvois d'angle inférieurs (Rep. 9 & 10) et les renvois d'angle sup. des compas (Rep. 5 & 6) les mettre en position à soufflet - position de montage.

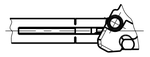

2. Ajuster à dimension éléments interm. verticaux (Rep 20) ou crémone à barillet (Rep 41) et éléments interm. horizontaux (Rep 21). Les connecter aux renvois d'angles et visser l'ensemble. (la position de montage est prédéfinie par un axe de blocage. la position des galets est indiquée par les marquages sur tétière) Indication: lors de l'ajustement des éléments intermédiaires Gr 01 l'extrémité de la grande partie cranté doit être affleurante à la tétière.

3. Coulisser les plaquettes de liaison jusqu'au raccord par dessus la tétière et les visser.

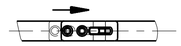

4. Monter pièce d'accouplement (Rep. 15).
5. Monter la poignée à mécanisme (Rep. 12). en assurant l'accrochage de le pièce d'accouplement dans l'entraineur. Option: monter poignée (Rep. 35).
6. Fixer les sabots avant et arrière (Rep. 1 & 2).
7. Fixer le support (Rep. 19) au milieu du vantail.
8. Ajuster la tringle (Rep. 25) et l'engager dans le sabot arrière, serrer les vis puis l'engager dans le sabot avant. Mettre les sabots en position fermé et serrer les vis sur le sabot avant. Couple de serrage 10 - 12 Nm.

Montage du dormant

9. Positionner les gâches galet et d'arrêt. Utiliser les gabarits de pose tel que décrit sur le plan de montage.
10. Ajuster la longueur du profil de guidage P 1225 (Rep. 29) et profil de recouvrement P 1226 (Rep. 30). Fixer le profil de guidage, insérer les coulisseau (Rep. 8) et poser les embouts pour profil de guidage (Rep. 31).
11. Ajuster rail de roulement bas P 1213 (Rep. 28) et le fixer.
12. Engager la pièce de commande (Rep. 3) sur la rail de roulement et bien serrer les vis six pans SW4. Couple de serrage 10 - 12 Nm. Pour châssis sans meneau (schéma D). utiliser gabarit 6-30447.

Pose du vantail coulissant

13. Mettre la ferrure en position soufflet (Poignée à l'horizontale).
14. Positionner le vantail incliné sur le rail de roulement. Engager totalement l'axe des bras de compas dans les coulisseaux. les verrouiller à l'aide d'une clé six pans SW4 (voir page 3). Vérifier l'accrochage en tirant fortement sur le bras de compas.

Finition et réglage du vantail

15. Dans le cas d'un positionnement du vantail non parallèle au dormant: Débloquer les vis de serrage de la tringle de liaison du sabot avant. repositionner le vantail parallèle au dormant. puis bien resserrer les vis.
16. Défaut de parallélisme des montants. ouvrant / dormant: Débloquer les vis de réglage des sabots avant et arrière. régler le positionnement vertical du vantail à l'aide d'une clé six pans SW4. puis rebloquer.
17. Vantail non centré lorsqu'il s'engage dans le dormant: Desserrer la vis pointeau de l'élément de commande. le déplacer. puis resserrer la vis.
18. Monter le centreur de vantail (Rep. 58). Au besoin le repositionner.
19. Engager le butoir à ressort (Rep. 18) sur le rail de roulement suivant l'ouverture désirée et verrouiller à l'aide d'une clé six pans SW4.
20. Clipser profil de recouvrement P 1226 (Rep. 30) sur profil de guidage P 1225 (Rep. 29).
21. Recouper à longueur le profil de recouvrement P 1602 (Rep. 27) et le fixer entre les sabots.
22. Engager les caches (Rep. 17) par le haut et les pousser jusqu'à l'enclenchement vers le bas.
23. Le rail de roulement P 1213 (Rep. 28) est à caler sur toute sa longueur et à visser dans un dormant renforcé.

Les vis de fixation indiquées sont à considérer comme une recommandation qui se base sur notre expérience.

La responsabilité pour une fixation approprié des éléments de ferrures est celle du fabricant de fenêtres et portes fenêtres.

Représentation de la ferrure suivant livraison

Lubrifier tous les organes coulissants, de verrouillage et d'appui avec un lubrifiant exempt d'acide et non résineux.

Vue d'ensemble ferrure

Description
Coulissant à translation GU-966/200 mZ TZ
pour profil PVC, axe 9/13mm
–

GU	Release No. --	Level	Released		Scale	Modification	Size
	Mod. No. 625819	Ver.	--	--	%	4	1
		Droft	30.11.2010	Mo		Drowing No.	Sheet
	Replacement for --					0-45817-BK-0-F	2/7

GB
F
E

Proprietary rights apply in accordance with ISO 16016.

20120118

GU
GRETSCH-UNITAS

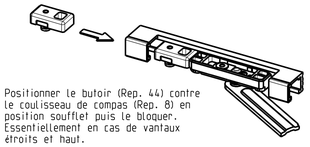

Positionner le butoir (Rep. 44) contre le coulisseau de compas (Rep. 8) en position soufflet puis le bloquer. Essentiellement en cas de vantaux étroits et haut.

Montage des caches pour compas

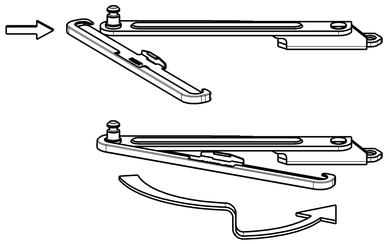

Verrouillage de l'axe du bras de compas à l'aide de clé six pans SW 4. (voir point 14 sur notice de montage)

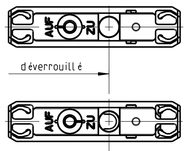

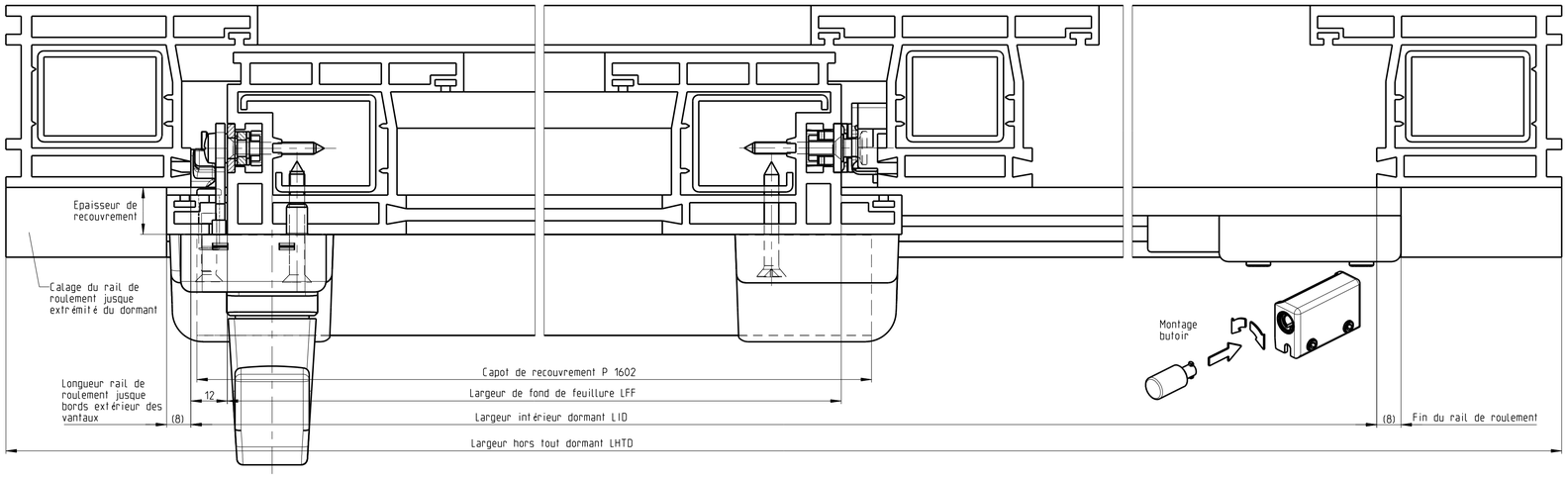

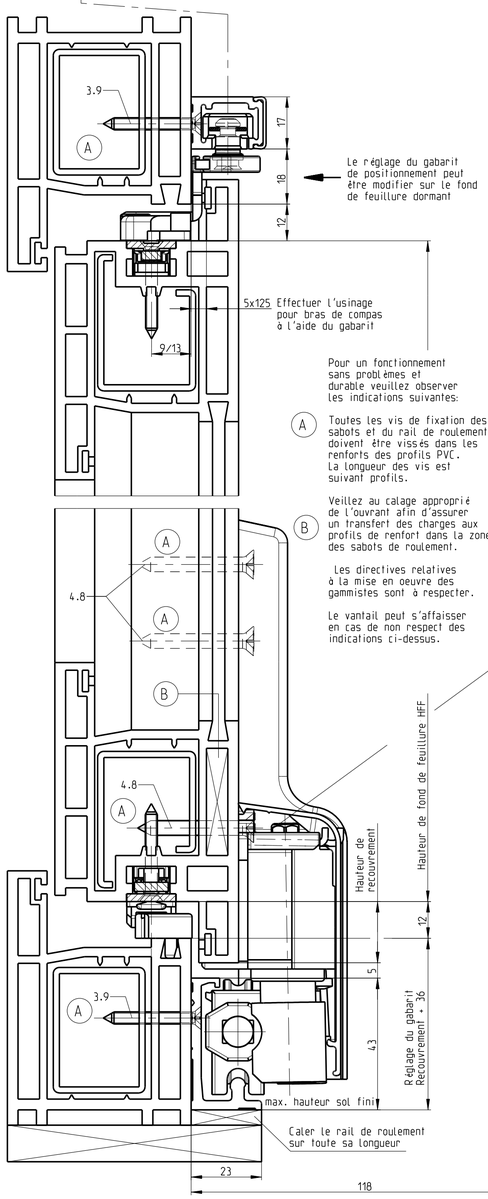

Pour un fonctionnement sans problèmes et durable veuillez observer les indications suivantes:

(A) Toutes les vis de fixation des sabots et du rail de roulement doivent être vissés dans les renforts des profils PVC. La longueur des vis est suivant profils.

(B) Veillez au calage approprié de l'ouvrant afin d'assurer un transfert des charges aux profils de renfort dans la zone des sabots de roulement.

Les directives relatives à la mise en oeuvre des gammistes sont à respecter.

Le vantail peut s'affaisser en cas de non respect des indications ci-dessus.

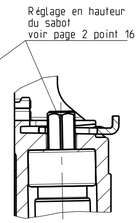

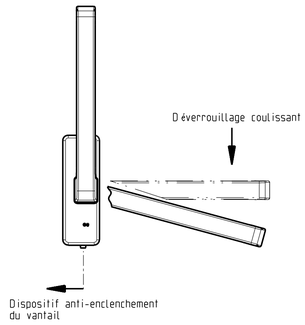

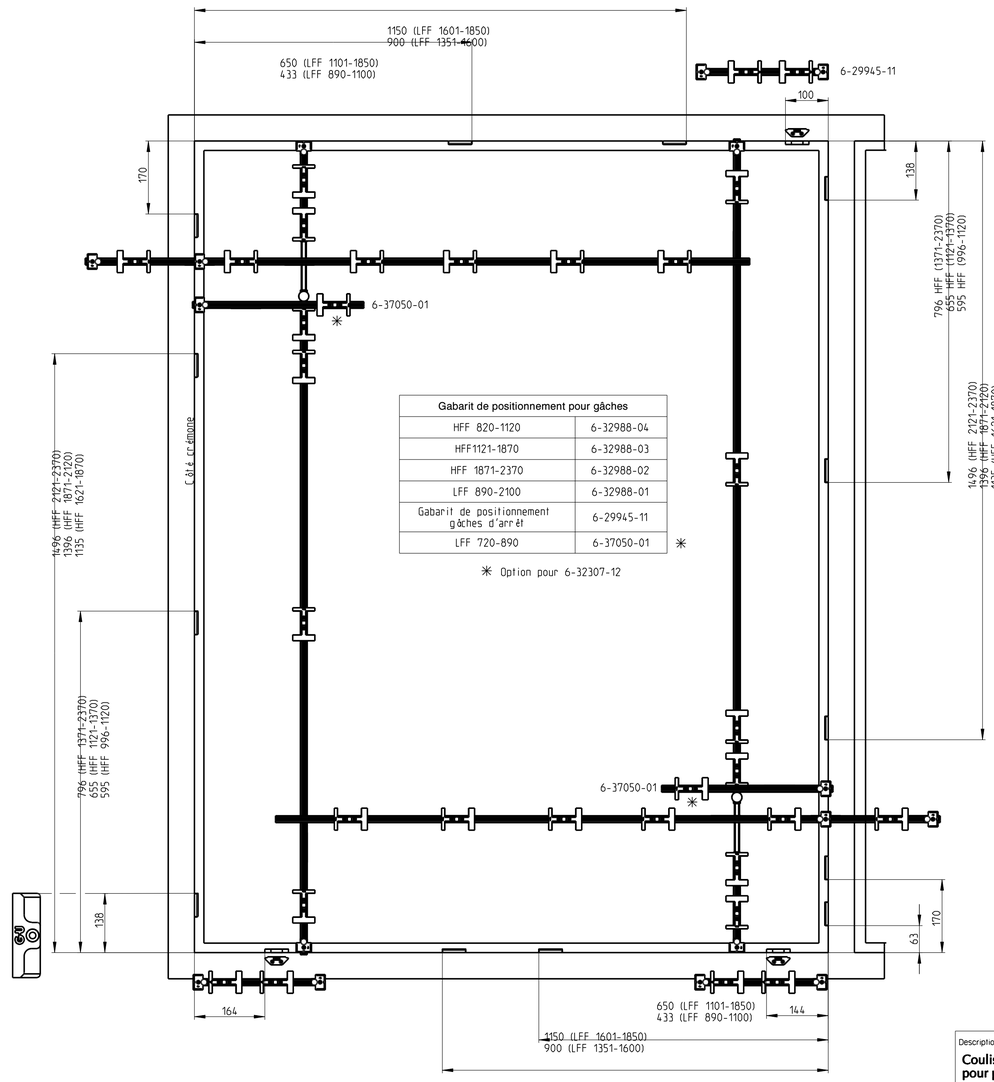

Gabarit de positionnement pour gâches	
HFF 820-1120	6-32988-04
HFF1121-1870	6-32988-03
HFF 1871-2370	6-32988-02
LFF 890-2100	6-32988-01
Gabarit de positionnement gâches d'arrêt	6-29945-11
LFF 720-890	6-37050-01 ✳

✳ Option pour 6-32307-12

Schéma A / détails coupes

Coulissant/OF
Montage ferrure OF
selon plan 0.44324 (sécurité de base)
selon plan 0.44908 (sécurité renforcé)

Coulissant/vantaux fixes

Description

Coulissant à translation GU-966/200 mZ TZ
pour profil PVC, axe 9/13mm
–

GU	Release No. --	Level	Released		Scale	Modification	Size
	Mod. No. 025819	Ver.	--	--	%	4	1
		Draft	30.11.2010	Mo		Drawing No.	Sheet
	Replacement for --					0-45817-BK-0-F	3/7

GB
F
E

Proprietary rights apply in accordance with ISO 16016.

20120118

GU
GRETSCH-UNITAS

Notice de montage

Usinages et perçages sont à faire suivant les cotes indiquées et à l'aide des gabarits

Montage de l'ouvrant

L'ensemble de la ferrure est monté en position soufflet

1. Monter les renvois d'angle inférieurs (Rep. 9) et les renvois d'angle sup. des compas (Rep. 5) les mettre en position à soufflet (position de montage).

2. Raccourcir les rallonges (Rep. 45 & 45A), les accrocher aux renvois d'angles à compas et les fixer. Cotes de recoupes voir représentation en point 3.

3. Fixer éléments intermédiaires verticaux (Rep. 20), ou bien crémone à barillet (Rep. 41 ou 41A). Ajuster verrou à levier à double direction ZK ou ZH (Rep. 65 ou Rep. 66) et les éléments intermédiaires horizontaux (Rep. 21), les connecter aux renvois d'angle puis les visser. Cotes de recoupe: voir schéma ci-dessous. Un axe de blocage pré-positionne les éléments de ferrure en position de montage. Pour le verrou à levier ZH (Rep. 66), positionner tringle et têtière sur marquage puis ajuster. (voir croquis ci-dessous)

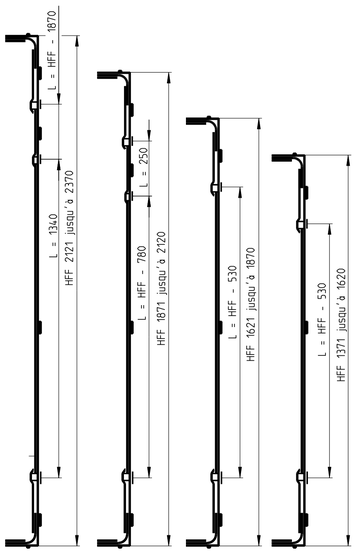

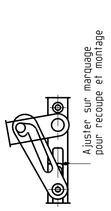

4. Fixer gâche (Rep. 77 ou 78) avec vis TF M4 x 10 ou spax 4 x 40 (ou équivalent pour renvoi d'angle).

Avec battement rapporté

5. Monter le battement déjà préparé.

6. Pour verrou à double direction ZK (Rep. 65), ajuster les entraîneurs à la hauteur du profil de battement.

Exemple:

Hauteur de profil cote "X" = 28mm, arrondi à 5 = 25 mm.
recouper entraîneur entre 25 et 30.

7. Ajuster et monter verrou à double direction ZK (Rep. 65). Levier horizontal.

8. Fixer les gâches sur profil de battement

Les vis de fixation indiquées sont à considérer comme une recommandation qui se base sur notre expérience.

La responsabilité pour une fixation approprié des éléments de ferrures est celle du fabricant de fenêtres et portes fenêtres.

Représentation de la ferrure suivant livraison

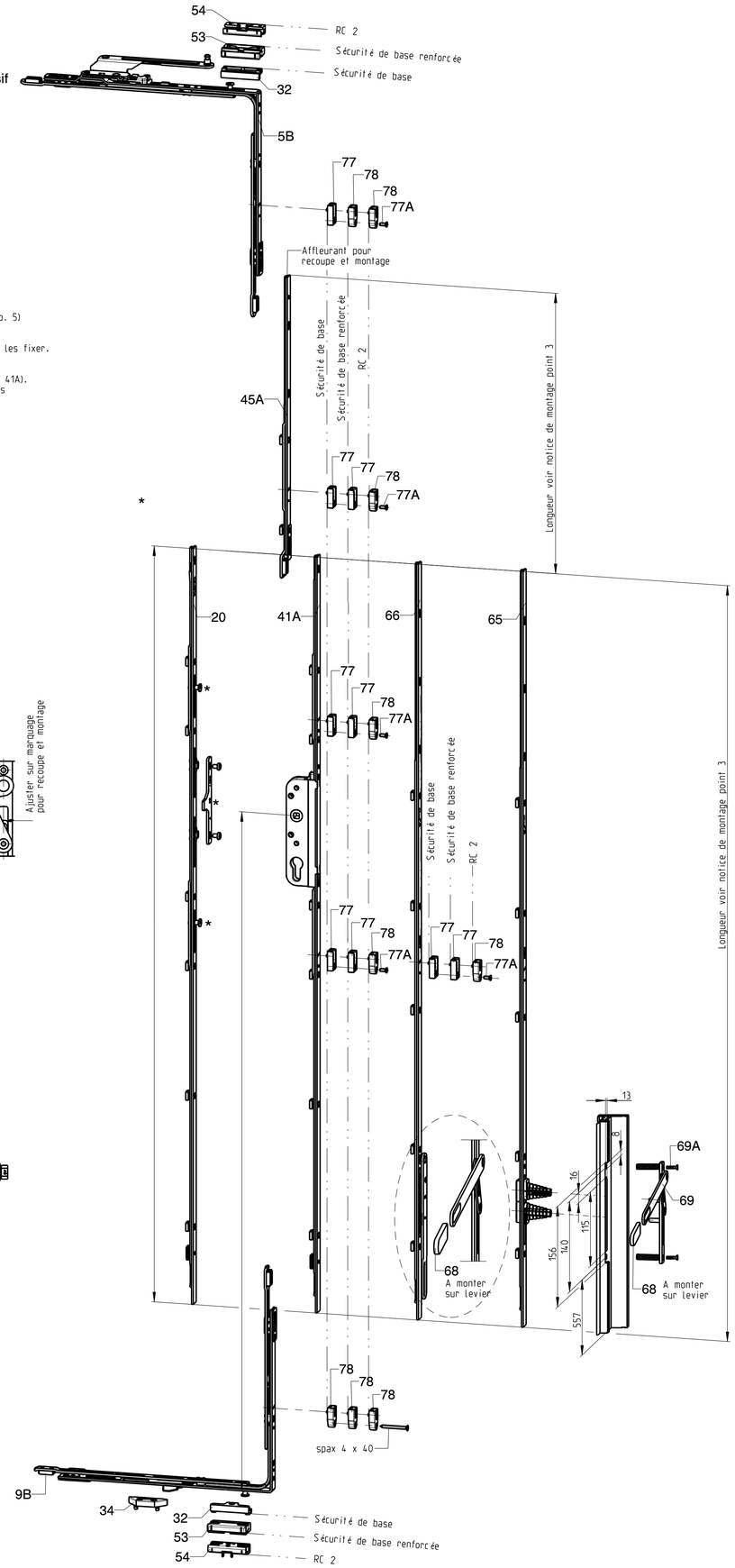

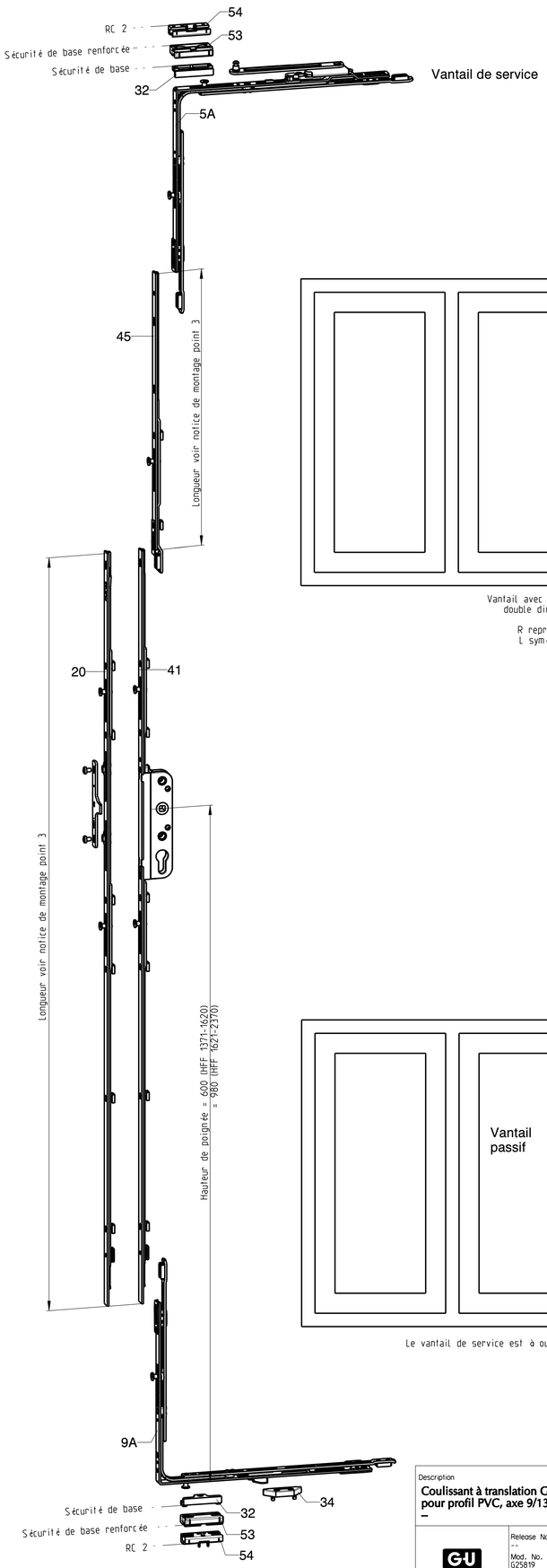

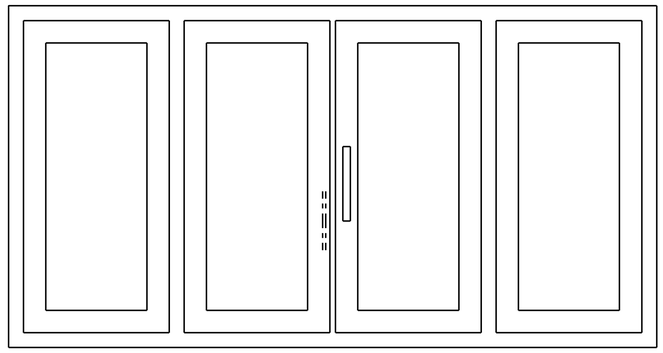

Vantail avec verrou double direction — R représenté L symétrique

Vantail de service — R représenté L symétrique

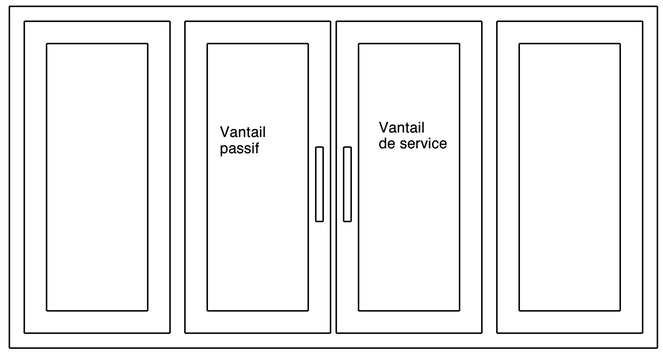

Le vantail de service est à ouvrir en premier, par contre à fermer en dernier

Vue d'ensemble ferrure / schéma C

Description
Coulissant à translation GU-966/200 mZ TZ
pour profil PVC, axe 9/13mm
–

GU	Release No. --	Level	Released		Scale	Modification	Size
	Mod. No. G25819	Ver.	--	--	%	4	1
		Draft	30.11.2010	Mo		Drawing No.	Sheet
	Replacement for --					0-45817-BK-0-F	4/7

GB
F
E

Proprietary rights apply in accordance with ISO 16016.

20120118

GU
GRETSCH-UNITAS

Vantail passif avec verrou à double direction ZH

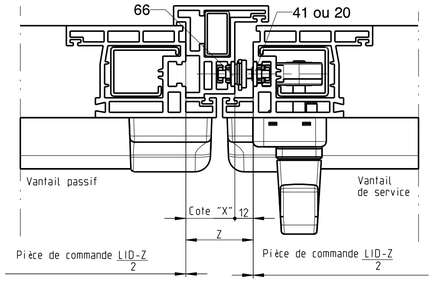

Vantail avec profil de battement et verrou à double direction ZK

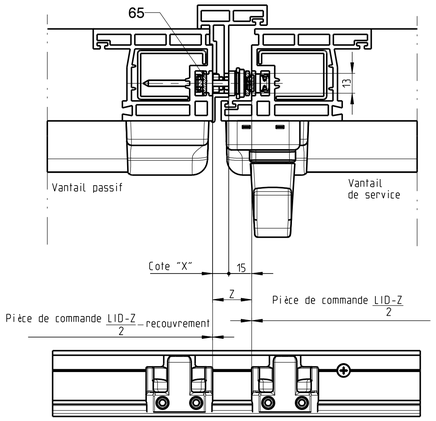

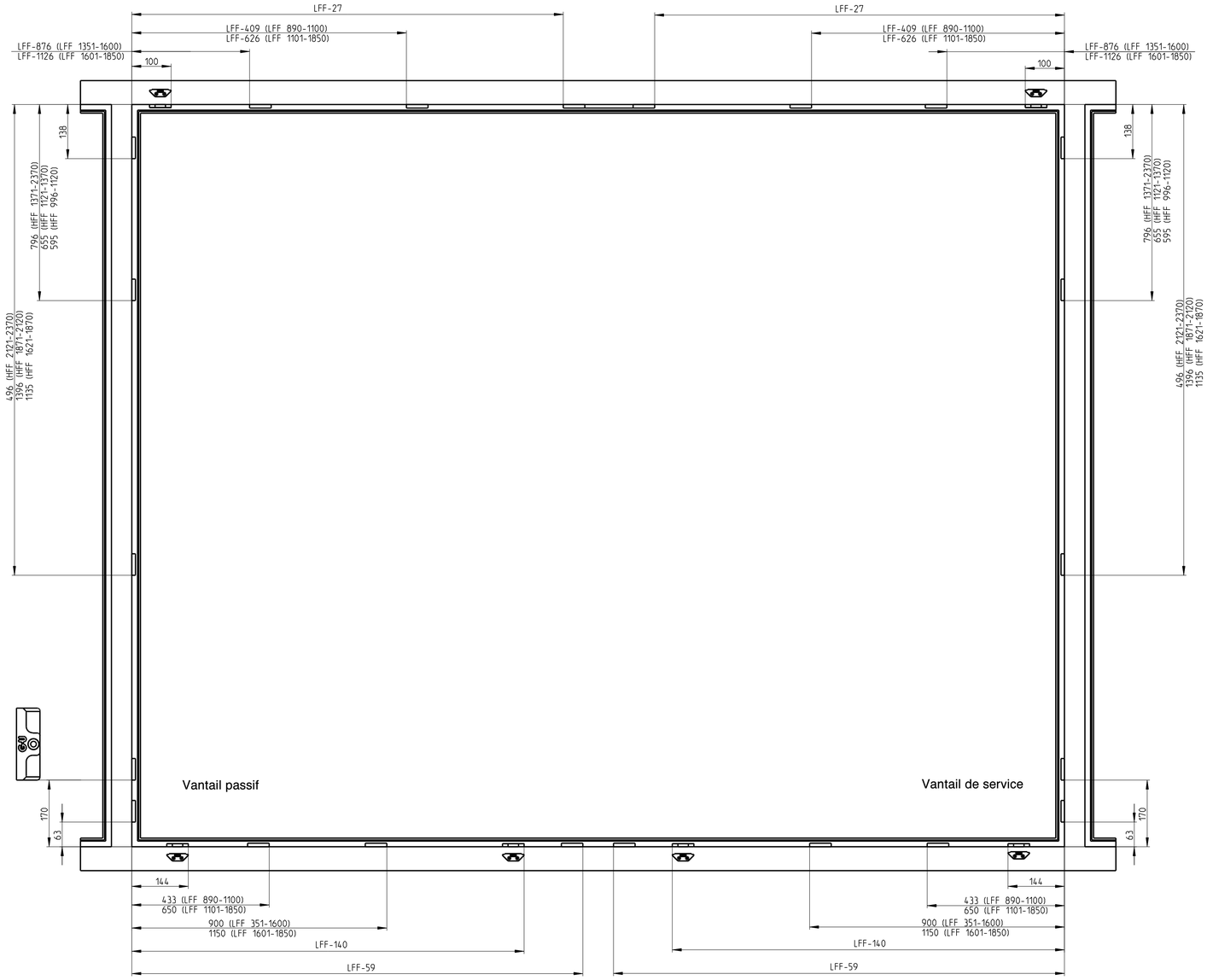

Vantail passif avec profil de battement

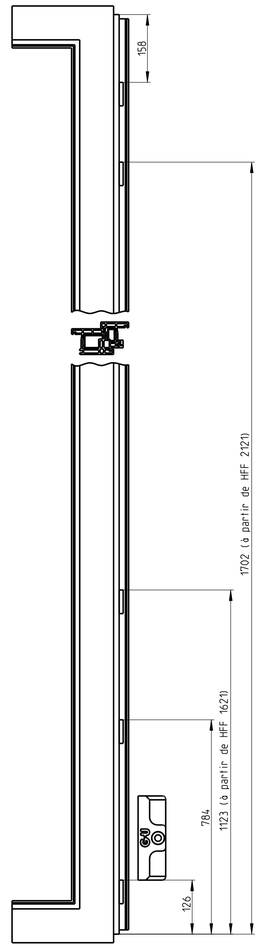

Les deux vantaux avec poignée

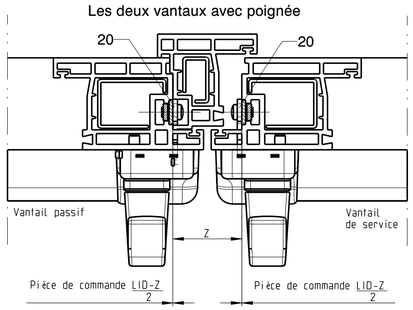

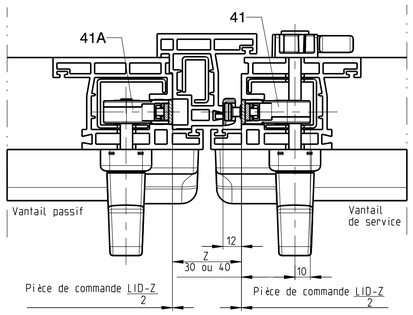

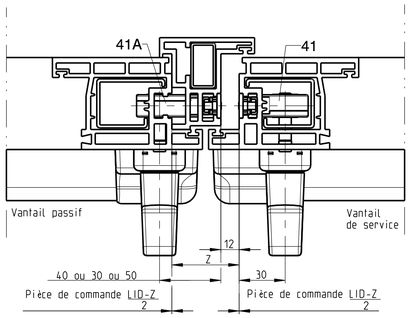

Schéma C / détails coupes

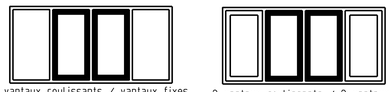

2 vantaux coulissants / vantaux fixes avec battement rapporté

2 vantaux coulissants / 2 vantaux OF avec battement rapporté

Description

Coulissant à translation GU-966/200 mZ TZ
pour profil PVC, axe 9/13mm
–

GU	Release No. --	Level	Released		Scale	Modification	Size
	Mod. No. 625819	Ver.	--	--	%	4	1
		Draft	30.11.2010	Mo		Drawing No.	Sheet
	Replacement for --					0-45817-BK-0-F	5/7

GB
F
E

Proprietary rights apply in accordance with ISO 16016.

20120118

GU
GRETSCH-UNITAS

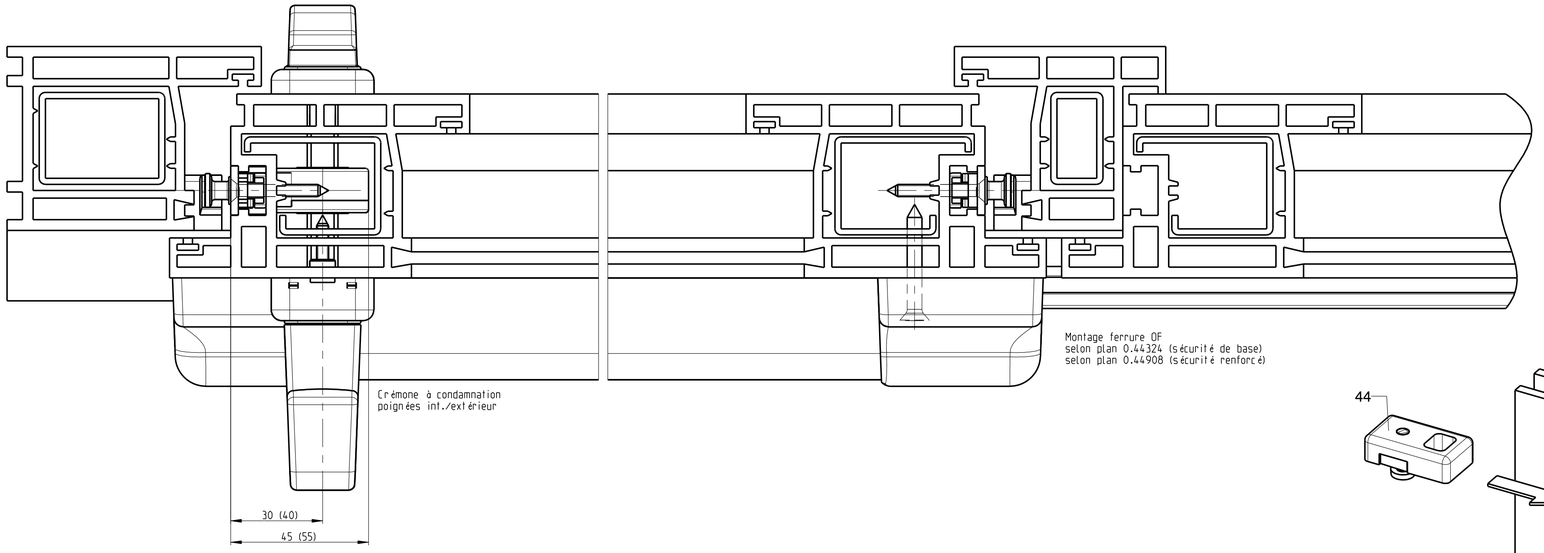

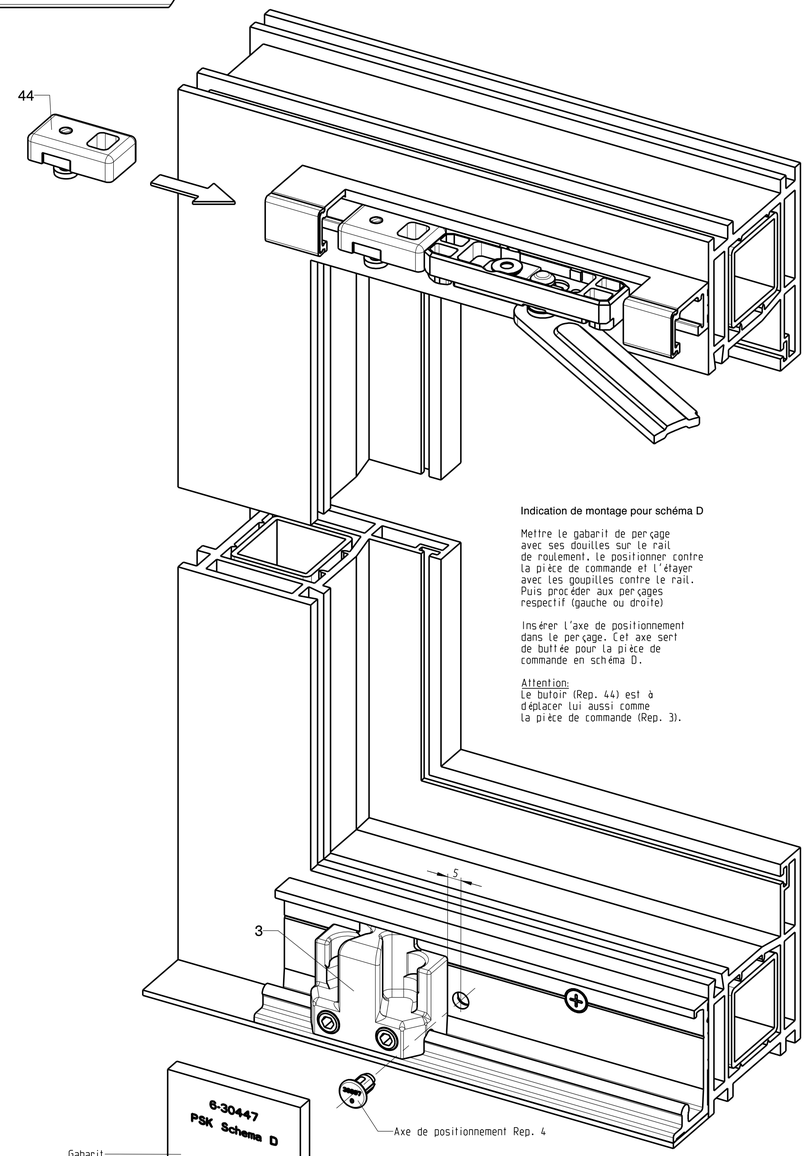

Indication de montage pour schéma D

Mettre le gabarit de perçage avec ses douilles sur le rail de roulement. Le positionner contre la pièce de commande et l'étayer avec les goupilles contre le rail. Puis procéder aux perçages respectif (gauche ou droite)

Insérer l'axe de positionnement dans le perçage. Cet axe sert de buttée pour la pièce de commande en schéma D.

Attention:
Le butoir (Rep. 44) est à déplacer lui aussi comme la pièce de commande (Rep. 3).

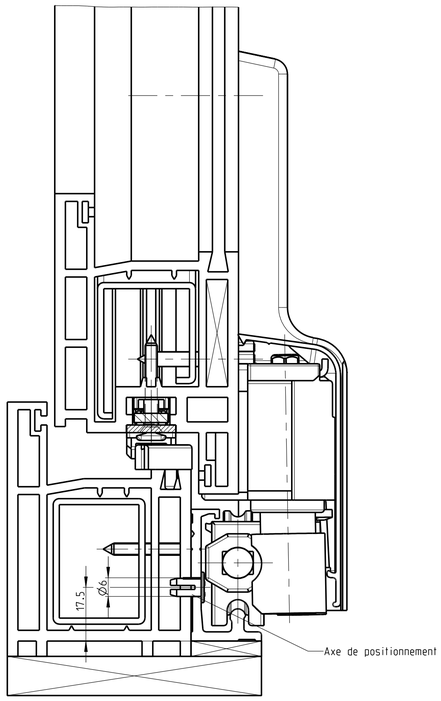

Schéma D

2 vantaux coulissants/vantaux OF avec battement rapporté

Description
Coulissant à translation GU-966/200 mZ TZ
pour profil PVC, axe 9/13mm
–

GU	Release No. --	Level	Released		Scale	Modification	Size
	Mod. No. 625819	Ver.	--	--	%	4	1
		Draft	30.11.2010	Mo		Drawing No.	Sheet
	Replacement for --					0-45817-BK-0-F	6/7

GB
F
E

Proprietary rights apply in accordance with ISO 16016.

20120118

GU
GRETSCH-UNITAS

Gr.	LFF	Cota L	Nbr. de trou de vis	Entre axes Cote T	Utilisation
20	720-850	1960	10	200	Rail de guidage P 1225 et roulement P 1213
25	851-1100	2460	13		
30	1101-1350	2960	15		
35	1351-1600	3460	18		
40	1601-1850	3960	20		
67	Lagerlänge	6700	34		

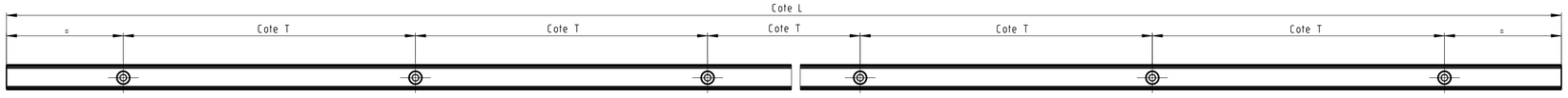

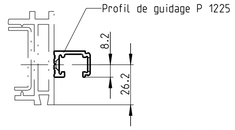

Entaillage et perçage pour poignée à mécanisme et sabots de roulement

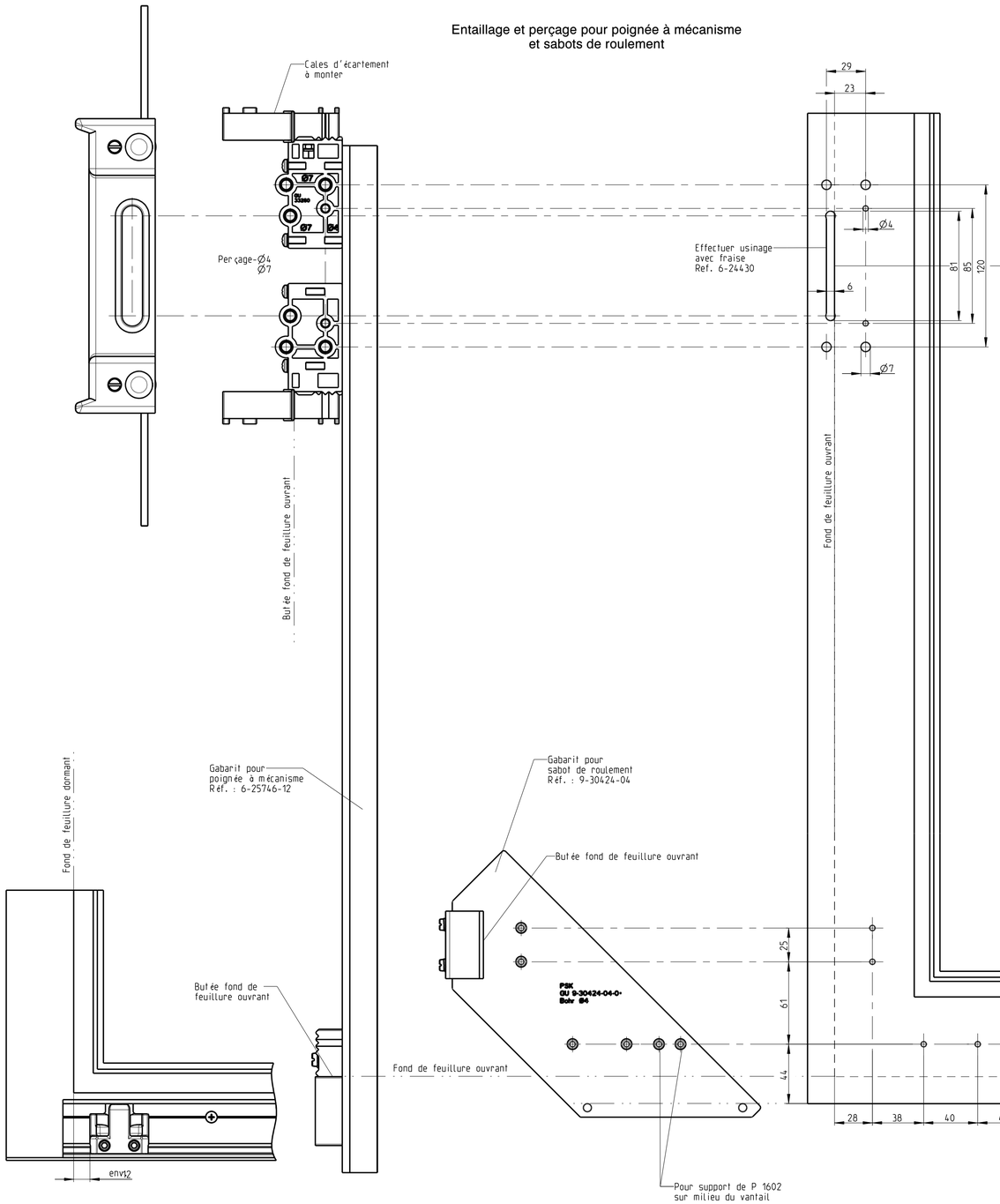

Entaillage et perçage pour crémone à condamnation

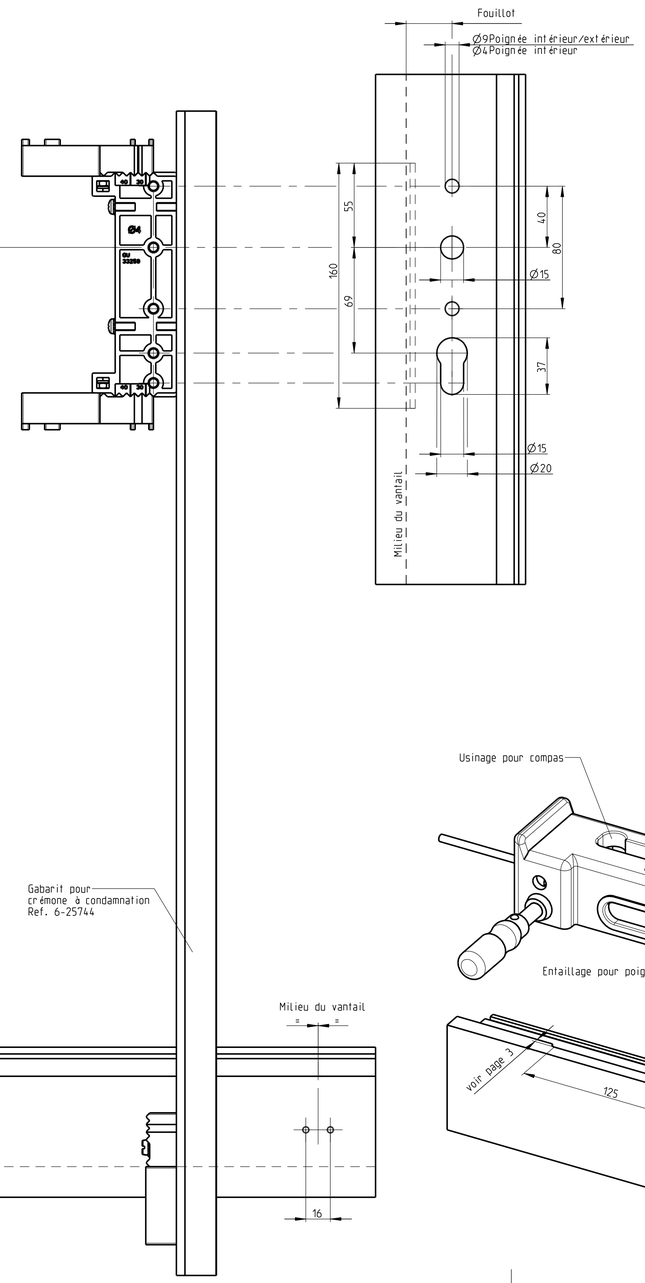

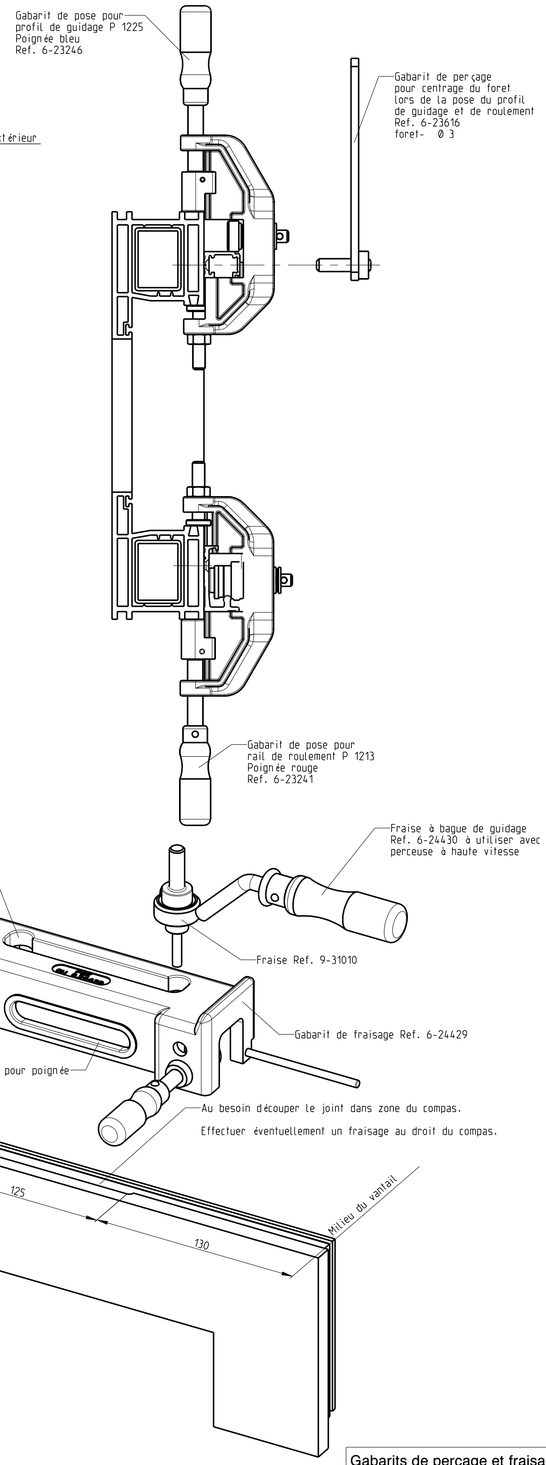

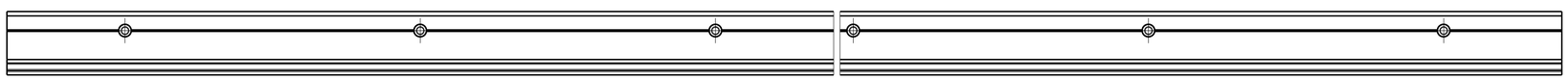

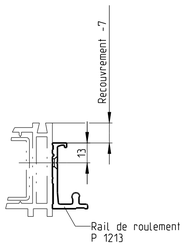

Gabarits de perçage et fraisage

Description
Coulissant à translation GU-966/200 mZ TZ
pour profil PVC, axe 9/13mm
–

GU	Release No. --	Level	Released		Scale %	Modification 4	Size 1
	Mod. No. G25819	Ver.	--	--		Drowing No. 0-45817-BK-0-F	Sheet 7/7
		Draft	30.11.2010	Mo			
	Replacement for --						

GB
F
E

Proprietary rights apply in accordance with ISO 16016.

20120118

GU
GRETSCH-UNITAS

Item	Description				Article no.	Qty. per scheme A	C	D	G	K
1	Runner	front		lh	6-32247	1	2	1		2
				rh						
2		rear		lh	6-29555	1	2	1		2
				rh						
3	Control part				6-33328	1	2	1		2
4	Fixing pin	only with scheme D			9-39897	--	--	1	--	--
5	Stay arm	front	GR 9	lh	6-32204-09	1	--	1		2
				rh						
			GR 13	lh	6-32204-13					
				rh						
5A	Stay arm scheme C active sash	rear	GR 9	lh	6-34983-09	--	1	--		--
				rh						
			GR 13	lh	6-34983-13					
				rh						
5B	Stay arm scheme C passive sash	front	GR 9	lh	6-32535-09	--	1	--		--
				rh						
			GR 13	lh	6-32535-13					
				rh						
6	Stay arm	rear	GR 9	lh	6-32537-09	1	2	1		2
				rh						
			GR 13	lh	6-32537-13					
				rh						
7	Cover				9-35573	2	4	2		4
8	Stay arm glider				6-22755	2	4	2		4
9	Corner transmission front				6-32539	1	--	1		2
9A	Front corner transmission schema C. active sash				6-34992	--	1	--		--
9B	Front corner transmission schema C. passive sash				6-32543	--	1	--		--
10	Corner transmission rear				6-32550	1	2	1		2
12	Geared handle DIRIGENT	lh or rh			6-24542	1	2	1		2
13	Threaded sleeve				9-30705	2	4	2		4
14	Countersunk screw M5x20 DIN 965				9-13133-20	2	4	2		4
15	Coupling piece	GR 9	Overlap thickness 14-20		9-30111	1	2	1		2
		GR 13	Overlap thickness 15-21.5		9-31015					
		GR 13	Overlap thickness 21.5-28	optional	9-40291					
16	Dome headed screw M5x6 DIN 7985				9-13290-06	2	4	2		4
17	Plug			lh	9-38521	1	2	1		2
				rh						
18	Spring-loaded buffer				6-29564	1	2	1		2
19	Support				9-38522	1	2	1		2
20	Centre piece. vertical	SRH	Length	TZ	Handle height	2	3	2		4
		820-995	465	-	440					
		996-1120	590	1	440					
		1121-1370	840	1	500					
		1371-1620	1090	1	600					
		1621-1870	1340	2	600					
		1871-2120	1590	2	980					
		2121-2370	1840	2	980					
		1621-1870	1340	2	980					
21	Centre piece. horizontal	SRW	Length	TZ		2	4	2		4
		720-890	730	0						
		891-1100	480	1						
		1101-1350	730	1						
		1351-1600	980	2						
		1601-1850	1230	2						
25	Rod Ø10	SRW	Length			1	2	1		2
		720-1100	800							
		1101-1350	1050							
		1351-1600	1300							
		1601-1850	1550							
26	Guide	from SRW 1601			6-29750	1	2	1		2
27	Cover rail P 1602. bottom	SRW	Length			1	2	1		2
		720-1100	1035							
		1101-1350	1285							
		1351-1600	1535							
		1601-1850	1785							
28	Running rail P 1213	Application range see sheet 7			9-30162-99	1				
29	Gliding rail P 1225				9-30140-99	1				
30	Cover rail P 1226	Same lengths as item 29			9-30141	1				
31	Plug f. gliding rail				9-30142	2				
32	Locking plate. zinc	See table of locking and positioning plates								
34	Positioning plate									
52	Wrong operation safety device				K-17060-00-9	1	2	1		2
53	Locking plate SE. steel	See table of locking and positioning plates								
54	Locking plate SE. steel									
57	Rebate clearence restrictor									
58	Sash centering device				9-43223	1	2	1		2
65	Rebate shoot bolt ZK	SRH	Length	ML	Handle height	--	1	--		--
		1371-1620	1090	1	495	6-33018-04				
		1621-1870	1340	1	703	6-33018-55				
66	Rebate shoot bolt ZH	SRH	Length	ML	Handle height	--	1	--		--
		1371-1620	1090	1	495	6-33017-04				
		1621-1870	1340	1	703	6-33017-55				
69	Rebate lever ZK				6-25020	--	1	--		--
69A	Spax countersunk screw 4x70				9-13246-70	--	2	--		--
77	Locking plate scheme C	See table of locking and positioning plates								
77A	Countersunk screw M4x10									
78	Mushroom pin locking plate scheme C									

Optional parts

Item	Description	Article no.	Qty. per scheme A	C	D	G	K
35	Geared handle DIRIGENT lockable — lh or rh	6-26058	1	2	1		2
36	Geared handle DIRIGENT. both sides height of outside handle 15 mm. with cylinder bore	6-25164	1	2	1		2
37	Geared handle DIRIGENT. both sides height of outside handle 30 mm. with cylinder bore	6-24624	1	2	1		2
38	Lever handle DIRIGENT inside. with cylinder bore — with positioning plugs / without positioning plugs	6-24622 / 6-24623	1	2	1		2
39	Cover rosette outside	9-30489	1	2	1		2
40	Countersunk screw M6	9-13274	2	4	2		4
	ST: up to 60 / 61-65 / 66-70 / 71-75 / 76-80 / 81-85 / 86-90						
	M6x: 65 / 70 / 75 / 80 / 85 / 90 / 95						
41	Lockable gear backset 40 (same lengths as item 20) (with the use of a lockable gear. only one centre piece item 20 is required; minimum SRH = 850)	6-32335-99	1	1	1		2
	Lockable gear backset 30 as an alternative	6-32343-99					
41A	Lockable gear backset 30 — SRH 1371-1620	6-33574-04	--	1	--		--
	Lockable gear backset 30 — SRH 1621-1870	6-33574-55					
	Lockable gear backset 40 — SRH 1371-1620	6-33575-04					
	Lockable gear backset 40 — SRH 1621-1870	6-33575-55					
	Lockable gear backset 50 — SRH 1371-1620	6-33576-04					
	Lockable gear backset 50 — SRH 1621-1870	6-33576-55					
43	Horizontal extension	6-32307-12	2	4	2		4
44	Buffer P 1225	6-30388	1	2	1		2
45	Gear extension L= 250mm	6-24737	2	4	2		4
	Gear extension L= 500mm (1 locking pin)	6-32993		3			
45A	Rebate shoot bolt extension — SRH 1871-2370, Length 500	6-25059	--	1	--		--
68	Protective cap for rebate lever	9-34300	--	1	--		--

Table of locking and positioning plates

	Description	Article no.	SRW	SRH	Basic security Qty. per scheme A	D	G	K	Enhanced basic security Qty. per scheme A	D	G	K	RC 2 A	D	G	K	SRH	C mit Stulpprofil (Qty. per scheme) Basic security	Enhanced basic security	RC 2
32	Locking plate. zinc	according to profile system	720-890	820-995	3		6		1			2	1			2	1371-1620	10	5	2
				996-1620	5		10		3			6	for anti-lift security device on rear corner transmission				1621-1870	13	8	for anti-lift security device on rear corner transmission
				1621-2370	7		14		5			10					1871-2370	16	11	
			891-1350	820-995	5		10		3			6					1371-1620	14	9	
				996-1620	7		14		5			10					1621-1870	17	12	
				1621-2370	9		18		7			14					1871-2370	20	15	
			1351-2100	820-995	7		14		5			10					1371-1620	18	13	
				996-1620	9		18		7			14					1621-1870	21	16	
				1621-2370	11		22		9			18					1871-2370	24	19	
53	Locking plate SE. steel				2		4		4			8	--		--		--	5	10	--
54	Locking plate SE. steel		720-890	820-995	--		--		--			--	4		8		1371-1620	--	--	13
				996-1620									6		12		1621-1870			16
				1621-2370									8		16		1871-2370			19
			891-1350	820-995									6		12		1371-1620			17
				996-1620									8		16		1621-1870			20
				1621-2370									10		20		1871-2370			23
			1351-2100	820-995									8		16		1371-1620			21
				996-1620									10		20		1621-1870			24
				1621-2370									12		24		1871-2370			27
34	Positioning plate		--		3		6		3			6	3		6		6			
57	Rebate clearance restrictor	9-43219			2 optional		4		4 optional			8	4 standard		8		--			
77	Locking plate scheme C	9-31960	--														1371-1620 / 1621-1870 / 1871-2370	--	--	--
77A	Countersunk screw M4x10	9-13281-10	--														1371-1620 / 1621-1870 / 1871-2370	--	--	--
78	Mushroom pin locking plate scheme C	9-39189	--														1371-1620 / 1621-1870 / 1871-2370	--	--	--

Sash arrangement schemes

Overview of fitting components

on sheet 2

Scheme A

Sheet 2: Overview of fitting components
Sheet 3: Detailed sections

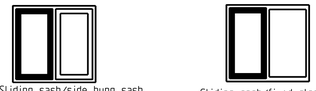

Sliding sash/side hung sash - with fixed mullion

Sliding sash/fixed glazing

Scheme C

Sheet 4: Overview of fitting components
Sheet 5: Detailed sections

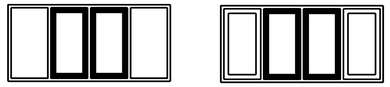

2 sliding sashes. one with false mullion profile /2 fixed glazings

2 sliding sashes. one with false mullion profile / 2 side hung sashes

Scheme D

Sheet 6: Detailed sections

Sliding sash / side hung sash with false mullion profile

Scheme G

For assembly of fittings see sheet 2

Sliding sash/ 2 fixed glazings

1 sliding sash / 2 side hung sashes - with fixed mullions

Scheme K

For assembly of fittings see sheet 2

2 Sliding sashed/fixed glazing

2 sliding sashes in a corner

See drawing 0-43982-B0

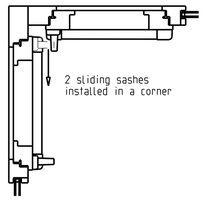

Tandem runners and intermediate stay arm

See drawing 0-45569-BK

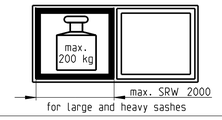

Drilling and milling jigs

on sheett 7

Order specifications:

TFW (total frame width)
SRW (sash rebate width)
SRH (sash rebate height)
GR (groove position)
TZ (automatic locking pin)
SH (sash thickness)

Assembly lh or rh
(drawing shows lh assembly)

Colour: EV1. UC3. UC5. white
Scheme
Lockable gear
Lever handle. inside
or both sides

Range of applications:

The sash height must
of exceed 2.5 times
the sash width.

SRW 720 - 1850
SRH 820 - 2370

Sash weight max. 180 kg

For sash weights
exceeding 180 kg
and sash rebate
widths of 1851-2000
refer to drawing 0-45569-BK

The product guidelines of the profile manufacturer regarding construction, assembly, max. sash dimensions, max. sash weights and material qualities (e.g. longitudinal expansion) are to be observed.

Description
Parallel Slide and Tilt Fittings GU-966/200 mZ TZ (automatic locking pin)
For PVC profile systems, groove position 9/13 mm
–

GU	Release No. --	Level	Released		Scale %	Modification 4	Size 1
	Mod. No. 625819	Ver.	--	--		Drawing No. 0-45817-BK-0-GB	Sheet 1/7
		Draft	30.11.2010	Mo			
	Replacement for --						

GB
F
E

Proprietary rights apply in accordance with ISO 16016.

20120118

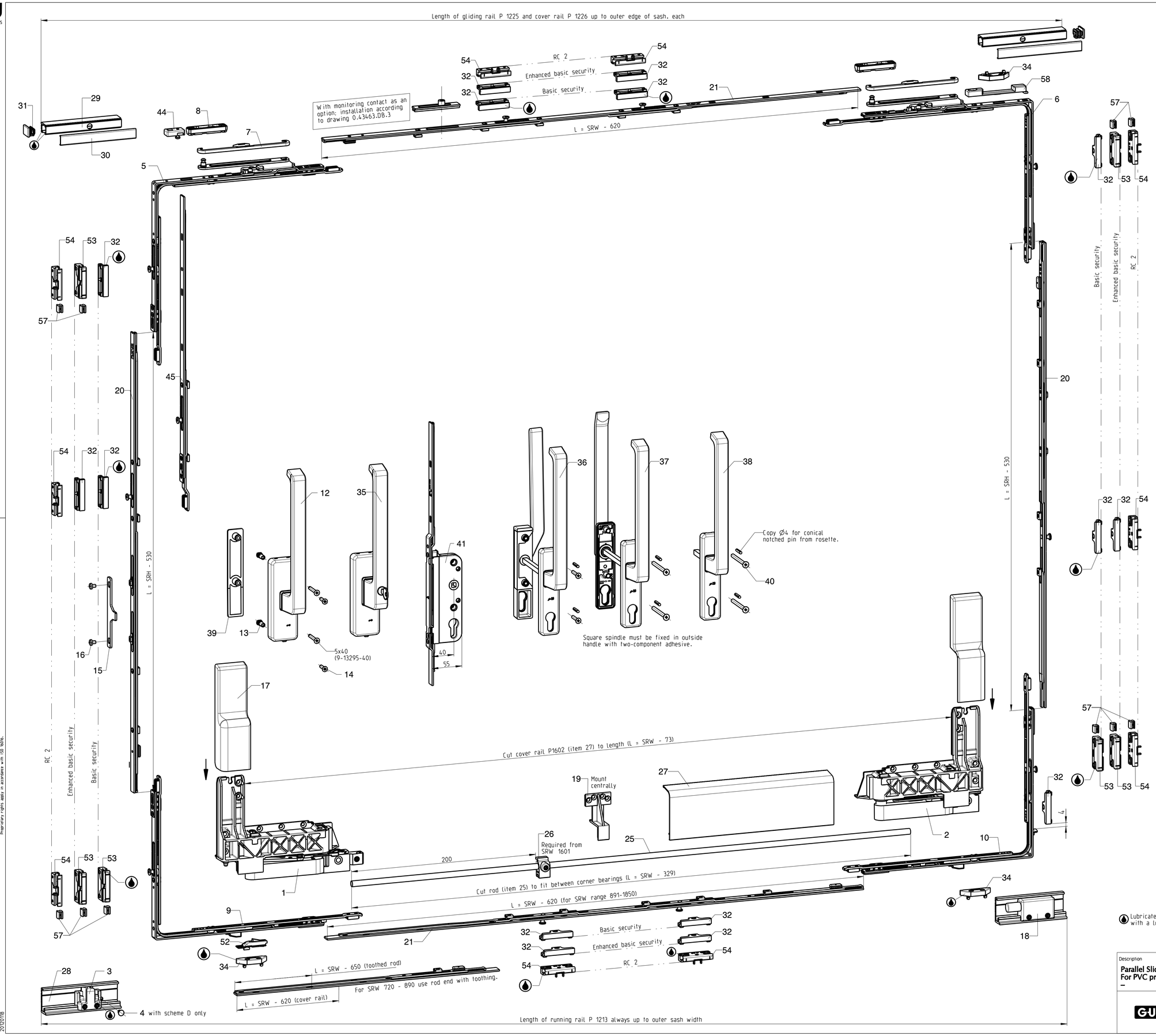

Monting istructions

Drilling and cutting according to specified dimensions, preferably by means of appropriate jigs. Peripheral rebate clearance 12 mm.

Mounting on sash

All fitting components are mounted in tilt position.

1. Mount corner transmissions (items 9,10) at bottom and stay arms (items 5, 6) at top and put in tilt position, each.

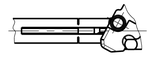

2. Cut to length vertical centre pieces (item 20), lockable gear (item 41, if used), and horizontal centre piece (item 21); engage them in corner transmissions and angle stay arms, each, and fasten with screws. (Correct mounting position predefined by arresting pin: centre of mushroom pin must be aligned with marking notches).
   Note: when cutting the horizontal centre pieces size 01, ensure that the long toothed section is flush with the gear end.

3. Slide connecting plates over centre pieces/gear until stop and fasten with screws.

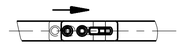

4. Mount coupling (item 15).
5. Mount geared handle (item 12): ensure that carrier piece engages in the coupling. Alternative: mount handle item 35
6. Fasten front (item 1) and rear runner (item 2).
7. Fasten support (item 19) at centre of sash.
8. Cut connecting rod (item 25) and insert into rear runner. Tighten screws and insert rod into front runner. Put runners to closed position and firmly tighten screw on front runner. Tightening torque 10 - 12 Nm.

Mounting on frame

9. Insert locking plates and positioning plates using the appropriate jigs as shown in drawing.
10. Cut gliding rail P 1225 (item 29) and cover rail P 1226 (item 30) to length. Mount gliding rail, insert stay arm glider (item 8) and attach covers (item 31).
11. Cut running rail P 1213 (item 28) to length and mount.
12. Slide control part (item 3) onto running rail and tighten screws firmly using an Allen key size 4. Tightening torque 10 - 12 Nm. For elements without mullion (scheme D) use drilling jig 6-30447.

Installing the sliding sash

13. Put fittings in tilt position (lever handle in horizontal position).
14. Place sash on running rail in inclined position. Insert stay arm pin fully into glider (item 8) and tighten with Allen key size 4 (see sheet 3). Verify fastening is secure by pulling on stay arm vigorously.

Verifying the correct sash position

15. If sash is not parallel in horizontal direction: Loosen clamping screws for connecting rod on front runner, align sash in parallel, retighten screws firmly.
16. Sash is not parallel in vertical direction: Pull out catches for height adjustment on front and rear runner. Align the sash vertically using a 4mm Allen key. Push catches back in again.
17. If sash does not run centrally into frame: Loosen clamping screws on control part to adjust it as required, retighten screws firmly.
18. Mount sash centering device (item 58) centrally. Align by sliding, if necessary.
19. Mount spring-loaded buffer (item 18) onto running rail according to the opening width desired, then tighten with 4mm Allen key.
20. Clip cover rail P 1226 (item 30) onto gliding rail P 1225 (item 29).
21. Cut cover rail P 1602 (item 27) and clip it between runners.
22. Insert covers (item 17) from above until they snap in.
23. Running rail P 1213 (item 28) must be supported over its total length and fixed to the frame with screws.

The fastening screws specified are only a recommendation based on our experience.

The responsibility for the appropriate fastening of fitting components rests with the window/ window door fabricator.

Fitting components illustrated in ex factory state.

Lubricate all locking, moving, and bearing points with a lubricant free of resin and acid.

Overview of fitting components

Description

Parallel Slide and Tilt Fittings GU-966/200 mZ TZ (automatic locking pin)
For PVC profile systems, groove position 9/13 mm
–

GU	Release No. --	Level	Released		Scale	Modification	Size
	Mod. No. G25819	Ver.	--	--	%	4	1
		Draft	30.11.2010	Mo		Drawing No.	Sheet
	Replacement for --					0-45817-BK-0-GB	2/7

GB
F
E

Proprietary rights apply in accordance with ISO 16016.

20120118

GU
GRETSCH-UNITAS

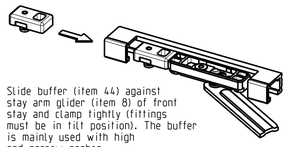

Slide buffer (item 44) against stay arm glider (item 8) of front stay and clamp tightly (fittings must be in tilt position). The buffer is mainly used with high and narrow sashes.

Mounting the stay arm cover

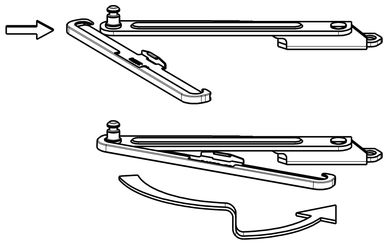

Lock stay arm pin with Allen key size 4 (see mounting instructions item 14)

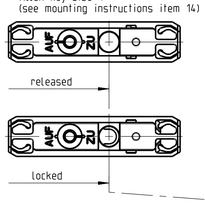

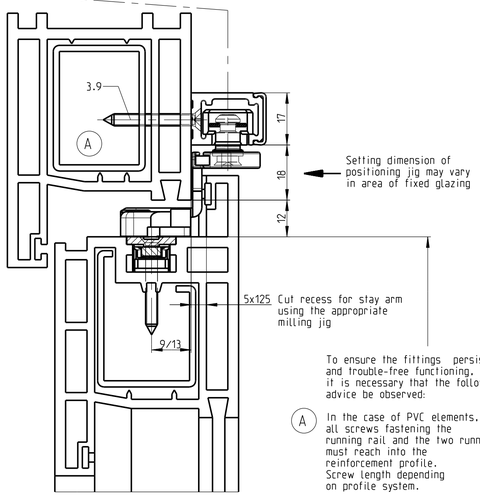

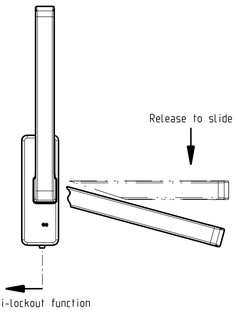

To ensure the fittings persisent and trouble-free functioning, it is necessary that the following advice be observed:

(A) In the case of PVC elements, all screws fastening the running rail and the two runners must reach into the reinforcement profile. Screw length depending on profile system.

(B) In the area of the runners, an appropriate pad must be used to provide for a positive transmission of compression forces onto the reinforcement profile.

The directives of the profile manufacturer must be observed.

Non-observance of the above advice may cause a lowering of the sash.

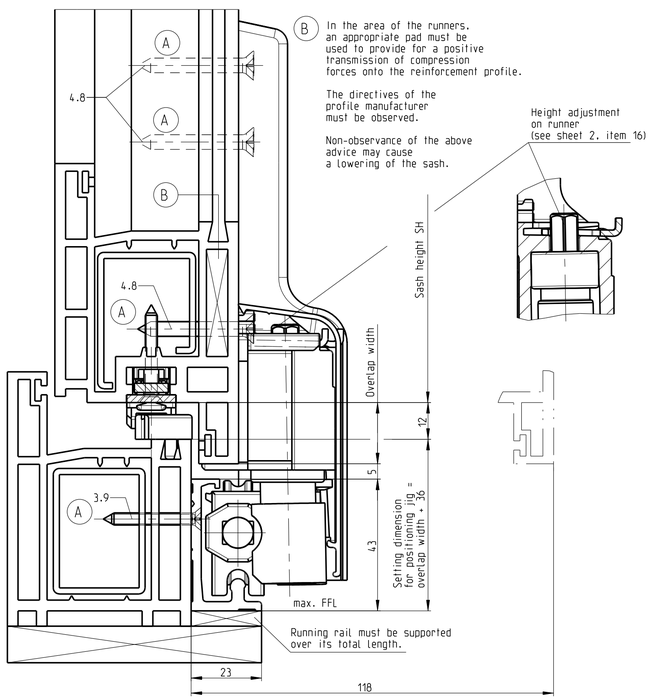

Scheme A

Sliding sash / fixed glazing

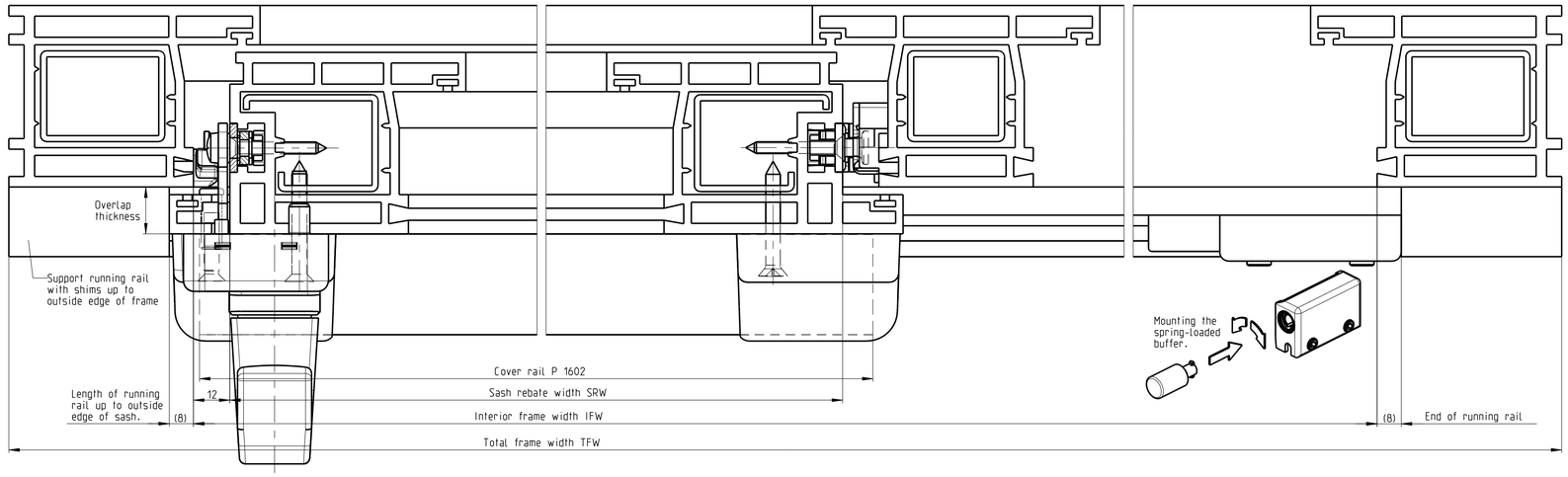

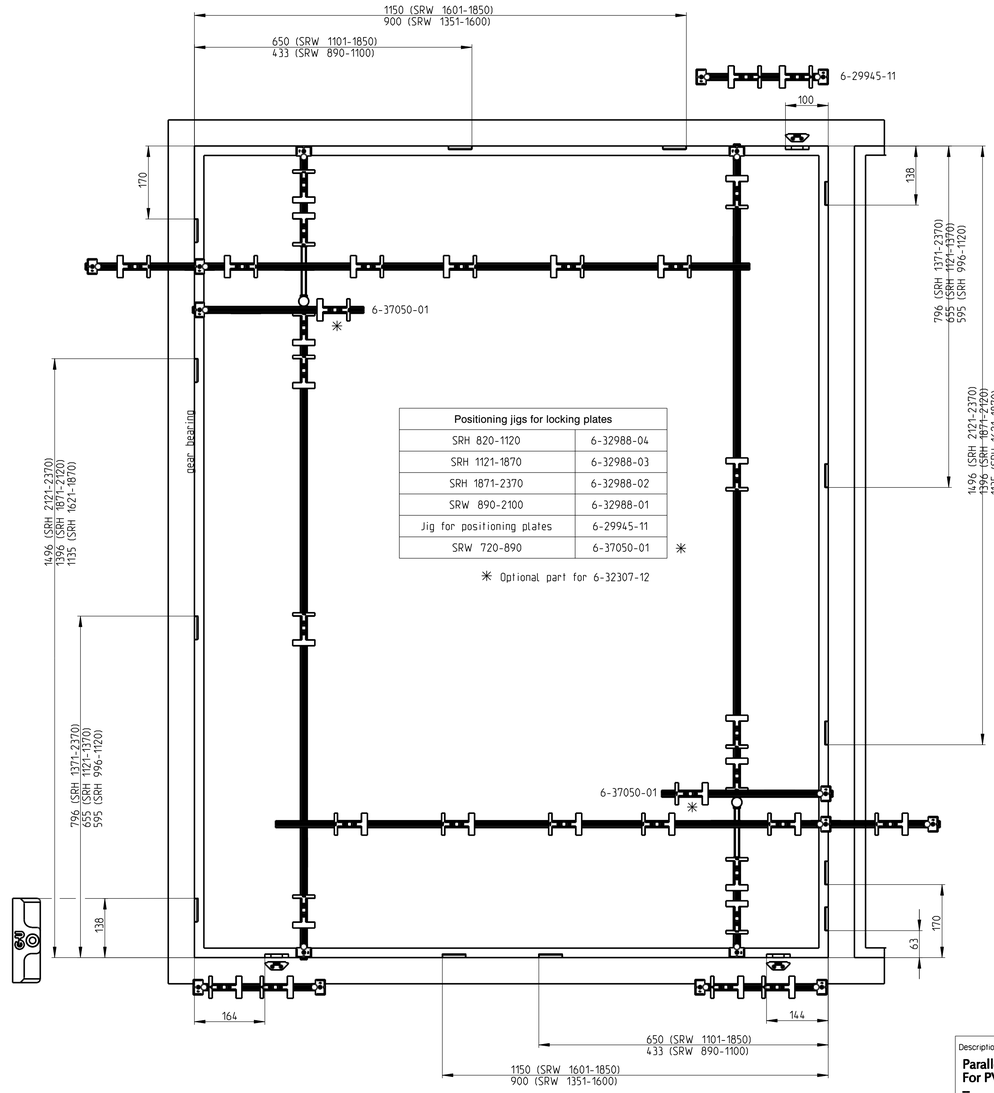

Positioning jigs for locking plates	
SRH 820-1120	6-32988-04
SRH 1121-1870	6-32988-03
SRH 1871-2370	6-32988-02
SRW 890-2100	6-32988-01
Jig for positioning plates	6-29945-11
SRW 720-890	6-37050-01 ✳

✳ Optional part for 6-32307-12

Optional part for 6-32307-12

Scheme A / detailed sections

Sliding sash/side hung sash with incorporated false mullion For assembly of side hung sash fittings refer to drawing 0-44324 (basic security) drawing 0-44908 (WK)

Sliding sash/fixed glazing

Description

Parallel Slide and Tilt Fittings GU-966/200 mZ TZ (automatic locking pin)
For PVC profile systems, groove position 9/13 mm
–

GU	Release No. --	Level	Released		Scale	Modification	Size
	Mod. No. 025819	Ver.	--	--	%	4	1
		Draft	30.11.2010	Mo		Drawing No.	Sheet
	Replacement for --					0-45817-BK-0-GB	3/7

GB
F
E

Proprietary rights apply in accordance with ISO 16016.

20120118

GU
GRETSCH-UNITAS

GB
F
E

Mounting instructions

Drilling and cutting according to specified dimensions, preferably by means of appropriate jigs.

Mounting on sash

All fitting components are mounted in tilt position.

1. Mount corner transmissions (item 9) and stay arms (item 5) and put in tilt (= mounting) position, each.

2. Cut extensions (item 45 and 45 A) to length, engage in stay arms, each, and fasten with screws. For cutting dimensions see illustration below.

3. Cut to length vertical centre piece(s) (item 20) or lockable gear (item 41 or 41A), rebate shoot bolt ZK or ZH (item 65 or 66), and horizontal centre pieces (item 21); engage in corner transmission, each, and fasten with screws.
   Cutting dimensions for centre pieces and extensions see illustration below.
   Correct mounting position predefined by arresting pin, engage in corner transmission, each, and fasten with screws.
   Rebate shoot bolt ZH (item 66) to be aligned with notched mark (see illustration below).

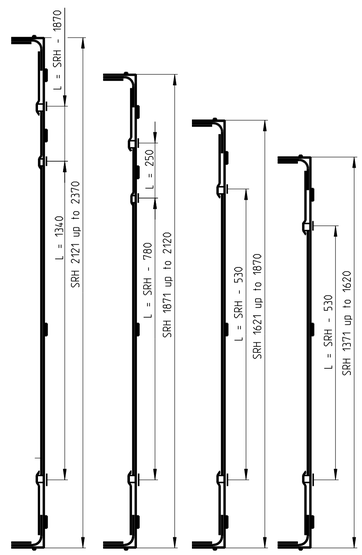

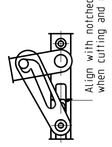

4. Mount locking plates (item 77 or 78) with countersunk screws M4 x 10 or Spax 4 x 40 (or similar, as for corner transmission).

With false mullion profile

5. Mount the prepared false mullion profie.

6. With rebate shoot bolt ZK (item 65) cut tappets to correspond to width of false mullion (Dim. X).

Example:

Dim X = 28 mm rounded down to the next five = 25 mm; cut carriers to a dimension between 25 mm and 30 mm.

7. Mount rebate shoot bolt ZK (item 65) with lever in horizontal position.

8. Attach locking plates to false mullion with screws.

The fastening screws specified are only a recommendation based on our experience.

The responsibility for the appropriate fastening of fitting components rests with the window/ window door fabricator.

Fitting components illustrated in ex factory state.

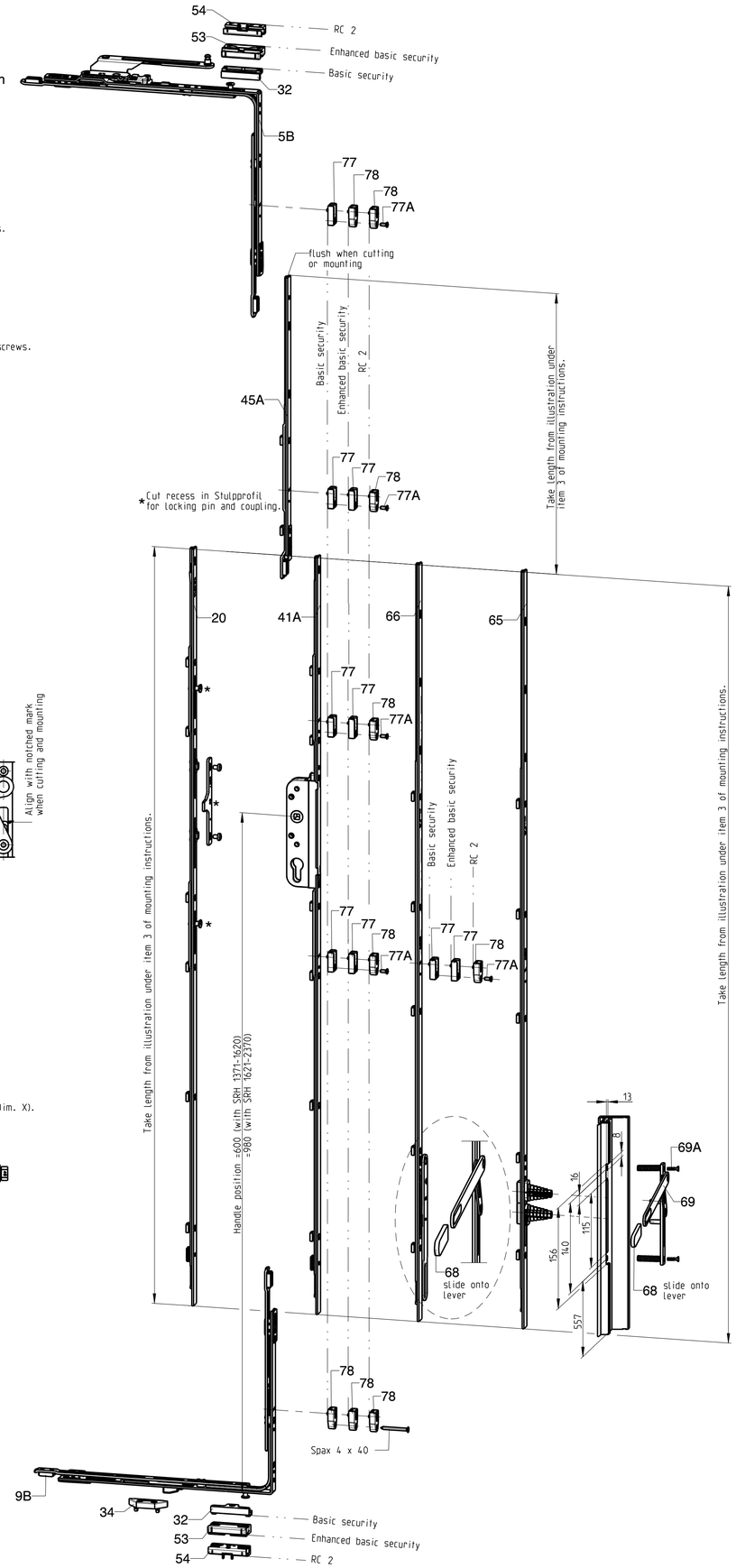

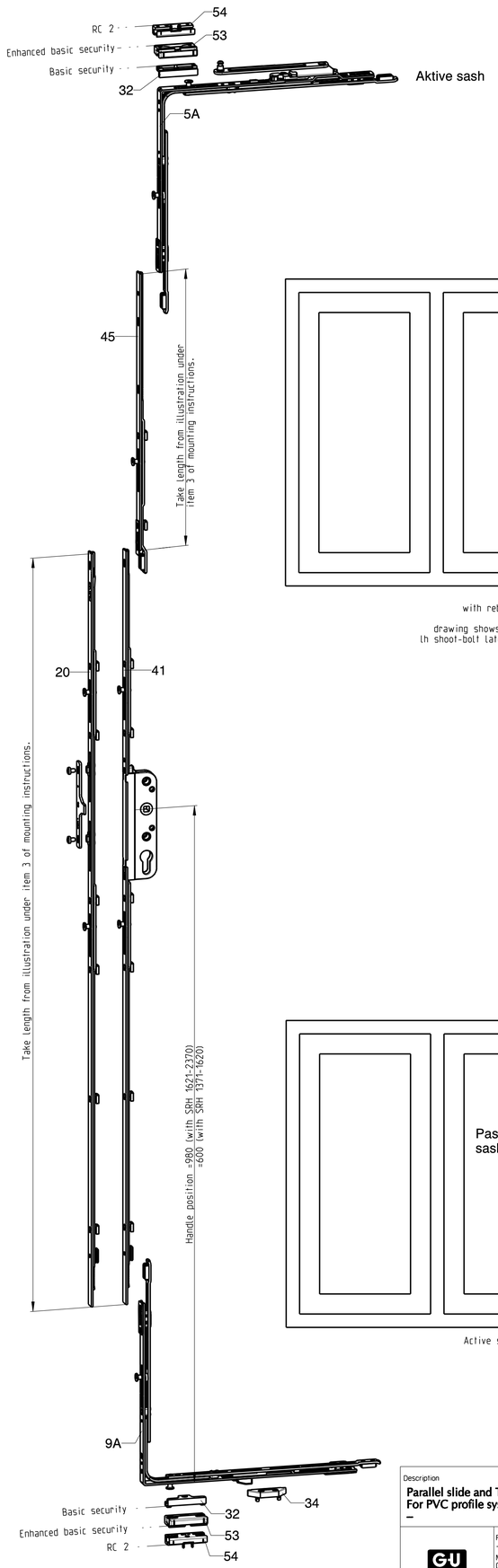

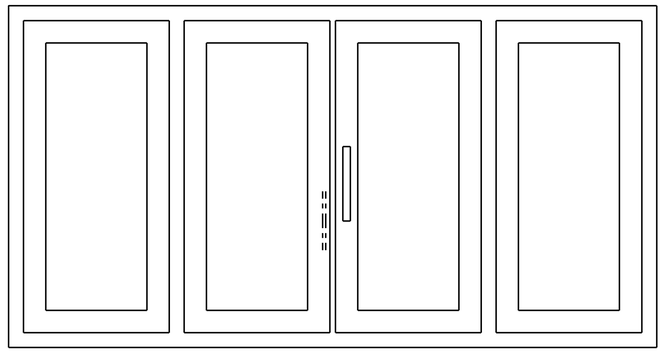

Passive sash
with rebate shoot bolt

drawing shows rh shoot bolt
lh shoot-bolt laterally reversed

Active sash

drawing shows lh lever handle
rh lever handle laterally reversed

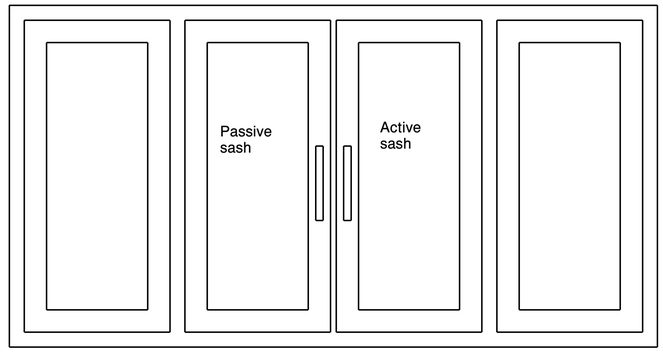

Active sash to be opened first and closed last.

Scheme C / Overview of fitting components

Description
Parallel slide and Tilt fittings GU-966/200 mZ TZ (automatic locking pin)
For PVC profile systems, groove position 9/13 mm
–

GU	Release No. --	Level	Released		Scale	Modification	Size
	Mod. No. 025819	Ver.	--	--	%	4	1
		Draft	30.11.2010	Mo		Drawing No.	Sheet
	Replacement for --					0-45817-BK-0-GB	4/7

Proprietary rights apply in accordance with ISO 16016.

20120118

GU
GRETSCH-UNITAS

Passive sash with rebate shoot bolt ZH

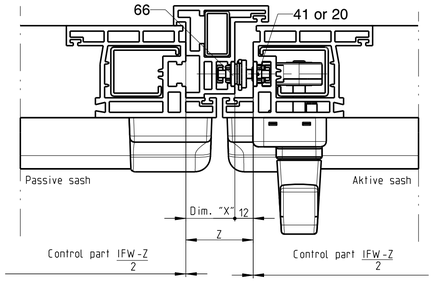

Window with false mullion profile and with rebate shoot bolt ZK

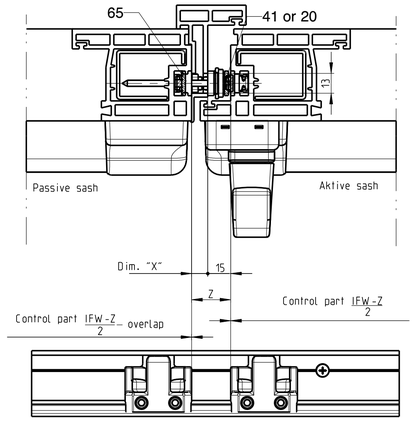

Both sashes with lever handle

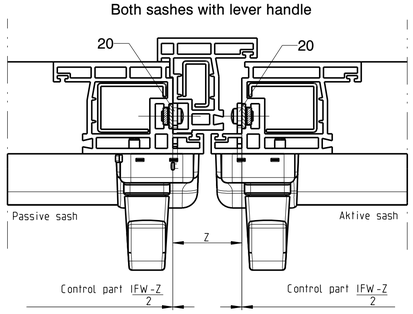

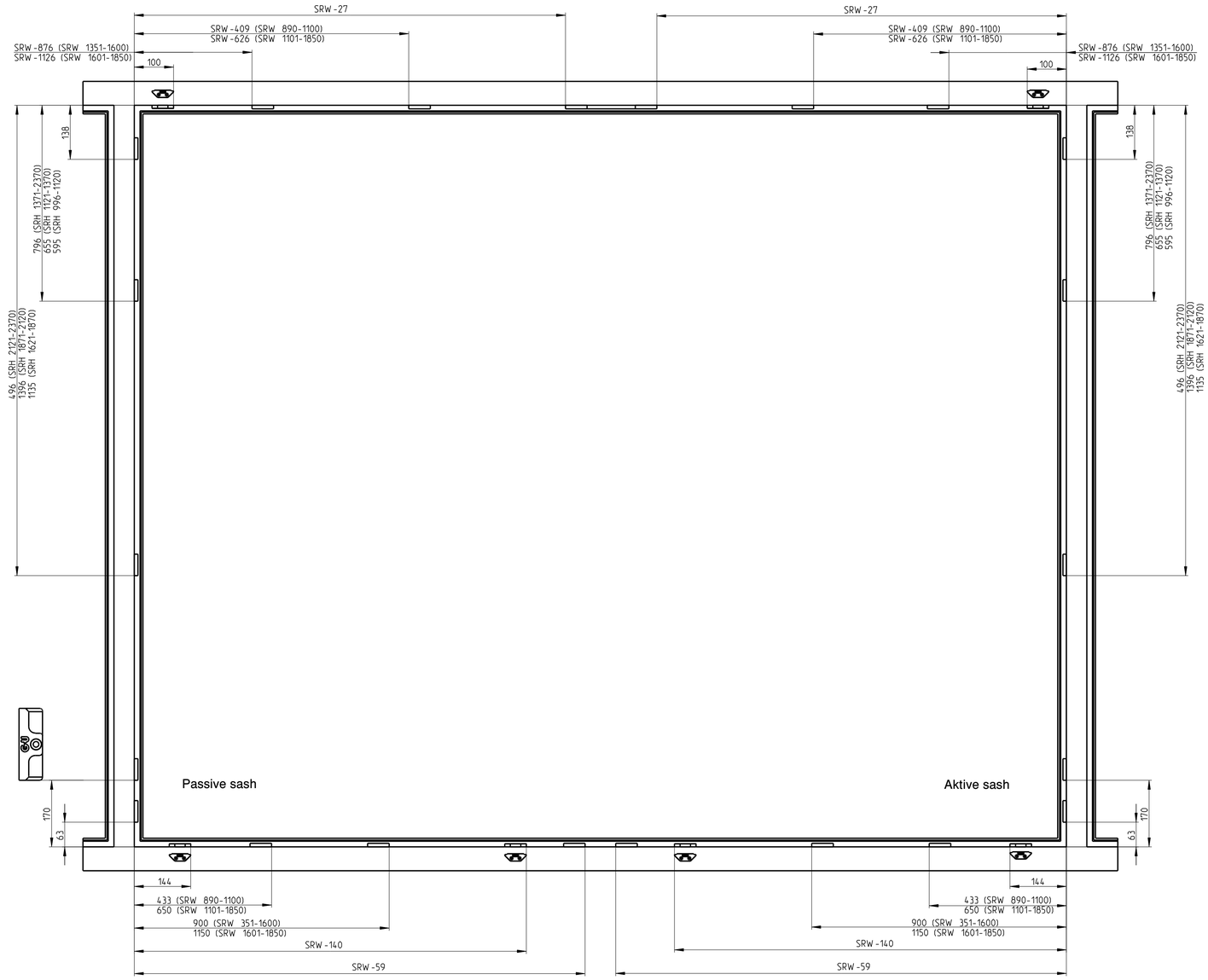

Passive sash
with false mullion

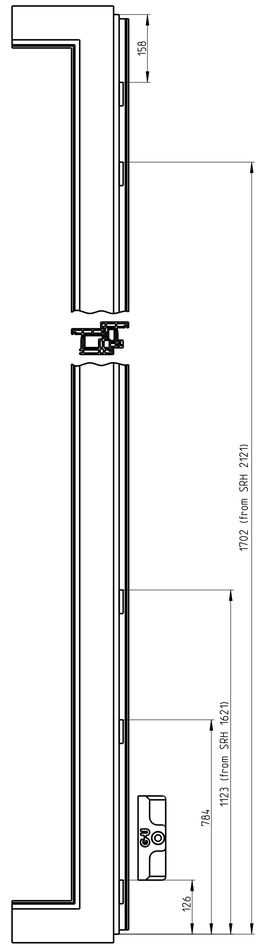

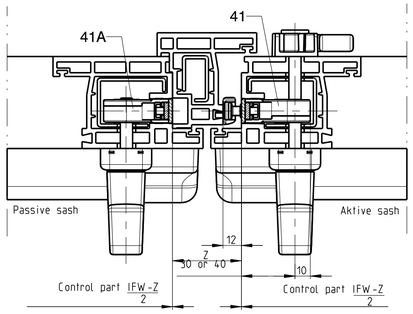

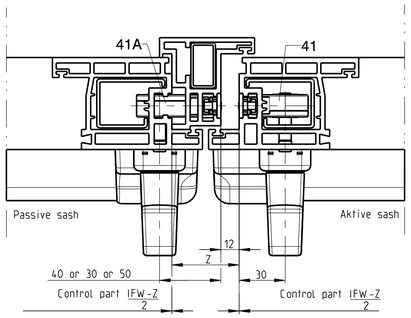

Scheme C / Detailed sections

2 sliding sashes /fixed glazing without false mullion profile or 2 sliding sashes /fixed glazing with false mullion

2 sliding sashes /2 side hung without false mullion profile or 2 sliding sashes /2 side hung sash with false mullion

Description

Parallel Slide and Tilt Fittings GU-966/200 mZ TZ (automatic locking pin)
For PVC profile systems, groove position 9/13 mm
–

GU	Release No. --	Level	Released		Scale	Modification	Size
		Ver.	--	--	%	4	1
	Mod. No. 625819	Draft	30.11.2010	Mo		Drawing No.	Sheet
	Replacement for --					0-45817-BK-0-GB	5/7

GB
F
E

Proprietary rights apply in accordance with ISO 16016.

20120118

GU
GRETSCH-UNITAS

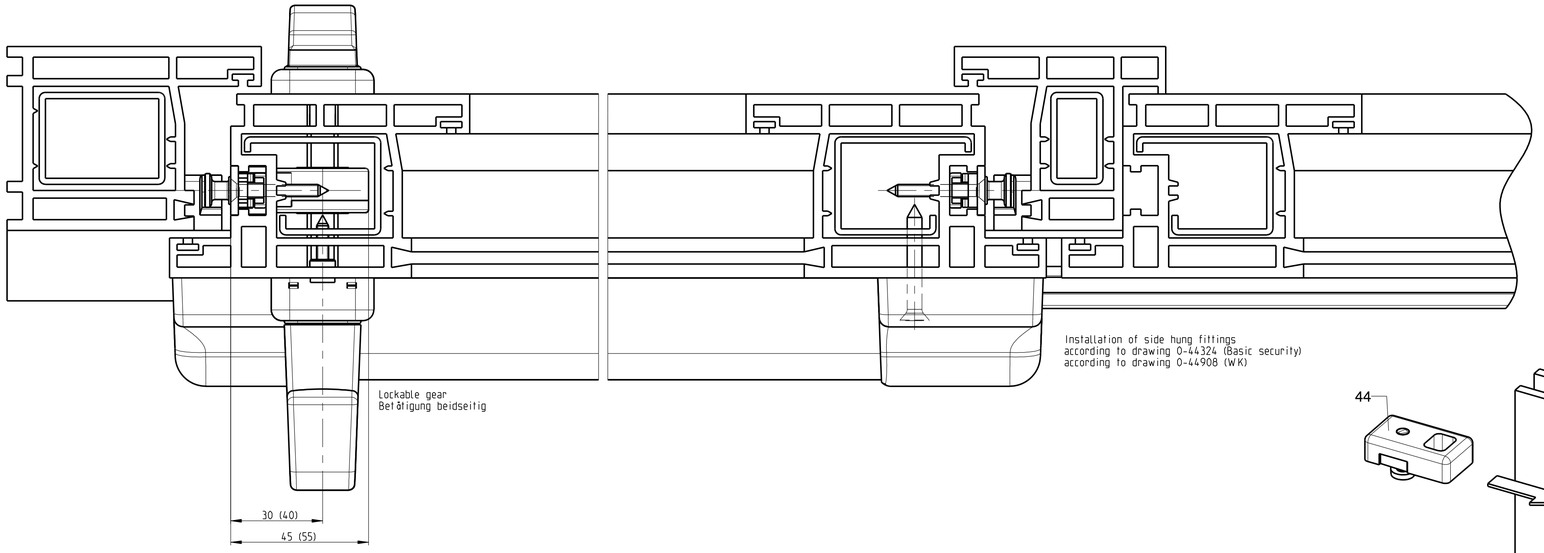

Installation of side hung fittings
according to drawing 0-44324 (Basic security)
according to drawing 0-44908 (WK)

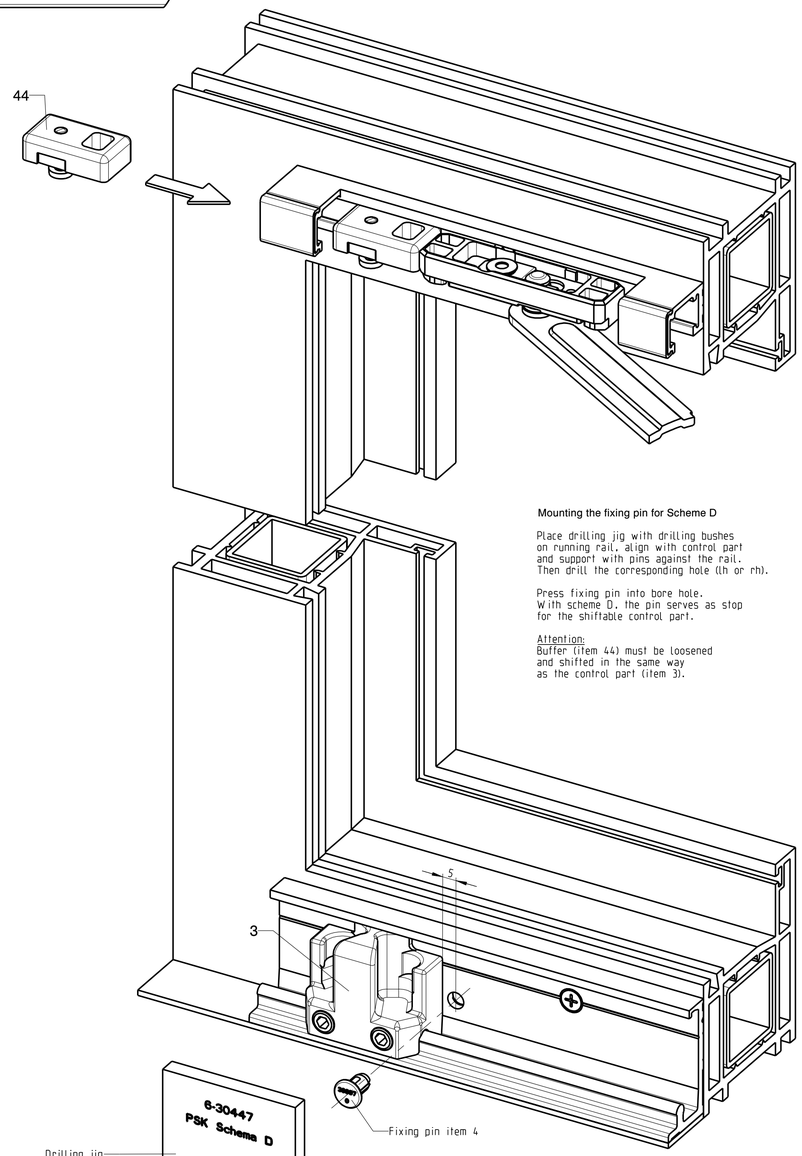

Mounting the fixing pin for Scheme D

Place drilling jig with drilling bushes
on running rail, align with control part
and support with pins against the rail.
Then drill the corresponding hole (lh or rh).

Press fixing pin into bore hole.
With scheme D, the pin serves as stop
for the shiftable control part.

Attention:
Buffer (item 44) must be loosened
and shifted in the same way
as the control part (item 3).

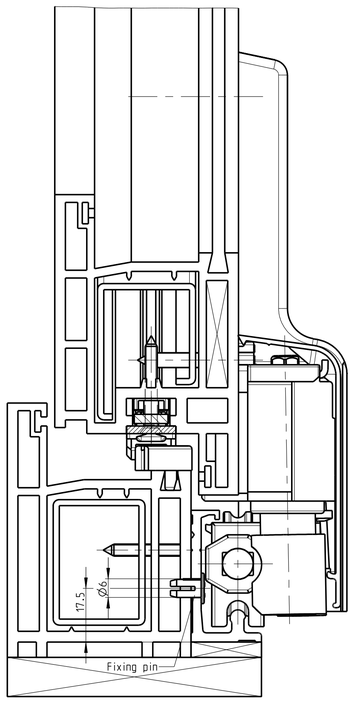

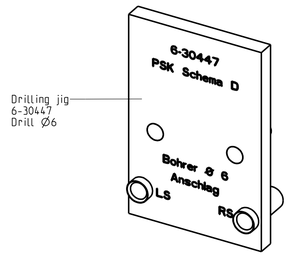

Drilling jig
6-30447
Drill Ø6

Scheme D

Sliding sash/side hung sash
with false mullion

Description
Parallel Slide and Tilt Fittings GU-966/200 mZ TZ (automatic locking pin)
For PVC profile systems, groove position 9/13 mm
–

GU	Release No. --	Level	Released		Scale	Modification	Size
		Ver.	--	--	%	4	1
	Mod. No. 625819	Draft	30.11.2010	Mo		Drawing No.	Sheet
	Replacement for --					0-45817-BK-0-GB	6/7

GB
F
E

Proprietary rights apply in accordance with ISO 16016.

20120118

Size	SRW	Dim. L	Number of screw holes	Centres / Dim. T	Application
20	720-850	1960	10	200	Gliding rail P 1225 and running rail P 1213
25	851-1100	2460	13		
30	1101-1350	2960	15		
35	1351-1600	3460	18		
40	1601-1850	3960	20		
67	mill length	6700	34		

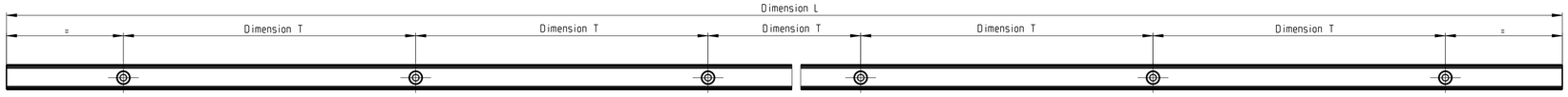

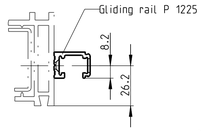

Hole patterns for geared handle/
hole pattern for runner

Hole pattern for lockable gear

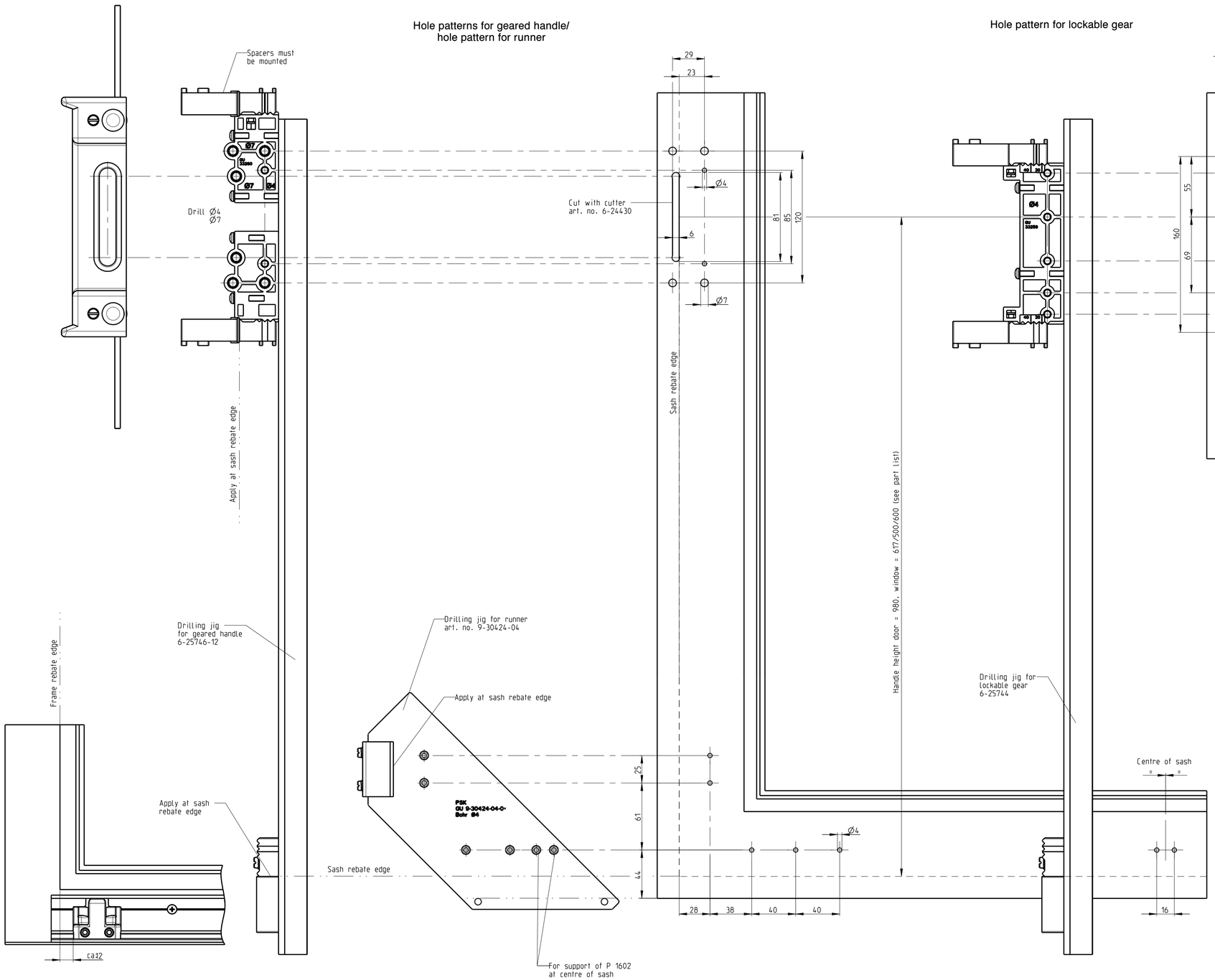

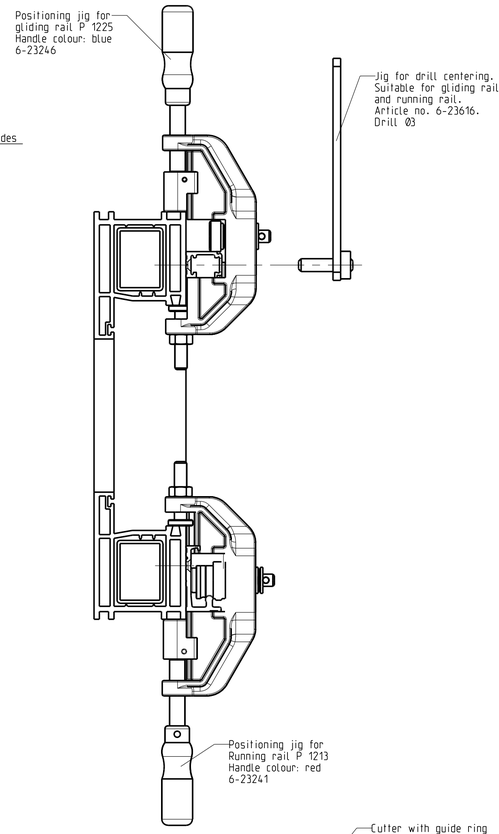

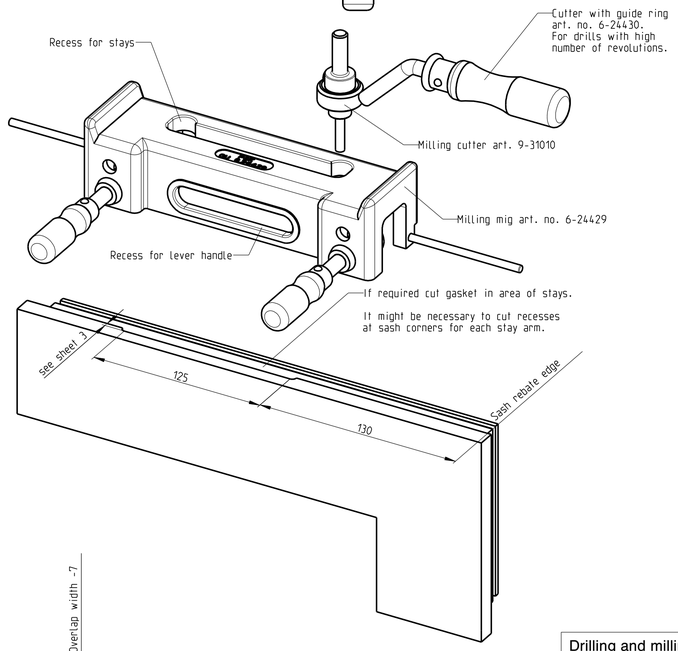

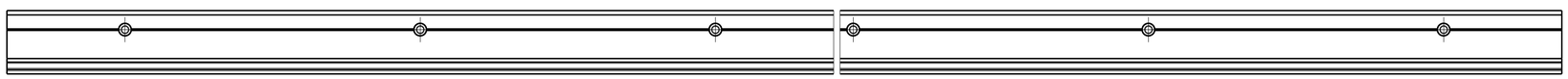

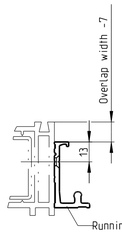

Drilling and milling jigs

Description

Parallel Slide and Tilt Fittings GU-966/200 mZ TZ (automatic locking pin)
For PVC profile systems, groove position 9/13 mm
–

GU	Release No. --	Level	Released		Scale	Modification	Size
	Mod. No. 025819	Ver.	--	--	%	4	1
		Draft	30.11.2010	Mo		Drawing No.	Sheet
	Replacement for --					0-45817-BK-0-GB	7/7

GB
F
E

Proprietary rights apply in accordance with ISO 16016.

20120118