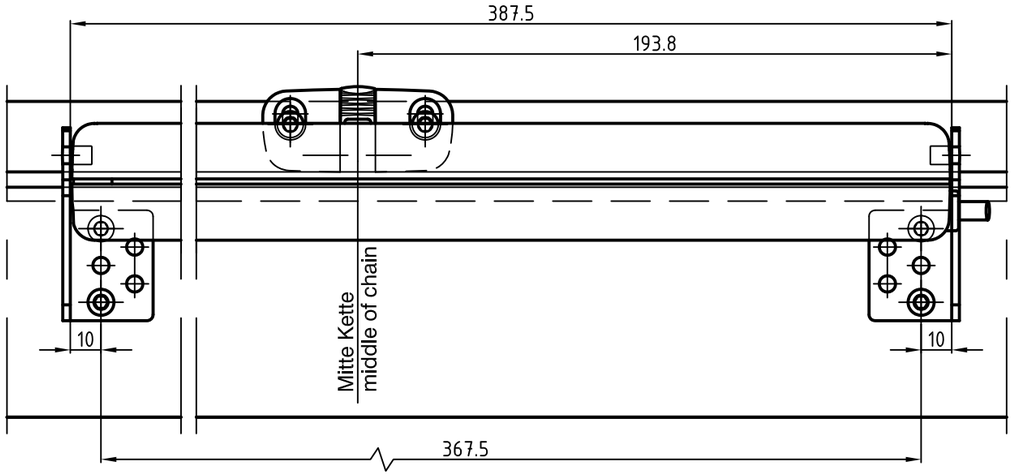

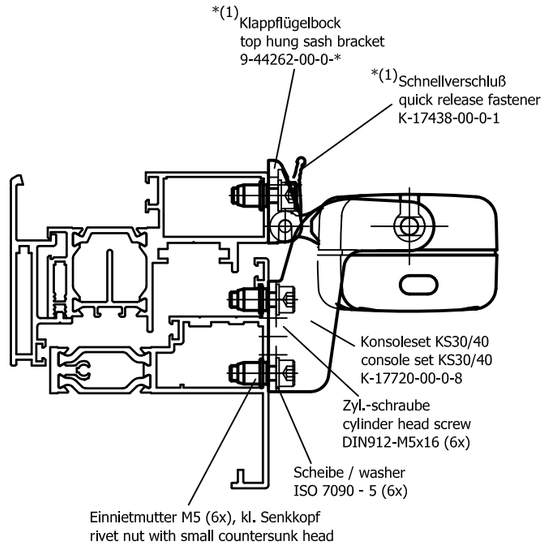

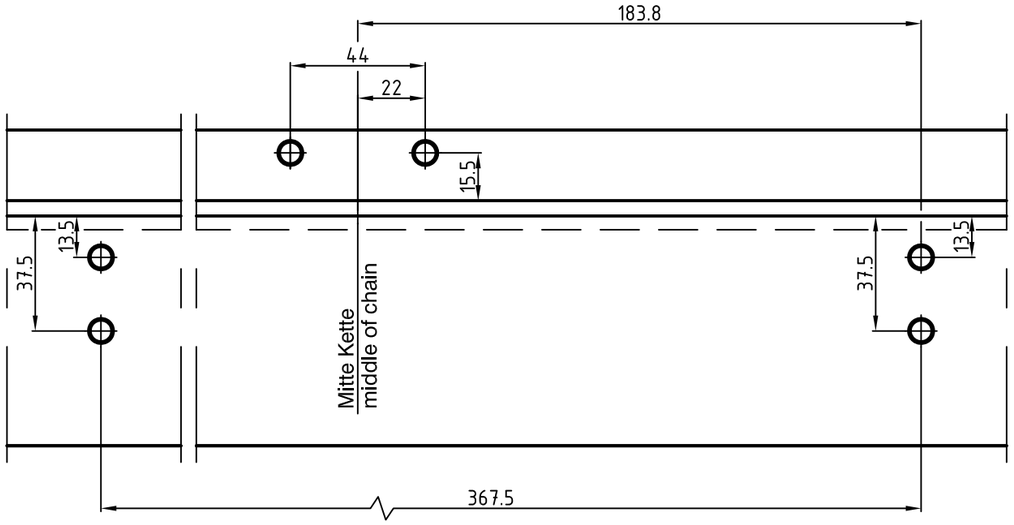

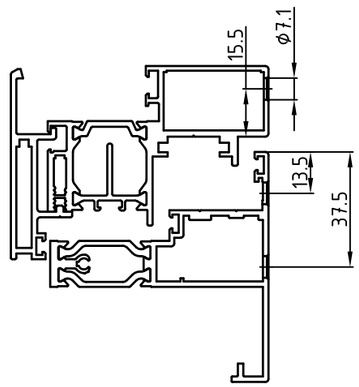

*(1) In Motorgarnitur enthalten

Befestigungsschrauben sind nicht im Lieferumfang enthalten
mounting screws are not included in delivery

Bezeichnung / description	Artikel-Nr. / material number	Hub / stroke (mm)	Flügelhöhe / sash height min. (mm)	max. Schub-/Zugkraft shear-/tractive force
ELTRAL KS30/40 - 24V	K-17434-00-0-*	100	150	300N / 300N
ELTRAL KS30/40 Synchro - 24V	K-17436-00-0-*	200	250	300N / 300N
ELTRAL KS30/40 - 230V	K-17433-00-0-*	300	350	250N / 300N
ELTRAL KS30/40 Synchro - 230V	K-17435-00-0-*	400	450	200N / 300N
ELTRAL KS30/40 Remote - 230V	K-17437-00-0-*			

(*)=Farbtyp: 1=grau (RAL 7047); 6=schwarz (RAL 9005); 7=weiß (RAL 9016)

Diese Montageanleitung wendet sich an ausgebildetes Fachpersonal, Grundlegende Arbeitsschritte werden nicht näher erläutert
This assembly instructions apply to trained personnel, basic working steps are not explained

Achtung: Alle Maße sind gem. VOB am Bau zu prüfen und ggf. anzupassen !
Attention: All dimensions are to be checked at the building and if necessary adapted!

Die Montage- und Betriebsanleitung ist Bestandteil dieser Einbauzeichnung und ist daher zu beachten
The assembly and operating instruction are a component of this installation drawing and are from there to be considered

Description
Einbauzeichung ELTRAL KS30/40, Senk-Klappflügel, Rahmenmontage, Hueck
installation drawing ELTRAL KS30/40, top hung window, frame mounting, Hueck

GU BKS FERCO	Mod. No. G22600	Level	released		Scale 1:2	Modification 1	Size 3
		Ver.	--	--			
		Draft	08.12.2008	FI		Drawing No. 0-45222-IE	Sheet 1/1
	Replacement for --						

For this document we reserve ourselves all rights according to DIN 34.

20080521