GU
GRETSCH-UNITAS

Pos	Benennung			Art.-Nr.	Stück je Schema A	C	D	G	K
1	Laufschuh	vorn	ls	6-32247	1	2	1		2
			rs						
2		hinten	ls	6-29555	1	2	1		2
			rs						
3	Steuerteil			6-33328	1	2	1		2
4	Fixierstift	nur bei Schema D		9-39897	--	--	1	--	--
5	Schere	vorn	NL 9 ls	6-32204-09	1	--	1		2
			NL 9 rs						
			NL 13 ls	6-32204-13					
			NL 13 rs						
5A	Schere Schema C aktiv	vorn	NL 9 ls	6-34983-09	--	1	--		--
			NL 9 rs						
			NL 13 ls	6-34983-13					
			NL 13 rs						
5B	Schere Schema C passiv	vorn	NL 9 ls	6-32535-09	--	1	--		--
			NL 9 rs						
			NL 13 ls	6-32535-13					
			NL 13 rs						
6	Schere	hinten	NL 9 ls	6-32537-09	1	2	1		2
			NL 9 rs						
			NL 13 ls	6-32537-13					
			NL 13 rs						
7	Abdeckkappe			9-35573	2	4	2		4
8	Scherengleiter			6-22755	2	4	2		4
9	Eckumlenkung vorn			6-32539	1	--	1		2
9A	Eckumlenkung vorn Schema C aktiv			6-34992	--	1	--		--
9B	Eckumlenkung vorn Schema C passiv			6-32543	--	1	--		--
10	Eckumlenkung hinten			6-32550	1	2	1		2
12	Getriebedrehgriff DIRIGENT		ls oder rs	6-24542	1	2	1		2
13	Hülsenmutter			9-30705	2	4	2		4
14	Senkschraube M5x20 DIN 965			9-13133-20	2	4	2		4
15	Kupplung	NL 9	Überschlagdicke 14-20	9-30111	1	2	1		2
		NL 13	Überschlagdicke 15-21.5	9-31015					
		NL 13	Überschlagdicke 21.5-28 auf Wunsch	9-40291					
16	Linsenschraube M5x6 DIN 7985			9-13290-06	2	4	2		4
17	Abdeckkappe		ls	9-38521	1	2	1		2
			rs						
18	Federpuffer			6-29564	1	2	1		2
19	Halter			9-38522	1	2	1		2
20	Mittelstück senkrecht	FFH	Länge / TZ / Griffsitz		2	3	2		4
		820-995	465 / - / 440	6-32304-01					
		996-1120	590 / 1 / 440	6-32304-02					
		1121-1370	840 / 1 / 500	6-32304-03					
		1371-1620	1090 / 1 / 600	6-32304-04					
		1621-1870	1340 / 2 / 600	6-32304-05					
		1871-2120	1590 / 2 / 980	6-32304-06					
		2121-2370	1840 / 2 / 980	6-32304-07					
		1621-1870	1340 / 2 / 980	6-32304-55					
21	Mittelstück waagrecht	FFB	Länge / TZ		2	4	2		4
		720-890	730 / 0	6-32307-02					
		891-1100	480 / 1	6-32307-01					
		1101-1350	730 / 1	6-32307-02					
		1351-1600	980 / 2	6-32307-03					
		1601-1850	1230 / 2	6-32307-04					
25	Stange Ø10	FFB	Länge		1	2	1		2
		720-1100	800	9-23055-08					
		1101-1350	1050	9-23055-10					
		1351-1600	1300	9-23055-13					
		1601-1850	1550	9-23055-15					
26	Stützbock	ab FFB 1601		6-29750	1	2	1		2
27	Abdeckschiene unten P 1602	FFB	Länge		1	2	1		2
		720-1100	1035	9-38801-10					
		1101-1350	1285	9-38801-13					
		1351-1600	1535	9-38801-15					
		1601-1850	1785	9-38801-18					
28	Laufschiene P 1213	Anwendungsbereich s. Bl. 7		9-30162-99	1				
29	Führungsschiene P 1225			9-30140-99	1				
30	Abdeckschiene P 1226	Längen wie Pos. 29		9-30141	1				
31	Abdeckkappe für Führungsschiene			9-30142	2				
32	Schließplatte Zink	Siehe Tabelle Schließ- und Rastplatten							
34	Rastplatte								
52	Fehlbediensicherung			K-17060-00-9	1	2	1		2
53	Stahlschließplatte SE (Stahl)	Siehe Tabelle Schließ- und Rastplatten							
54	Stahlschließplatte SE (Stahl)								
57	Falzluftbegrenzer								
58	Flügelzentrierung			9-43223	1	2	1		2
65	Falzhebelverschluss ZK	FFH	Länge / MV / Griffsitz		--	1	--		--
		1371-1620	1090 / 1 / 495	6-33018-04					
		1621-1870	1340 / 1 / 703	6-33018-55					
66	Falzhebelverschluss ZH	FFH	Länge / MV / Griffsitz		--	1	--		--
		1371-1620	1090 / 1 / 495	6-33017-04					
		1621-1870	1340 / 1 / 703	6-33017-55					
69	Falzhebel ZK			6-25020	--	1	--		--
69A	Spax. Senkkopfschraube 4x70			9-13246-70	--	2	--		--
77	Schließplatte Schema C	Siehe Tabelle Schließ- und Rastplatten							
77A	Senkschraube M4x10								
78	Pilzkopfschließplatte Schema C								
79	Schließplatte C (Zink) kurz								
80	Stahlschließplatte C SE (Stahl) kurz								
81	Stahlschließplatte C SE (Stahl) kurz								

Wunschteile:

Pos.	Bennennung		Art.-Nr.	Stück je Schema A	C	D	G	K
35	Getriebedrehgriff DIRIGENT abschließbar	ls oder rs	6-26058	1	2	1		2
36	Drehgriff DIRIGENT beidseitig Außenhöhe 15 mm, mit PZ-Lochung		6-25164	1	2	1		2
37	Drehgriff DIRIGENT beidseitig Außenhöhe 30 mm, mit PZ-Lochung		6-24624	1	2	1		2
38	Drehgriff DIRIGENT innen: mit PZ-Lochung	mit Nocken ohne Nocken	6-24622 6-24623	1	2	1		2
39	Deckrosette außen		9-30489	1	2	1		2
40	Senkschraube M6	FD: bis 60 / 61-65 / 66-70 / 71-75 / 76-80 / 81-85 / 86-90 M6x: 65 / 70 / 75 / 80 / 85 / 90 / 95	9-13274	2	4	2		4
41	Getriebe abschließbar Dorn 40 (Längen wie Pos. 20) (Bei Verwendung von Getriebe abschließbar entfällt ein Mittelstück Pos. 20 und FFH min. - 850)		6-32335-99	1	1	1		2
	wahlweise Getriebe abschließbar Dorn 30		6-32343-99					
41A		FFH		--	1	--		--
	Getriebe abschließbar Dorn 30	1371-1620	6-33574-04					
		1621-1870	6-33574-55					
	Getriebe abschließbar Dorn 40	1371-1620	6-33575-04					
		1621-1870	6-33575-55					
	Getriebe abschließbar Dorn 50	1371-1620	6-33576-04					
		1621-1870	6-33576-55					
44	PSK Puffer P 1225		6-30388	1	2	1		2
45	Getriebeverlängerung	L= 250mm	6-24737	2	4	2		4
		L= 500mm (1 Schließzapfen)	6-32993		3			
45A	Verlängerung Falzhebelverschluss	FFH: 1871-2370 / Länge: 500	6-25059	--	1	--		--
68	Schutzkappe Falzhebelverschluss		9-34300	--	1	--		--

Tabelle Schließplatten und Rastplatten

	Benennung	Fälzung	Art.Nr.	FFB	FFH	Grundsicherheit Stück je Schema A	D	G	K	erhöhte Grundsicherheit Stück je Schema A	D	G	K	WK 2 A	D	G	K
32	Schließplatten (Zink)	Eurofalz 18x8	9-42301-18	720-890	820-995	3	6			1			2	1			2
					996-1620	5	10			3			6	für den Aushebeschutz an der hinteren Eckumlenkung			
					1621-2370	7	14			5			10				
		Eurofalz 20x8	9-42301-20	891-1350	820-995	5	10			3			6				
					996-1620	7	14			5			10				
					1621-2370	9	18			7			14				
		Eurofalz 24x8	9-42654-00		820-995	7	14			5			10				
				1351-2100	996-1620	9	18			7			14				
		Euronut 7/8x4	9-42620-00		1621-2370	11	22			9			18				
53	Stahl schließplatten SE (Stahl)	Eurofalz 18x8	6-32207-18			2	4			4			8	--			--
		Eurofalz 20x8	6-32207-20														
		Eurofalz 24x8	6-32584-00														
		Euronut 7/8x4	6-32471-00														
54	Stahlschließplatten SE (Stahl)	Eurofalz 18x8	6-33082	720-890	820-995	--				--				4			8
					996-1620									6			12
					1621-2370									8			16
		Eurofalz 20x8	6-33585	891-1350	820-995									6			12
					996-1620									8			16
					1621-2370									10			20
		Eurofalz 24x8	6-32584		820-995									8			16
				1351-2100	996-1620									10			20
		Euronut 7/8x4	6-33082-07		1621-2370									12			24
34	Rastplatte	Eurofalz 18x8	9-43636-18	--		3	6			3			6	3			6
		Eurofalz 20x8	9-43636-20														
		Eurofalz 24x8	9-43636-24														
		Euronut 7/8x4	9-30430-00														
57	Falzluftbegrenzer		9-43219			2	4			4			8	4			8
						auf Wunsch				auf Wunsch				Standard			
77	Schließplatte Schema C		9-31960	--													
77A	Senkschraube M4x10		9-13281-10	--													
78	Pilzkopfschließplatte Schema C		9-39189	--													
79	Schließplatte C (Zink) kurz	Eurofalz 18x8	9-46000-01	--													
		Eurofalz 20x8	9-46000-02														
		Eurofalz 24x8	9-46000-03														
		Euronut 7/8x4	9-46000-04														
80	Stahlschließplatte C SE (Stahl) kurz	Eurofalz 18x8	9-46000-05	--													
		Eurofalz 20x8	9-46000-06														
		Eurofalz 24x8	9-46000-07														
		Euronut 7/8x4	9-46000-08														
81	Stahlschließplatte C SE (Stahl) kurz	Eurofalz 18x8	9-46000-09	--													
		Eurofalz 20x8	6-35349-00														
		Eurofalz 24x8	9-46000-07														
		Euronut 7/8x4	9-46000-10														

FFH	C: ohne Pfosten (Stück je Schema) Grundsicherheit	erhöhte Grundsicherheit	WK2	mit bewegl. Pfosten (Stück je Schema) Grundsicherheit	erhöhte Grundsicherheit	WK2
1371-1620	6	4	2	10	5	2
1621-1870	8	6	für den Aushebeschutz an der hinteren Eckumlenkung	13	8	für den Aushebeschutz an der hinteren Eckumlenkung
1871-2370	10	8		16	11	
1371-1620	10	8		14	9	
1621-1870	12	10		17	12	
1871-2370	14	12		20	15	
1371-1620	14	12		18	13	
1621-1870	16	14		21	16	
1871-2370	18	16		24	19	
1371-1620			8			13
1621-1870			10			16
1871-2370			12			19
1371-1620			12			17
1621-1870	--	--	14	--	--	20
1871-2370			16			23
1371-1620			16			21
1621-1870			18			24
1871-2370			20			27
			6			
			--			
1371-1620	2	1	--	--	--	--
1621-1870	3	2				
1871-2370	4	3				
1371-1620	2		--	--	--	--
1621-1870	3					
1871-2370	4					
1371-1620			3	--	--	--
1621-1870	1	2	4			
1871-2370			5			
	2	--	--	(2 wenn Maß Z < 33)	--	--
	--	2	--	--	(2 wenn Maß Z < 33)	--
	--	--	2	--	--	(2 wenn Maß Z < 50) (2 wenn Maß Z < 33) (2 wenn Maß Z < 50)

Anordnung nach Schema:

Beschlagübersicht — siehe Blatt 2

Schema A
Blatt 2: Beschlagübersicht
Blatt 3: Detail Schnitte

Schiebeflügel/Drehflügel- mit festem Mittelpfosten — Schiebeflügel/Festverglasung

Schema C
Blatt 4: Beschlagübersicht
Blatt 5: Detail Schnitte

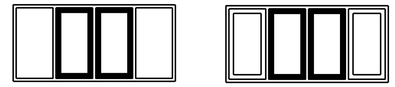

2 Schiebeflügel /Festverglasungen ohne Mittelpfosten oder 2 Schiebeflügel / Festverglasungen mit beweglichem Pfosten — 2 Schiebeflügel / 2 Drehflügel ohne Mittelpfosten oder 2 Schiebeflügel / 2 Drehflügel mit beweglichem Pfosten

Schema D
Blatt 6: Detail Schnitte

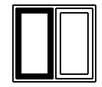

Schiebeflügel/Drehflügel- mit losem Mittelpfosten

Schema G
Einbau des Beschlages siehe Blatt 2

Schiebeflügel/ 2 Festverglasungen — Schiebeflügel/ 2 Drehflügel- mit Mittelpfosten

Schema K
Einbau des Beschlages siehe Blatt 2

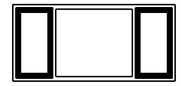

2 Schiebeflügel/ Festverglasung

2 Schiebeflügel über Eck
Siehe WZ. 0-43982-B0

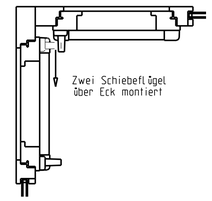

Tandem Laufschuhe und Mittelschere
Siehe WZ. 0-45569-BK

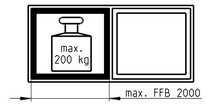

bei großen und schweren Flügeln

Bohr- und Fräslehren — Siehe Blatt 7

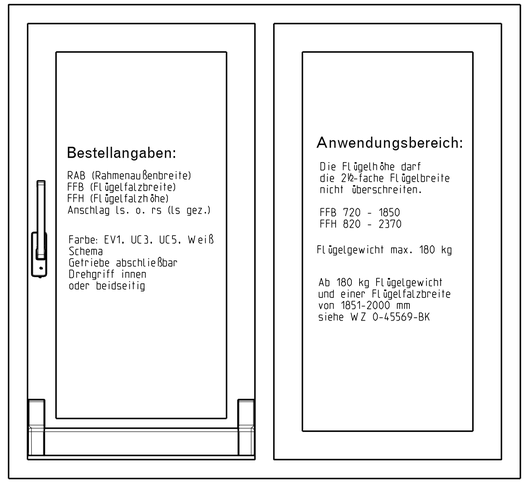

Description
Parallelschiebe-Kippbeschlag GU-966/200 mZ TZ
Holz Eurofalz 18x8, 20x8 und 24x8 und Euronut 7/8x4
--

	Release No.	Level	Released		Scale	Modification	Size
G-U	--						
	Mod. No. G26808	Ver.	--	--	%	4	1
		Draft	02.02.09	Mo		Drawing No.	Sheet
	Replacement for --					0-45253-BK-0-0	1/7

GB

Proprietary rights apply in accordance with ISO 16016.

20120118

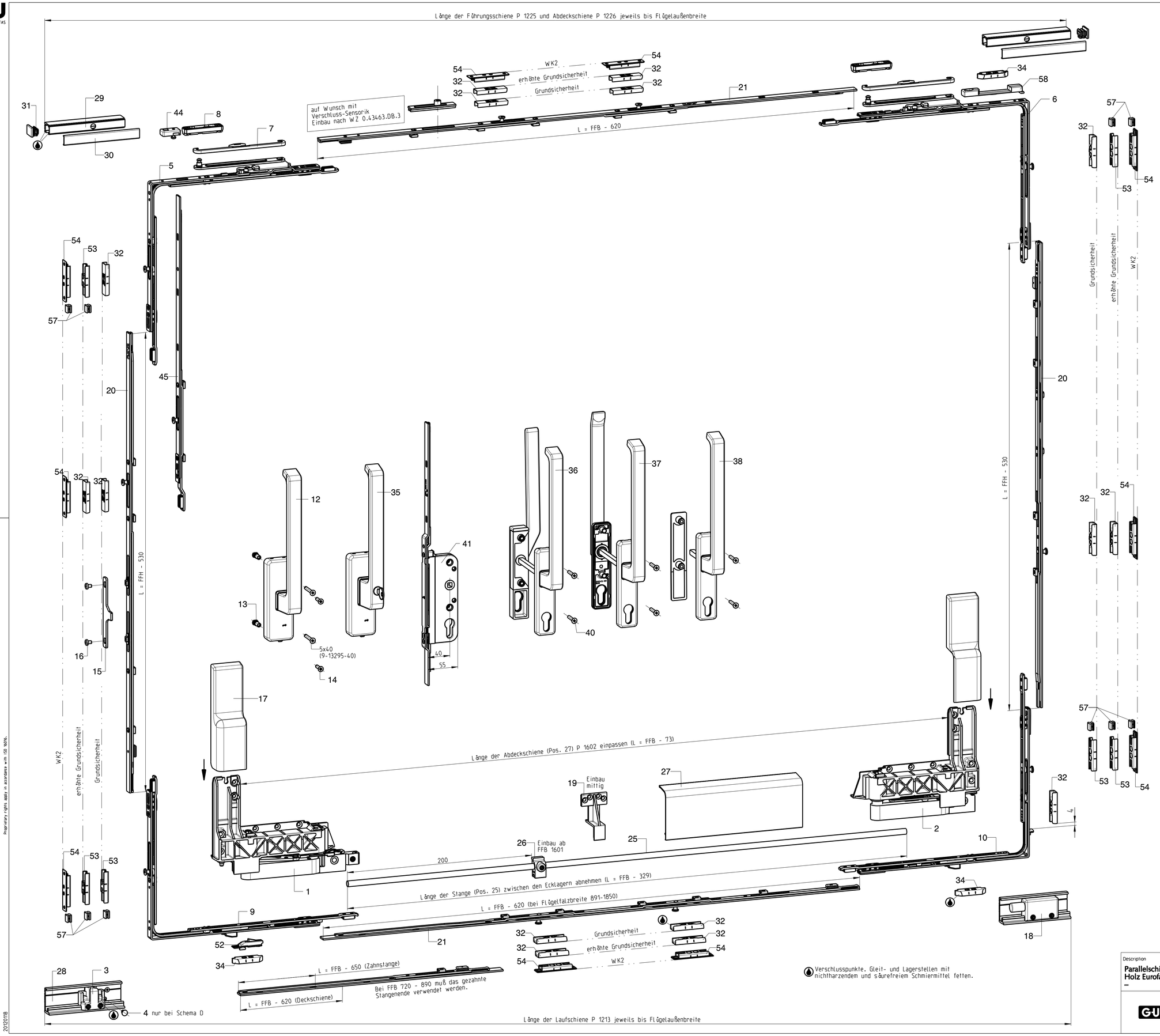

Montageanleitung

Bohrungen und Ausfräsungen mit vorhandenen Lehren bzw. nach den angegebenen Maßen vornehmen. Falzluft rundum 12 mm.

Flügel montieren

Der gesamte Beschlag wird in Kippstellung angeschlagen.

1. Eckwinkel unten (Pos. 9 u. 10) und Scherenwinkel oben (Pos. 5 u. 6) montieren und in Kippstellung - Montagestellung bringen.

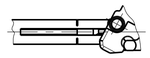

2. Mittelstücke senkrecht (Pos. 20) bzw. abschließbares Getriebe (Pos. 41), und Mittelstück waagrecht (Pos. 21) kürzen, in Eckwinkel bzw. Scherenwinkel einhängen, und festschrauben. (Montagestellung ist durch Blockierstift vorgegeben. Schließzapfenmitte liegt auf der Stulpmarkierung). Hinweis: Beim kürzen der Mittelstücke waagrecht Gr.01 muss die Seite mit langer Verzahnung bündig mit dem Stulp sein.

3. Verbindungslaschen bis zum Anschlag über den Stulp schieben und verschrauben

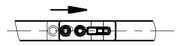

4. Kupplung (Pos. 15) montieren.
5. Getriebe-Drehgriff (Pos. 12) montieren, wobei Mitnehmer in Kupplung eingreifen muss. Alternativ: Drehgriff (Pos. 35) montieren.
6. Laufschuh (Pos. 1 u. 2) vorn und hinten befestigen.
7. Halter (Pos. 19) auf Flügelmitte montieren.
8. Stange (Pos. 25) kürzen und in hinteren Laufschuh einschieben. Schrauben fest anziehen, in den vorderen Laufschuh einschieben. Laufschuhe in Schlussstellung bringen und Schrauben am vorderen Laufschuh fest anziehen. Drehmoment 10 - 12 Nm.

Rahmen montieren

9. Schließplatten und Rastplatten setzen. Einlegelehren wie in der Zeichnung dargestellt, verwenden.
10. Führungsschiene P 1225 (Pos. 29) und Abdeckschiene P 1226 (Pos. 30) kürzen. Führungsschiene montieren, Scherengleiter (Pos. 8) einführen und Abdeckkappen (Pos. 31) anbringen.
11. Laufschiene unten P 1213 (Pos. 28) kürzen und montieren.
12. Steuerteil (Pos. 3) auf die Laufschiene schieben und Schrauben mit Schlüssel SW4 fest anziehen. Drehmoment 10 - 12 Nm. Bei Elementen ohne Pfosten (Schema D), Bohrlehre 6-30447 verwenden.

Einsetzen des Schiebeflügels

13. Beschlag in Kippstellung bringen (Drehgriff steht waagrecht).
14. Flügel schräg auf die Laufschiene stellen, Scherenbolzen ganz in Gleiter einstecken und mit Schlüssel SW4 verriegeln (siehe Blatt 3). Um sichere Verriegelung zu prüfen, kräftig am Scherenarm ziehen.

Flügelstellung prüfen

15. Parallelstellung in Schieberichtung nicht vorhanden: Klemmschrauben für Stange am vorderen Laufschuh lösen. Flügel parallel ausrichten, Schrauben wieder fest anziehen.
16. Parallelstellung senkrecht nicht vorhanden: Sperrschieber für Höheneinstellung am vorderen und hinteren Laufschuh nach vorn herausziehen, mit Schlüssel SW4 Flügel senkrecht ausrichten, Sperrschieber wieder hineindrücken.
17. Flügel läuft nicht mittig in den Rahmen: Klemmschrauben am Steuerteil lösen, Steuerteil entsprechend verschieben, Schrauben wieder fest anziehen.
18. Flügelzentrierung (Pos. 58) mittig montieren. Bei Bedarf durch Verschieben ausrichten.
19. Federpuffer (Pos. 18) entsprechend der gewünschten Öffnungsweite in Laufschiene einschwenken und mit Schlüssel SW4 fest anziehen.
20. Abdeckschiene P 1226 (Pos. 30) auf Führungsschiene P 1225 (Pos. 29) klipsen.
21. Abdeckschiene P 1602 (Pos. 27) kürzen und zwischen Laufwagen klipsen.
22. Abdeckkappen (Pos. 17) von oben einschieben bis diese klipsen.
23. Laufschiene P 1213 (Pos. 28) muß auf ganzer Länge unterfüttert und mit dem Rahmen verschraubt werden.

Die angegebenen Befestigungsschrauben sind eine auf unserer Erfahrung beruhende Empfehlung.

Die Verantwortung für eine ausreichende Befestigung der Beschlagteile liegt beim Hersteller von Fenstern und Fenstertüren.

Beschlagteile im Auslieferungszustand dargestellt.

Beschlagübersicht

Description

Parallelschiebe-Kippbeschlag GU-966/200 mZ TZ
Holz Eurofalz 18x8, 20x8 und 24x8 und Euronut 7/8x4
--

Release No.	Level	Released		Scale	Modification	Size
--	Ver.	--	--	%	4	1
Mod. No. G26808	Draft	02.02.09	Mo		Drawing No.	Sheet
Replacement for --					0-45253-BK-0-0	2/7

GB

Proprietary rights apply in accordance with ISO 16016.

20120118

GU
GRETSCH-UNITAS

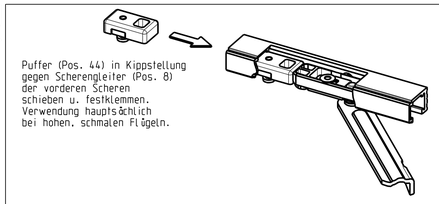

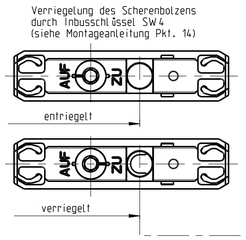

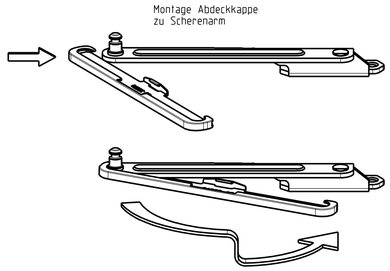

Schema A

Schiebeflügel/Festverglasung

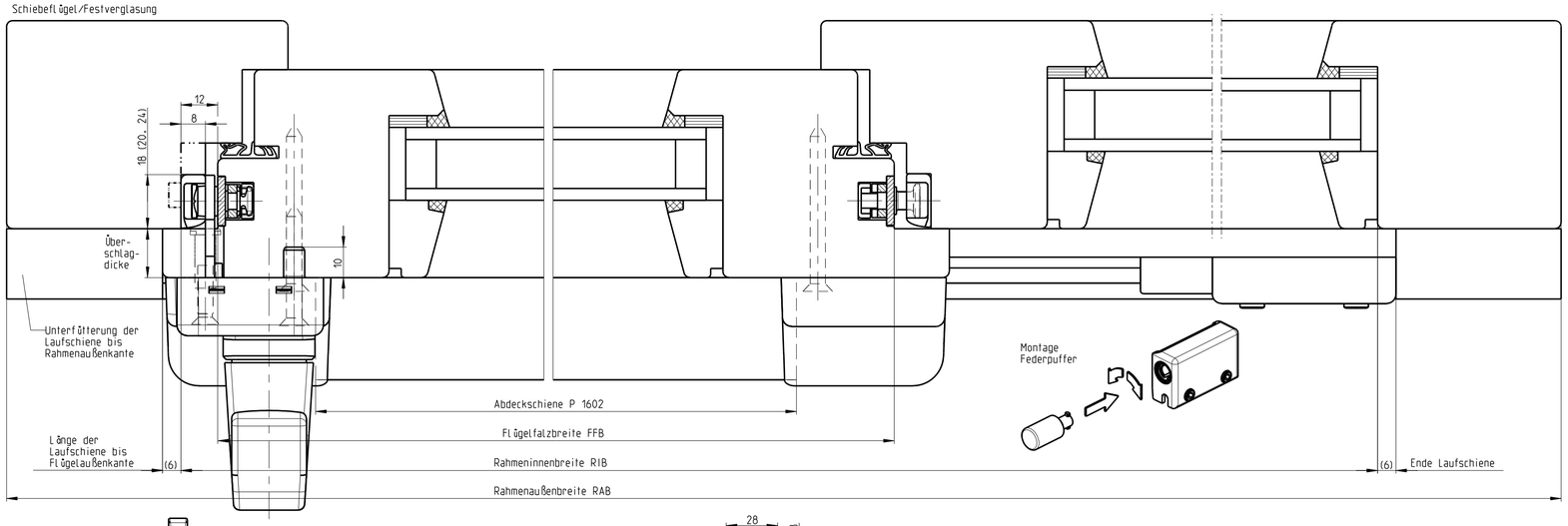

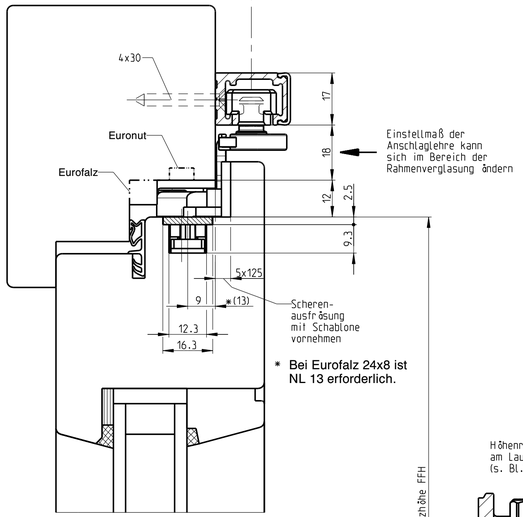

* Bei Eurofalz 24x8 ist NL 13 erforderlich.

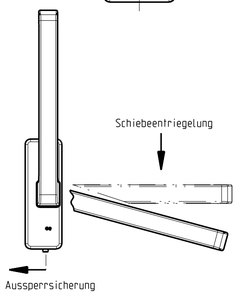

Schema A

Schiebeflügel/Drehflügel
mit festem Mittelpfosten

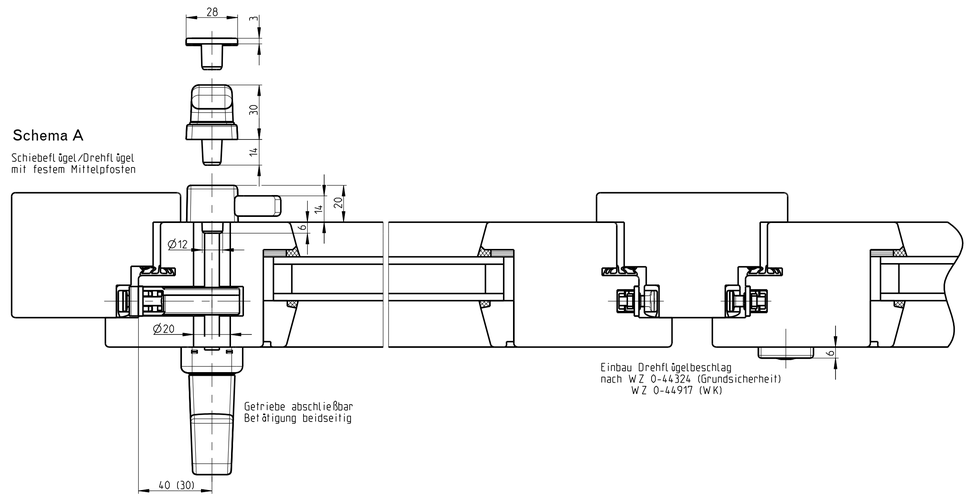

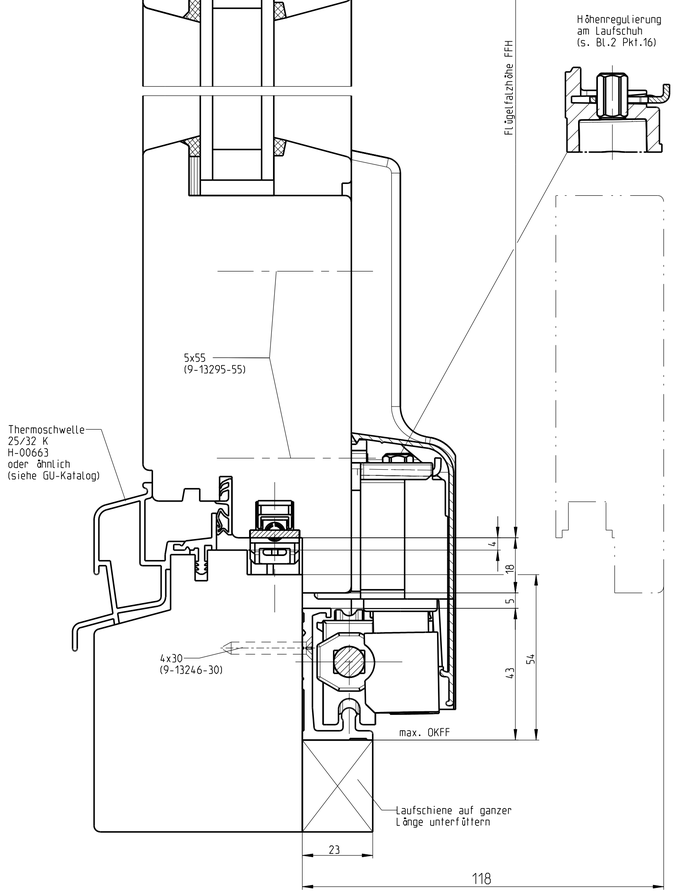

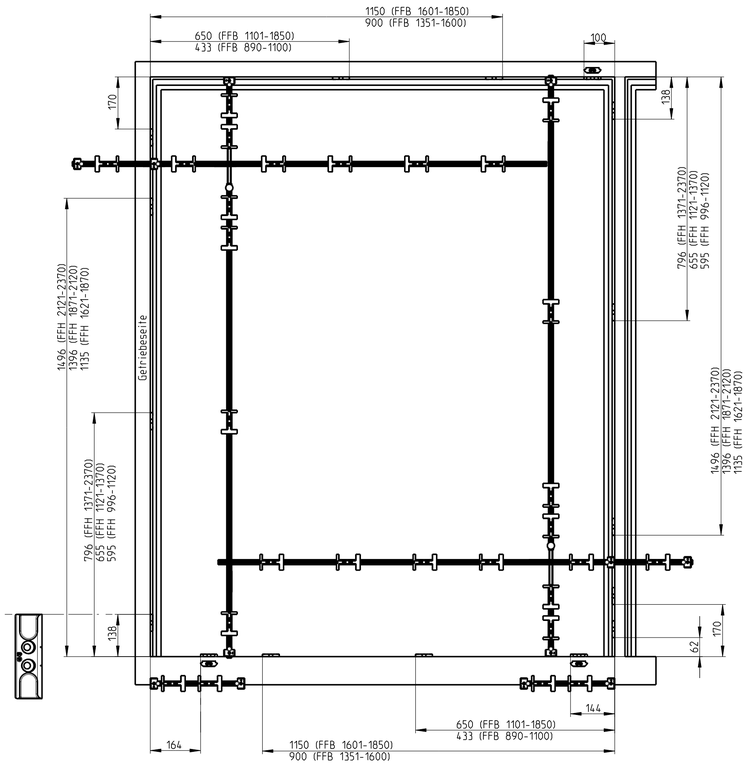

Einlegelehren für Schließplatten bei Eurofalz 18x8, 20x8 und 24x8

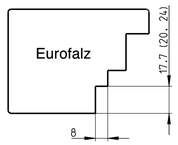

FFH 820-1120	6-32988-04
FFH 1121-1870	6-32988-03
FFH 1871-2370	6-32988-02
FFB 890-2100	6-32988-01
Einlegelehre für Rastplatten	6-29945-11

Einlegelehren für Schließplatten bei Euronut 7/8x4

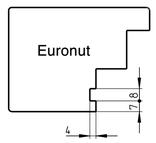

FFH 820-1120	6-32988-04
FFH 1121-1870	6-32988-03
FFH 1871-2370	6-32988-02
FFB 890-2100	6-32988-01
Einlegelehre für Rastplatten	6-29945-01

Schema A / Detail Schnitte

Schiebeflügel/Drehflügel-
mit festem Mittelpfosten

Schiebeflügel/Festverglasung

Description

Parallelschiebe-Kippbeschlag GU-966/200 mZ TZ
Holz Eurofalz 18x8, 20x8 und 24x8 und Euronut 7/8x4
–

GU	Release No. --	Level	Released		Scale	Modification	Size
	Mod. No. G26808	Ver.	--	--	%	4	1
		Draft	02.02.09	Mo		Drawing No.	Sheet
	Replacement for --					0-45253-BK-0-0	3/7

GB

Proprietary rights apply in accordance with ISO 16016.

20120118

GU
GRETSCH-UNITAS

GB

Beim Einsatz der Schließplatten Pos. 79. 80 oder 81 (siehe Tabelle Schließplatten Blatt 1) verringert sich die Anzahl der Schließplatten Pos. 32. 53 oder 54 um 2 Stück.

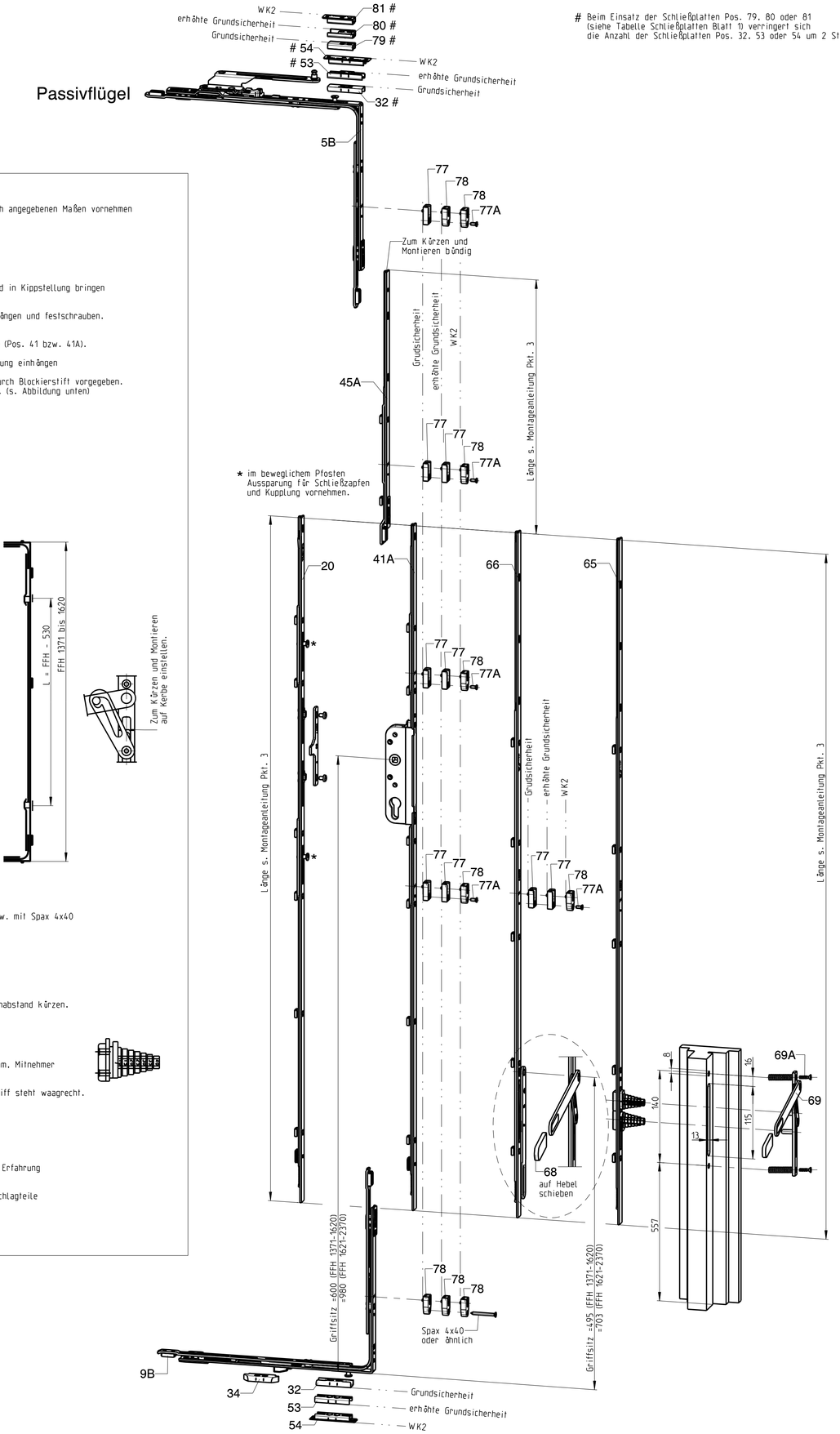

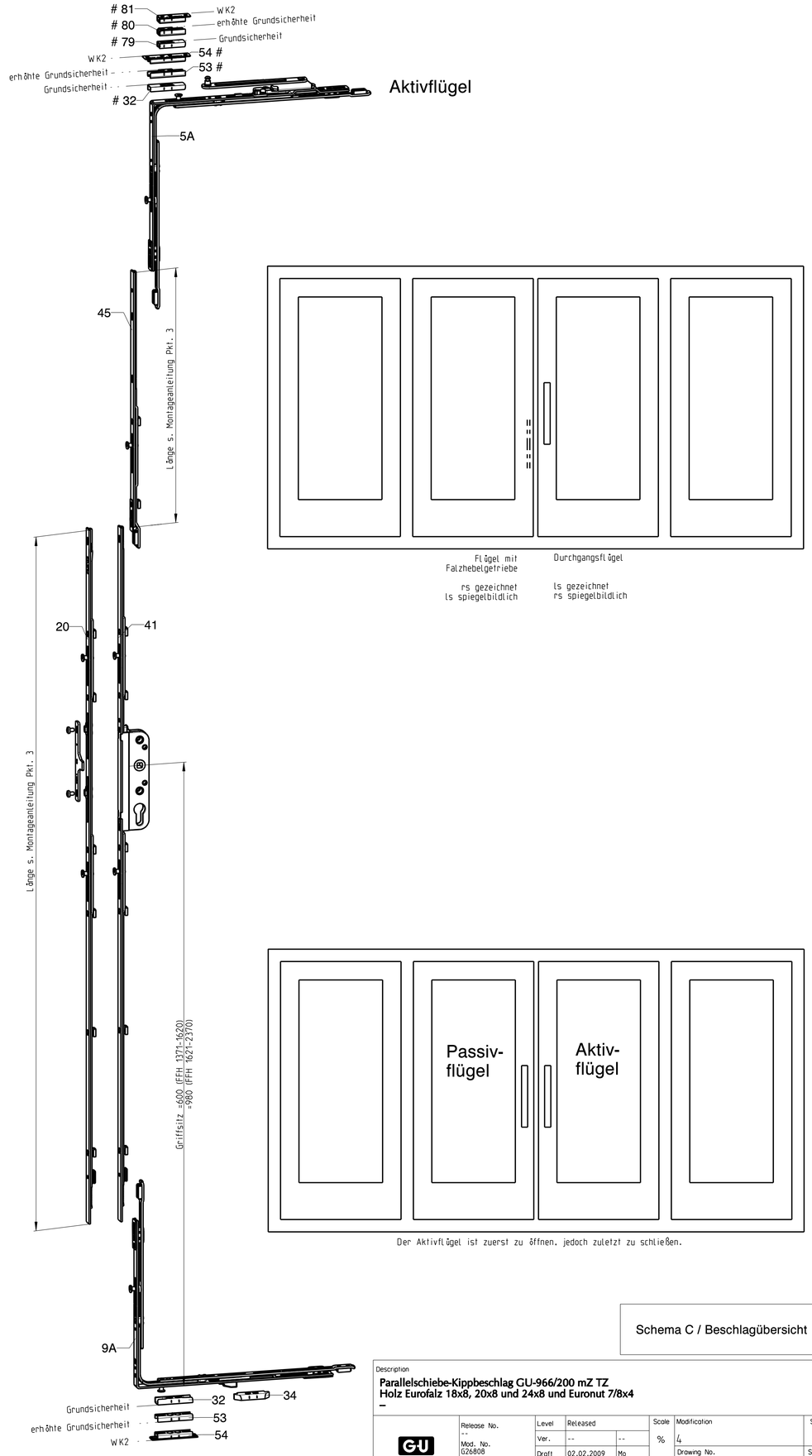

Montageanleitung

Bohrungen und Ausfräsungen mit vorhandenen Lehren bzw. nach angegebenen Maßen vornehmen

Flügel montieren

Der gesamte Beschlag wird in Kippstellung angeschlagen.

1. Eckumlenkungen (Pos. 9) und Scheren (Pos. 5) montieren und in Kippstellung bringen (Montagestellung).

2. Verlängerungen (Pos. 45 und 45A) kürzen. in Scheren einhängen und festschrauben. Kürzungsmaß s. Abbildung unten.

3. Mittelstücke senkrecht (Pos. 20) bzw. abschließb. Getriebe (Pos. 41 bzw. 41A). Falzhebelverschluß ZK oder ZH (Pos. 65 od. Pos. 66) und Mittelstücke waagrecht (Pos. 21) kürzen. in Eckumlenkung einhängen und festschrauben. Kürzungsmaß für Mittelstücke und Verlängerungen s. Abbildung unten. Montagestellung durch Blockierstift vorgegeben. Bei Falzhebelverschluß ZH (Pos. 66) Einstellung auf Kerbe. (s. Abbildung unten)

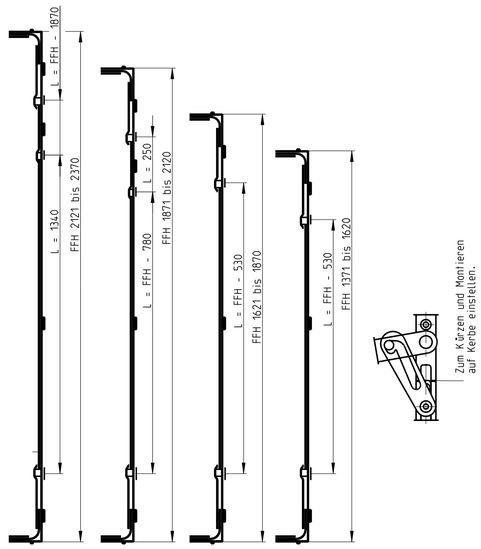

4. Schließplatte (Pos. 77 bzw. 78) mit Senkschr. M4 x 10 bzw. mit Spax 4x40 (oder ähnlich. f. Eckumlenkung) montieren.

Mit beweglichem Pfosten:

5. Vorbereiteten Pfosten montieren.

6. Bei Falzhebelverschluß ZK (Pos. 65). Mitnehmer auf Pfostenabstand kürzen.

Beispiel:

Pfostenabstand Maß "X" =28mm. abgerundet auf 5er-Zahl =25mm. Mitnehmer zwischen den Zahlen 25 und 30 kürzen.

7. Falzhebelverschluss ZK (Pos. 65) kürzen und montieren. Griff steht waagrecht.

8. Schließplatten am beweglichem Pfosten festschrauben.

Die angegebenen Befestigungsschrauben sind eine auf unserer Erfahrung beruhende Empfehlung.

Die Verantwortung für eine ausreichende Befestigung der Beschlagteile liegt beim Hersteller von Fenstern und Fenstertüren.

Beschlagteile im Auslieferungszustand dargestellt.

Der Aktivflügel ist zuerst zu öffnen, jedoch zuletzt zu schließen.

Schema C / Beschlagübersicht

Description
Parallelschiebe-Kippbeschlag GU-966/200 mZ TZ
Holz Eurofalz 18x8, 20x8 und 24x8 und Euronut 7/8x4
–

GU	Release No. --	Level	Released		Scale	Modification	Size
	Mod. No. G26808	Ver.	--	--	%	4	1
		Draft	02.02.2009	Mo		Drawing No.	Sheet
	Replacement for --					0-45253-BK-0-0	4/7

Proprietary rights apply in accordance with ISO 16016.

20020118

GU
GRETSCH-UNITAS

Passivflügel mit Falzhebelgetriebe ZK

Mittelpartie mit beweglichem Pfosten

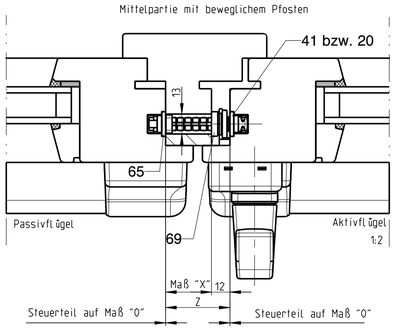

Passivflügel mit Falzhebelgetriebe ZH

Mittelpartie ohne Pfosten

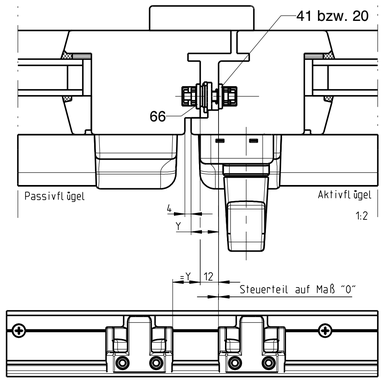

Beide Flügel mit Drehgriff

Mittelpartie mit beweglichem Pfosten

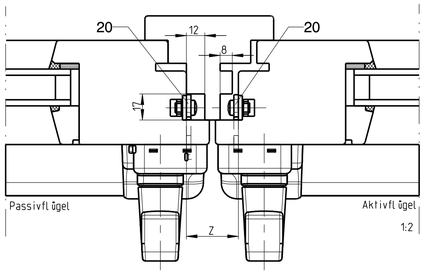

Mittelpartie mit beweglichem Pfosten

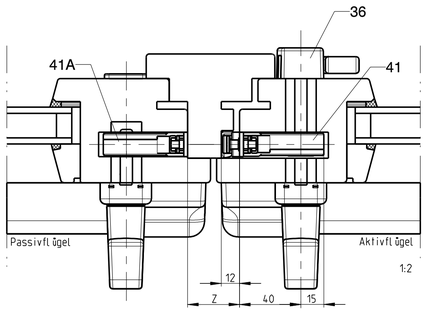

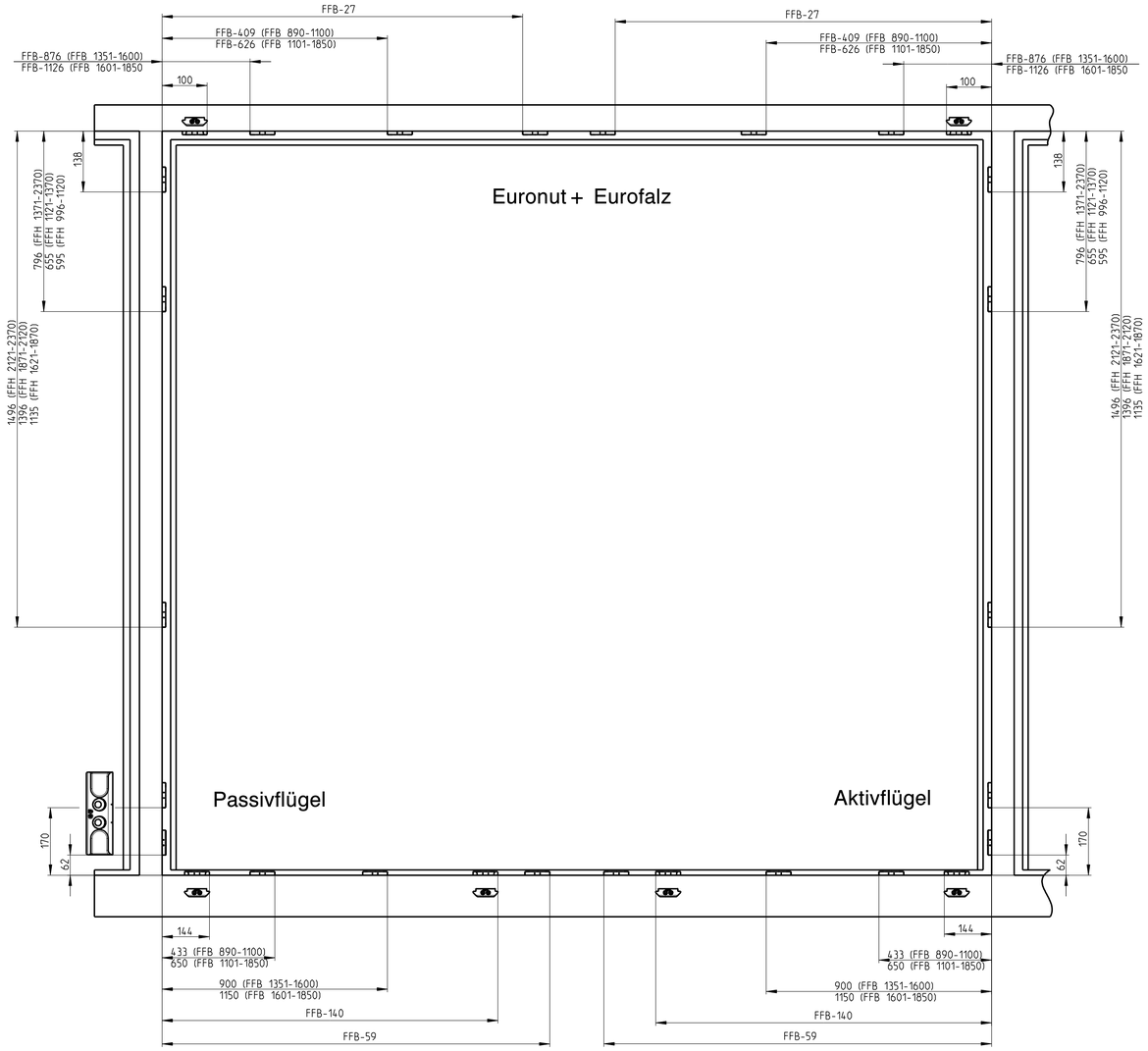

Mittelpartie ohne Pfosten

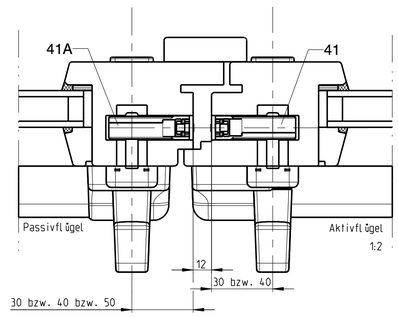

Passivflügel mit beweglichem Pfosten

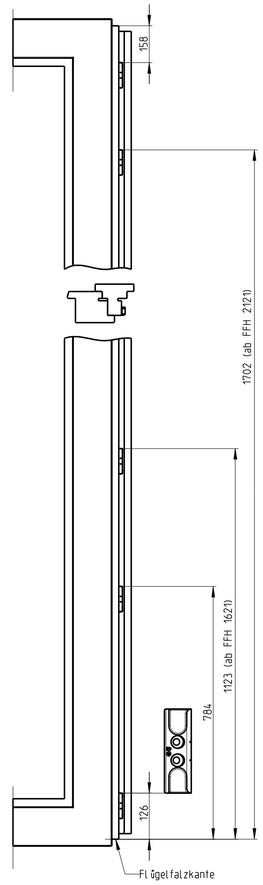

Schema C / Detail Schnitte

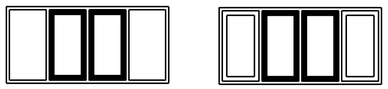

2 Schiebeflügel /Festverglasungen ohne Mittelpfosten oder 2 Schiebeflügel / Festverglasungen mit beweglichem Pfosten

2 Schiebeflügel / 2 Drehflügel ohne Mittelpfosten oder 2 Schiebeflügel / 2 Drehflügel mit beweglichem Pfosten

Description

Parallelschiebe-Kippbeschlag GU-966/200 mZ TZ
Holz Eurofalz 18x8, 20x8 und 24x8 und Euronut 7/8x4
–

GU	Release No. --	Level	Released		Scale	Modification	Size
		Ver.	--	--	%	4	1
	Mod. No. 626808	Draft	02.02.2009	Mo		Drawing No.	Sheet
	Replacement for --					0-45253-BK-0-0	5/7

GB

Proprietary rights apply in accordance with ISO 16016.

20020118

GU
GRETSCH-UNITAS

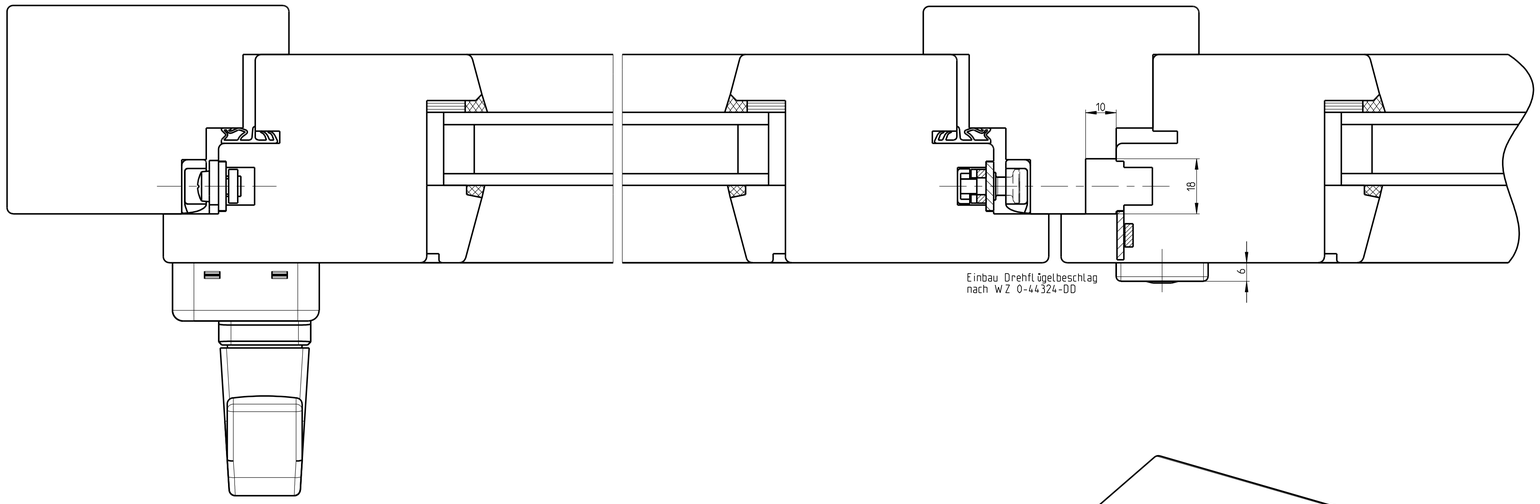

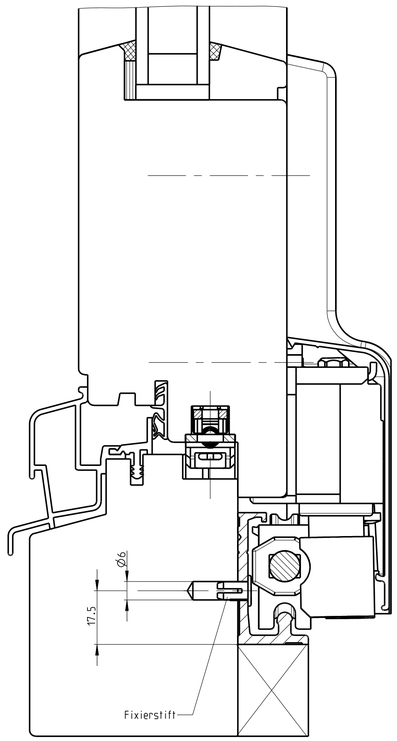

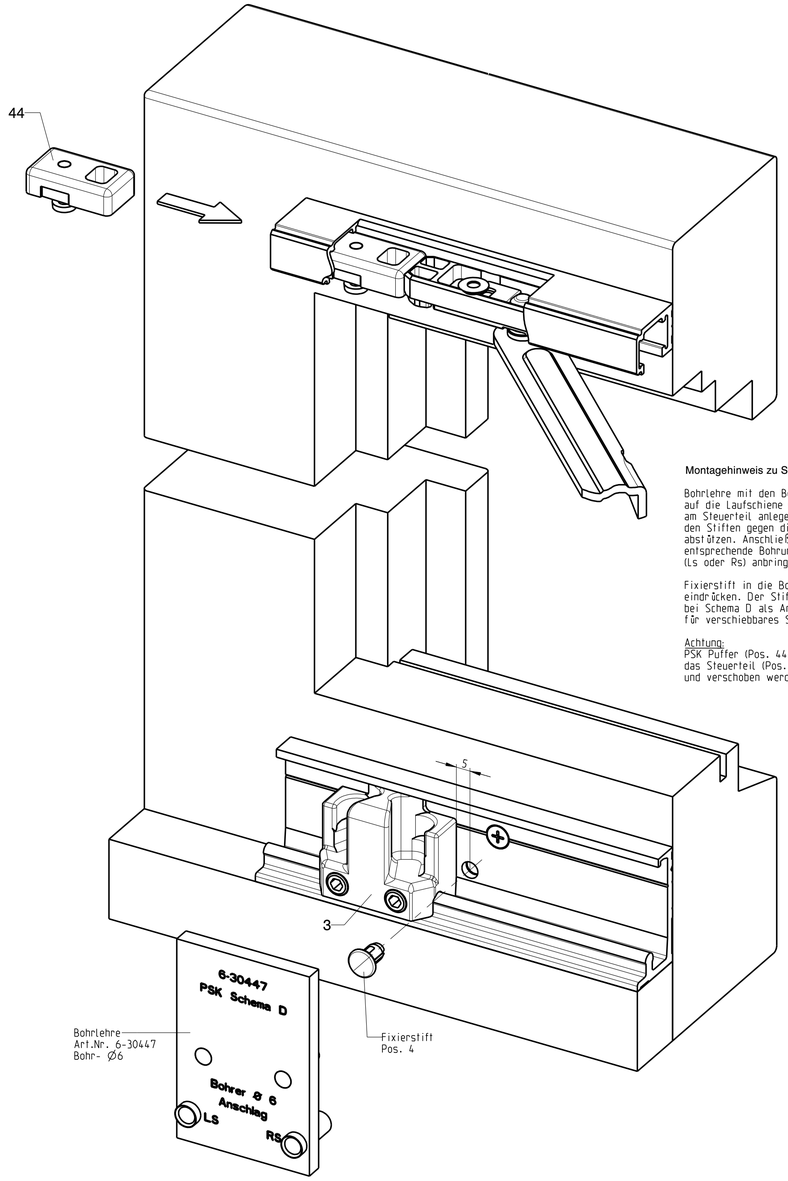

Montagehinweis zu Schema D

Bohrlehre mit den Bohrbuchsen auf die Laufschiene stellen, am Steuerteil anlegen und mit den Stiften gegen die Laufschiene abstützen. Anschließend die entsprechende Bohrung (Ls oder Rs) anbringen.

Fixierstift in die Bohrung eindrücken. Der Stift dient bei Schema D als Anschlag für verschiebbares Steuerteil.

Achtung:
PSK Puffer (Pos. 44 muss wie das Steuerteil (Pos. 3) gelöst und verschoben werden.

Schema D

Schiebeflügel/Drehflügel-
mit losem Mittelpfosten

GB

Proprietary rights apply in accordance with ISO 16016.

20120118

Description

Parallelschiebe-Kippbeschlag GU-966/200 mZ TZ
Holz Eurofalz 18x8, 20x8 und 24x8 und Euronut 7/8x4
–

GU	Release No. --	Level	Released		Scale	Modification	Size
		Ver.	--	--	1:1	4	1
	Mod. No. 026808	Draft	02.02.09	Mo		Drawing No.	Sheet
	Replacement for --					0-45253-BK-0-0	6/7

GU
GRETSCH-UNITAS

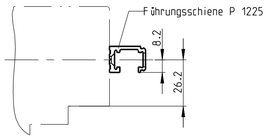

Gr.	FFB	Maß L	Anzahl der Schraublöcher	Teilung / Maß T	Verwendung
20	720-850	1960	10	200	Führungs.- P 1225 und Laufschiene P 1213
25	851-1100	2460	13		
30	1101-1350	2960	15		
35	1351-1600	3460	18		
40	1601-1850	3960	20		
67	Lagerlänge	6700	34		

Bohrbild für Getriebedrehgriff und Bohrbild für Laufschuh

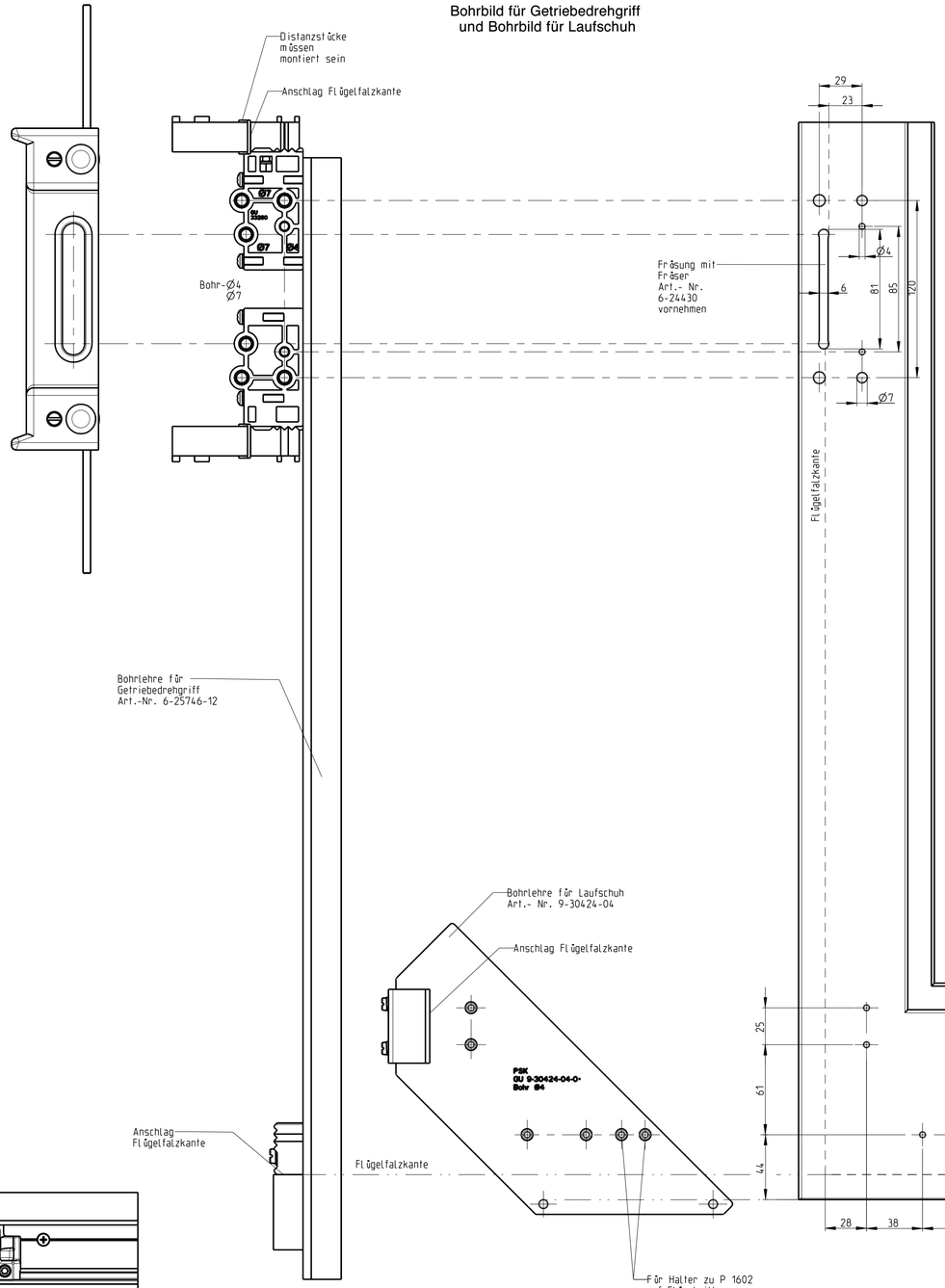

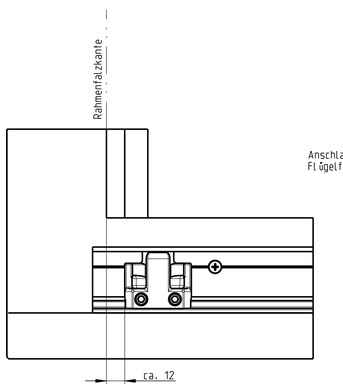

Bohrbild für Getriebe abschließbar

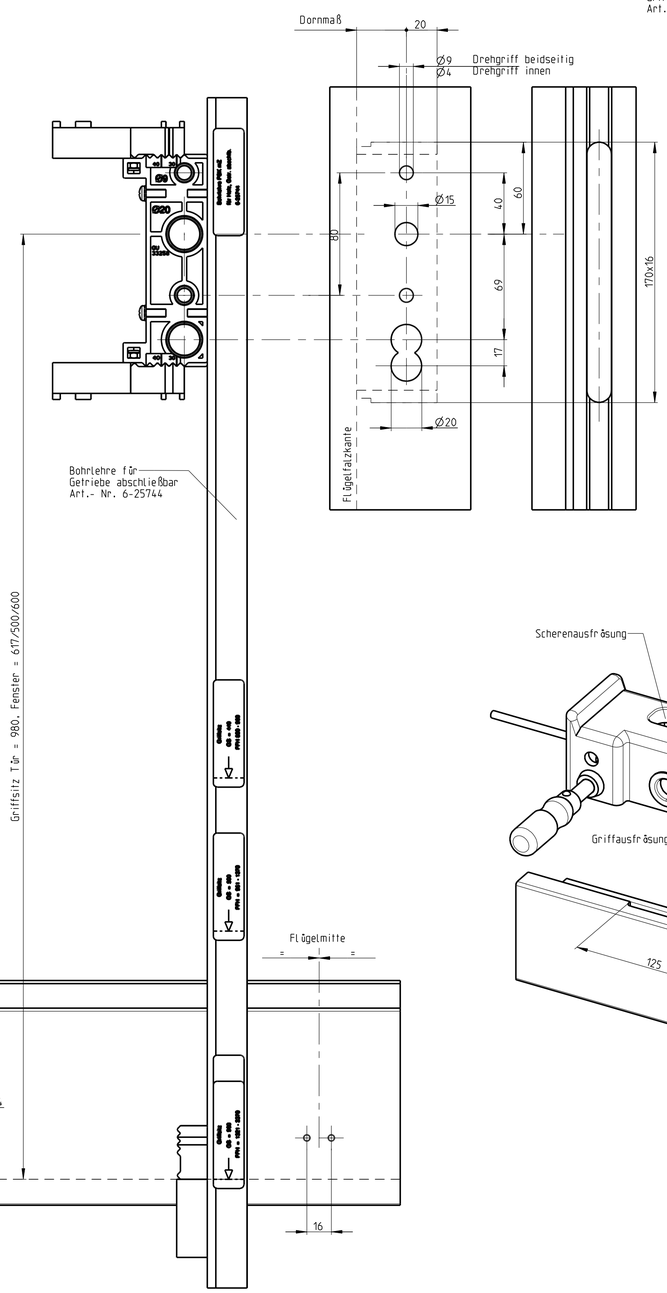

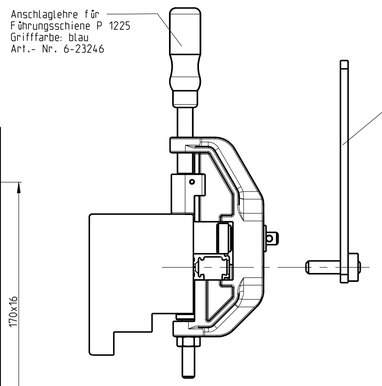

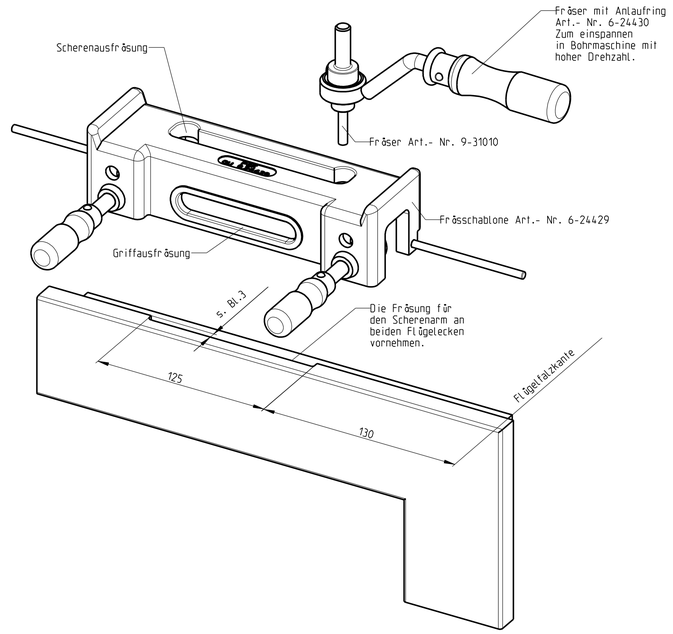

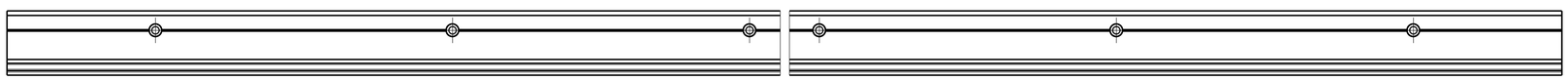

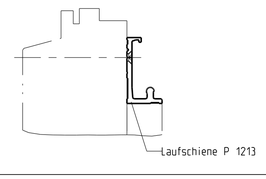

Bohr- und Fräslehren

Description

Parallelschiebe-Kippbeschlag GU-966/200 mZ TZ
Holz Eurofalz 18x8, 20x8 und 24x8 und Euronut 7/8x4
–

G-U	Release No. --	Level	Released		Scale	Modification	Size
	Mod. No. 026808	Ver.	--	--	1:2	4	1
		Draft	02.02.09	Mo		Drawing No.	Sheet
	Replacement for --					0-45253-BK-0-0	7/7

GB

Proprietary rights apply in accordance with ISO 16016.

20120118

GU
GRETSCH-UNITAS

Item	Description				Article no.	Qty. per scheme A	C	D	G	K
1	Runner	front		lh	6-32247	1	2	1		2
				rh						
2		rear		lh	6-29555	1	2	1		2
				rh						
3	Control part				6-33328	1	2	1		2
4	Fixing pin	only with scheme D			9-39897	--	--	1	--	--
5	Stay arm	front	GR 9	lh	6-32204-09	1	--	1		2
				rh						
			GR 13	lh	6-32204-13					
				rh						
5A	Stay arm scheme C active sash	front	GR 9	lh	6-34983-09	--	1	--		--
				rh						
			GR 13	lh	6-34983-13					
				rh						
5B	Stay arm scheme C passive sash	front	GR 9	lh	6-32535-09	--	1	--		--
				rh						
			GR 13	lh	6-32535-13					
				rh						
6	Stay arm	rear	GR 9	lh	6-32537-09	1	2	1		2
				rh						
			GR 13	lh	6-32537-13					
				rh						
7	Cover				9-35573	2	4	2		4
8	Stay arm glider				6-22755	2	4	2		4
9	Corner transmission front				6-32539	1	--	1		2
9A	Front corner transmission scheme C. active sash				6-34992	--	1	--		--
9B	Front corner transmission scheme C. passive sash				6-32543	--	1	--		--
10	Corner transmission rear				6-32550	1	2	1		2
12	Geared handle DIRIGENT	lh or rh			6-24542	1	2	1		2
13	Threaded sleeve				9-30705	2	4	2		4
14	Countersunk screw M5x20 DIN 965				9-13133-20	2	4	2		4
15	Coupling piece	GR 9	Overlap thickness 14-20		9-30111	1	2	1		2
		GR 13	Overlap thickness 15-21.5		9-31015					
		GR 13	Overlap thickness 21.5-28	optional	9-40291					
16	Dome headed screw M5x6 DIN 7985				9-13290-06	2	4	2		4
17	Plug			lh	9-38521	1	2	1		2
				rh						
18	Spring-loaded buffer				6-29564	1	2	1		2
19	Support				9-38522	1	2	1		2
20	Centre piece. vertical	SRH	Length	TZ / Handle height		2	3	2		4
		820-995	465	- / 440	6-32304-01					
		996-1120	590	1 / 440	6-32304-02					
		1121-1370	840	1 / 500	6-32304-03					
		1371-1620	1090	1 / 600	6-32304-04					
		1621-1870	1340	2 / 600	6-32304-05					
		1871-2120	1590	2 / 980	6-32304-06					
		2121-2370	1840	2 / 980	6-32304-07					
		1621-1870	1340	2 / 980	6-32304-55					
21	Centre piece. horizontal	SRW	Length	TZ		2	4	2		4
		720-890	730	0	6-32307-02					
		891-1100	480	1	6-32307-01					
		1101-1350	730	1	6-32307-02					
		1351-1600	980	2	6-32307-03					
		1601-1850	1230	2	6-32307-04					
25	Rod Ø10	SRW	Length			1	2	1		2
		720-1100	800		9-23055-08					
		1101-1350	1050		9-23055-10					
		1351-1600	1300		9-23055-13					
		1601-1850	1550		9-23055-15					
26	Guide	from SRW 1601			6-29750	1	2	1		2
27	Cover rail P 1602. bottom	SRW	Length			1	2	1		2
		720-1100	1035		9-38801-10					
		1101-1350	1285		9-38801-13					
		1351-1600	1535		9-38801-15					
		1601-1850	1785		9-38801-18					
28	Running rail P 1213	Application range see sheet 7			9-30162-99	1				
29	Gliding rail P 1225				9-30140-99	1				
30	Cover rail P 1226	Same lengths as item 29			9-30141	1				
31	Plug f. gliding rail				9-30142	2				
32	Locking plate. zinc	See table of locking and positioning plates								
34	Positioning plate									
52	Wrong operation safety device				K-17060-00-9	1	2	1		2
53	Locking plate SE. steel	See table of locking and positioning plates								
54	Locking plate SE. steel									
57	Rebate clearance restrictor									
58	Sash centering device				9-43223	1	2	1		2
65	Rebate shoot bolt ZK	SRH	Length	ML / Handle height		--	1	--		--
		1371-1620	1090	1 / 495	6-33018-04					
		1621-1870	1340	1 / 703	6-33018-55					
66	Rebate shoot bolt ZH	SRH	Length	ML / Handle height		--	1	--		--
		1371-1620	1090	1 / 495	6-33017-04					
		1621-1870	1340	1 / 703	6-33017-55					
69	Rebate lever ZK				6-25020	--	1	--		--
69A	Spax countersunk screw 4x70				9-13246-70	--	2	--		--
77	Locking plate scheme C	See table of locking and positioning plates								
77A	Countersunk screw M4x10									
78	Mushroom pin locking plate scheme C									
79	Locking plate scheme C (zinc). short									
80	Locking plate SE scheme C (steel). short									
81	Locking plate SE scheme C (steel). short									

Optional parts:

Item	Description		Article no.	Qty. per scheme A	C	D	G	K
35	Geared handle DIRIGENT. lockable	lh or rh	6-26058	1	2	1		2
36	Lever handle DIRIGENT. both sides height of outside handle 15 mm. with cylinder bore		6-25164	1	2	1		2
37	Lever handle DIRIGENT. both sides height of outside handle 30 mm. with cylinder bore		6-24624	1	2	1		2
38	Lever handle DIRIGENT. inside with cylinder bore	with positioning plugs	6-24622	1	2	1		2
		without positioning plugs	6-24623					
39	Cover rosette outside		9-30489	1	2	1		2
40	Countersunk screw M6		9-13274	2	4	2		4
	ST: up to 60 / 61-65 / 66-70 / 71-75 / 76-80 / 81-85 / 86-90							
	M6x: 65 / 70 / 75 / 80 / 85 / 90 / 95							
41	Lockable gear backset 40 (same lengths as item 20) (with the use of a lockable gear. only one centre piece item 20 is required; minimum SRH = 850)		6-32335-99	1	1	1		2
	Lockable gear backset 30 as an alternative		6-32343-99					
41A		SRH		--	1	--		--
	Lockable gear backset 30	1371-1620	6-33574-04					
		1621-1870	6-33574-55					
	Lockable gear backset 40	1371-1620	6-33575-04					
		1621-1870	6-33575-55					
	Lockable gear backset 50	1371-1620	6-33576-04					
		1621-1870	6-33576-55					
44	Buffer P 1225		6-30388	1	2	1		2
45	Gear extension	L= 250mm	6-24737	2	4	2		4
		L= 500mm (1 locking pin)	6-32993		3			
45A	Rebate shoot bolt extension	SRH: 1871-2370 / Length: 500	6-25059	--	1	--		--
68	Protective cap for rebate lever		9-34300	--	1	--		--

Table of locking and positioning plates

	Description	Rebating	Article no.	SRW	SRH	Basic security Qty. per scheme A	D	G	K	Enhanced basic security Qty. per scheme A	D	G	K	WK 2 A	D	G	K
32	Locking plate. zinc	Euro rebate 18x8	9-42301-18	720-890	820-995	3		6		1			2	1			2
					996-1620	5		10		3			6	for anti-lift security device on rear corner transmission			
					1621-2370	7		14		5			10				
		Euro rebate 20x8	9-42301-20	891-1350	820-995	5		10		3			6				
					996-1620	7		14		5			10				
					1621-2370	9		18		7			14				
		Euro rebate 24x8	9-42654-00	1351-2100	820-995	7		14		5			10				
					996-1620	9		18		7			14				
					1621-2370	11		22		9			18				
		Euro groove 7/8x4	9-42620-00														
53	Locking plate. steel	Euro rebate 18x8	6-32207-18			2		4		4			8	--			--
		Euro rebate 20x8	6-32207-20														
		Euro rebate 24x8	6-32584-00														
		Euro groove 7/8x4	6-32471-00														
54	Locking plate SE. steel	Euro rebate 18x8	6-33082	720-890	820-995	--		--		--			--	4			8
					996-1620									6			12
					1621-2370									8			16
		Euro rebate 20x8	6-33585	891-1350	820-995									6			12
					996-1620									8			16
					1621-2370									10			20
		Euro rebate 24x8	6-32584	1351-2100	820-995									8			16
					996-1620									10			20
					1621-2370									12			24
		Euro groove 7/8x4	6-33082-07														
34	Positioning plate	Euro rebate 18x8	9-43636-18	--		3		6		3			6	3			6
		Euro rebate 20x8	9-43636-20														
		Euro rebate 24x8	9-43636-24														
		Euro groove 7/8x4	9-30430-00														
57	Rebate clearance restrictor		9-43219			2		4		4			8	4			8
						optional				optional				standard			
77	Locking plate scheme C		9-31960	--													
77A	Countersunk screw M4x10		9-13281-10	--													
78	Mushroom pin locking plate scheme C		9-39189	--													
79	Locking plate scheme C (zinc). short	Euro rebate 18x8	9-46000-01	--													
		Euro rebate 20x8	9-46000-02														
		Euro rebate 24x8	9-46000-03														
		Euro groove 7/8x4	9-46000-04														
80	Locking plate SE scheme C (steel). short	Euro rebate 18x8	9-46000-05	--													
		Euro rebate 20x8	9-46000-06														
		Euro rebate 24x8	9-46000-07														
		Euro groove 7/8x4	9-46000-08														
81	Locking plate SE scheme C (steel). short	Euro rebate 18x8	9-46000-09	--													
		Euro rebate 20x8	6-35349-00														
		Euro rebate 24x8	9-46000-07														
		Euro groove 7/8x4	9-46000-10														

Item	SRH	C: without false mullion (Qty. per scheme) Basic security	Enhanced basic security	WK2	with false mullion (Qty. per scheme) Basic security	Enhanced basic security	WK2
32	1371-1620	6	4	2	10	5	2
	1621-1870	8	6	for anti-lift security device on rear corner transmission	13	8	for anti-lift security device on rear corner transmission
	1871-2370	10	8		16	11	
	1371-1620	10	8		14	9	
	1621-1870	12	10		17	12	
	1871-2370	14	12		20	15	
	1371-1620	14	12		18	13	
	1621-1870	16	14		21	16	
	1871-2370	18	16		24	19	
53	--	4	6	--	5	10	--
54	1371-1620	--	--	8	--	--	13
	1621-1870			10			16
	1871-2370			12			19
	1371-1620			12			17
	1621-1870			14			20
	1871-2370			16			23
	1371-1620			16			21
	1621-1870			18			24
	1871-2370			20			27
34	6						
57	--						
77	1371-1620	2	1	--	--	--	--
	1621-1870	3	2				
	1871-2370	4	3				
77A	1371-1620	2		--	--	--	--
	1621-1870	3					
	1871-2370	4					
78	1371-1620	1	2	3	--	--	--
	1621-1870			4			
	1871-2370			5			
79		2	--	--	(2 if Dim Z < 33)	--	--
80		--	2	--	--	(2 if Dim Z < 33)	--
81		--	--	2	--	--	(2 if Dim Z < 50)
							(2 if Dim Z < 33)
							(2 if Dim Z < 50)

Sash arrangement schemes:

Overview of fitting components

on sheet 2

Scheme A

Sheet 2: Overview of fitting components
Sheet 3: detailed sections

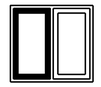

Sliding sash/side hung sashes with fixed mullion

Sliding sash/fixed glazings

Scheme C

Sheet 4: Overview of fitting components
Sheet 5: detailed sections

2 sliding sash /fixed glazing without mullion or 2 sliding sash / fixed glazing with movable mullion

2 sliding sash/ 2 side hung sashes without mullion or 2 sliding sash/ 2 side hung sash with movable mullion

Scheme D

Sheet 6: detailed sections

Sliding sash/side hung sash with false mullion

Scheme G

For assembly of fittings see sheet 2

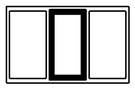

Sliding sash/ 2 fixed glazings

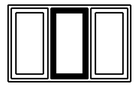

Sliding sash/ 2 side hung sash with fixed mullion

Scheme K

For assembly of fittings see sheet 2

2 sliding sashes/ fixed glazings

2 sliding sashes in a corner

See drawing 0-43982-B0

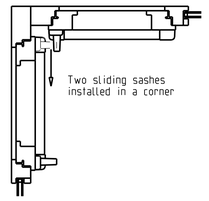

Tandem runners and intermediate stay arm

See drawing 0-45569-BK

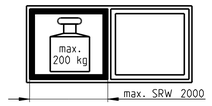

for large and heavy sashes

Drilling and milling jigs

on sheet 7

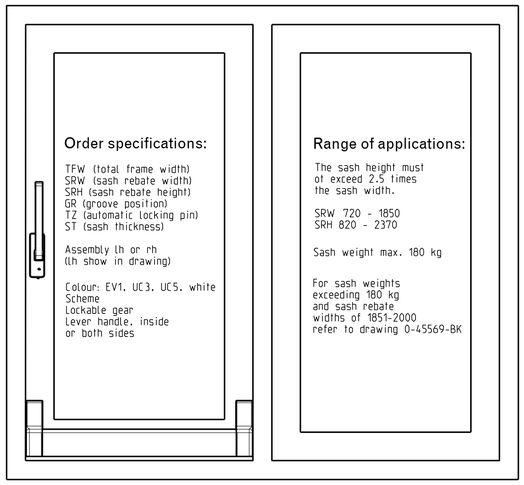

Description

Parallel Slide and Tilt Fittings GU-966/200 mZ TZ (automatic locking pin)
Timber - Euro groove 18x8, 20x8, 24x8 and Euro rebate 7/8x4
–

GU	Release No. --	Level	Released	Scale	Modification	Size
	Mod. No. G26808	Ver.	-- --	%	4	1
		Draft	02.02.09 Mo		Drawing No.	Sheet
	Replacement for --				0-45253-BK-0-GB	1/7

GB

Proprietary rights apply in accordance with ISO 16016.

20120118

GU
GRETSCH-UNITAS

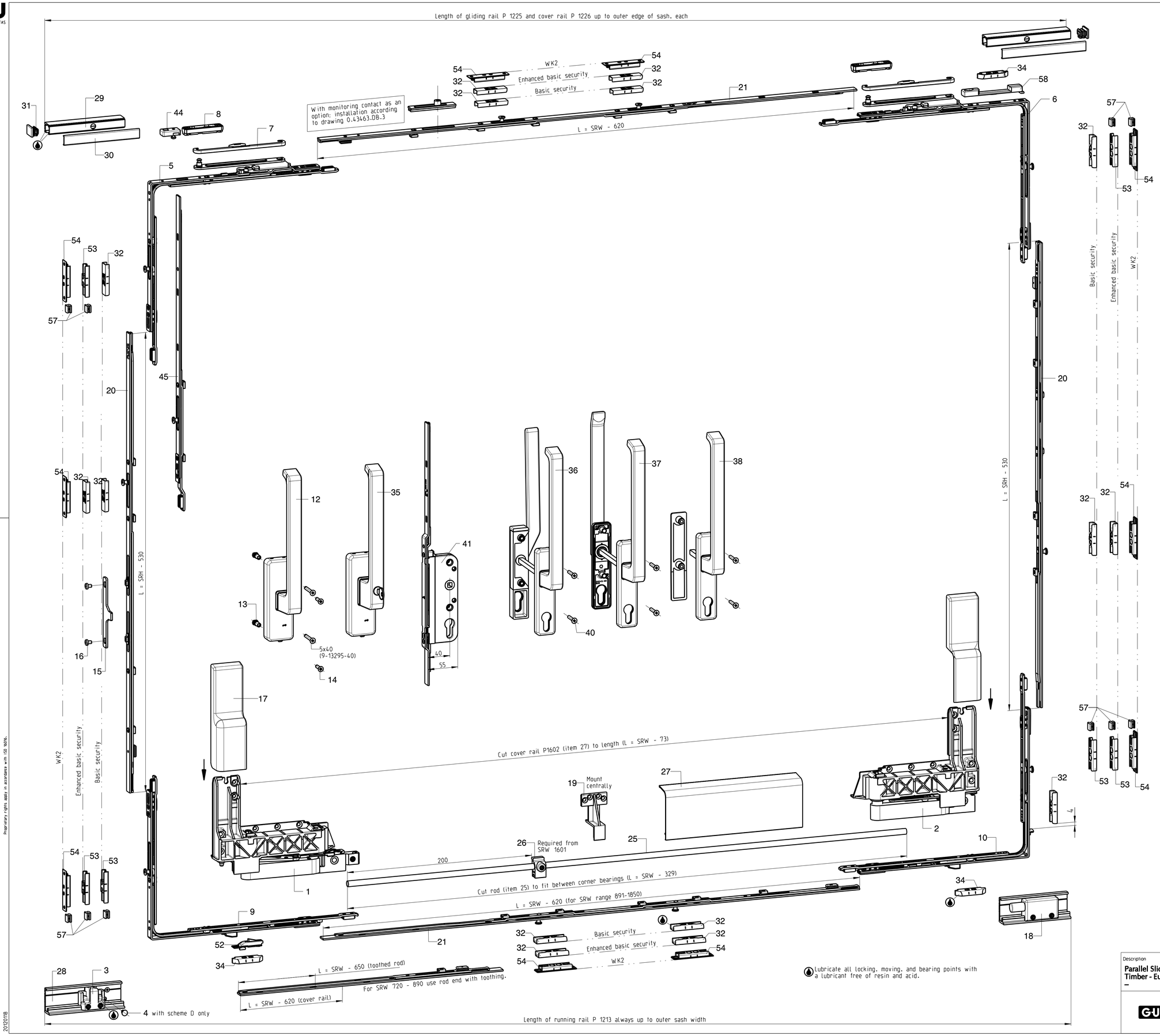

Monting instructions

Drilling and cutting according to specified dimensions, preferably by means of appropriate jigs. Peripheral rebate clearance 12 mm.

Mounting on sash

All fitting components are mounted in tilt position.

1. Mount corner transmissions (items 9,10) at bottom and stay arms (items 5, 6) at top and put in tilt position, each.

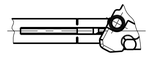

2. Cut to length vertical centre pieces (item 20), lockable gear (item 41, if used), and horizontal centre piece (item 21); engage them in corner transmissions and angle stay arms, each, and fasten with screws. (Correct mounting position predefined by arresting pin: centre of mushroom pin must be aligned with marking notches).
   Note: when cutting the horizontal centre pieces size 01, ensure that the long toothed section is flush with the gear end.

3. Slide connecting plates over centre pieces/gear until stop and fasten with screws.

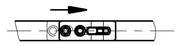

4. Mount coupling (item 15).
5. Mount geared handle (item 12); ensure that carrier piece engages in the coupling.
   Alternative: mount handle item 35
6. Fasten front (item 1) and rear runner (item 2).
7. Fasten support (item 19) at centre of sash.
8. Cut connecting rod (item 25) and insert into rear runner. Tighten screws and insert rod into front runner. Put runners to closed position and firmly tighten screw on front runner. Tightening torque 10 - 12 Nm.

Mounting on frame

9. Insert locking plates and positioning plates using the appropriate jigs as shown in drawing.
10. Cut gliding rail P 1225 (item 29) and cover rail P 1226 (item 30) to length. Mount gliding rail, insert stay arm glider (item 8) and attach covers (item 31).
11. Cut running rail P 1213 (item 28) to length and mount.
12. Slide control part (item 3) onto running rail and tighten screws firmly using an Allen key size 4. Tightening torque 10 - 12 Nm. For elements without mullion (scheme D) use drilling jig 6-30447.

Installing the sliding sash

13. Put fittings in tilt position (lever handle in horizontal position).
14. Place sash on running rail in inclined position. Insert stay arm pin fully into glider (item 8) and tighten with Allen key size 4 (see sheet 3). Verify fastening is secure by pulling on stay arm vigorously.

Verifying the correct sash position

15. If sash is not parallel in horizontal direction: loosen clamping screws for connecting rod on front runner, align sash in parallel, retighten screws firmly.
16. Sash is not parallel in vertical direction: Pull out catches for height adjustment on front and rear runner. Align the sash vertically using a 4mm Allen key. Push catches back in again.
17. If sash does not run centrally into frame: loosen clamping screws on control part to adjust it as required, retighten screws firmly.
18. Mount sash centering device (item 58) centrally. Align by sliding, if necessary.
19. Mount spring-loaded buffer (item 18) onto running rail according to the opening width desired, then tighten with 4mm Allen key.
20. Clip cover rail P 1226 (item 30) onto gliding rail P 1225 (item 29).
21. Cut cover rail P 1602 (item 27) and clip it between runners.
22. Insert covers (item 17) from above until they snap in.
23. Running rail P 1213 (item 28) must be supported over its total length and fixed to the frame with screws.

The fastening screws specified are only a recommendation based on our experience.

The responsibility for the appropriate fastening of fitting components rests with the window/ window door fabricator.

Fitting components illustrated in ex factory state.

Overview of fitting components

Description
Parallel Slide and Tilt Fittings GU-966/200 mZ TZ (automatic locking pin)
Timber - Euro groove 18x8, 20x8, 24x8 and Euro rebate 7/8x4
–

GU	Release No. --	Level	Released		Scale	Modification	Size
	Mod. No. G26808	Ver.	--	--	%	4	1
		Draft	02.02.09	Mo		Drawing No.	Sheet
	Replacement for --					0-45253-BK-0-GB	2/7

GB

Proprietary rights apply in accordance with ISO 16016.

20120118

GU
GRETSCH-UNITAS

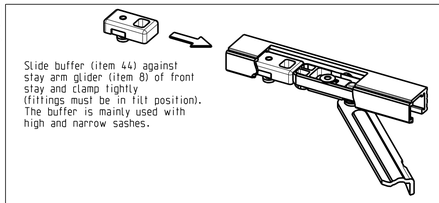

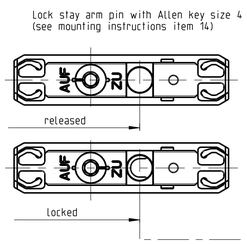

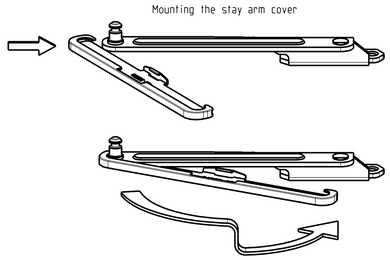

Scheme A

Sliding sash/fixed glazing

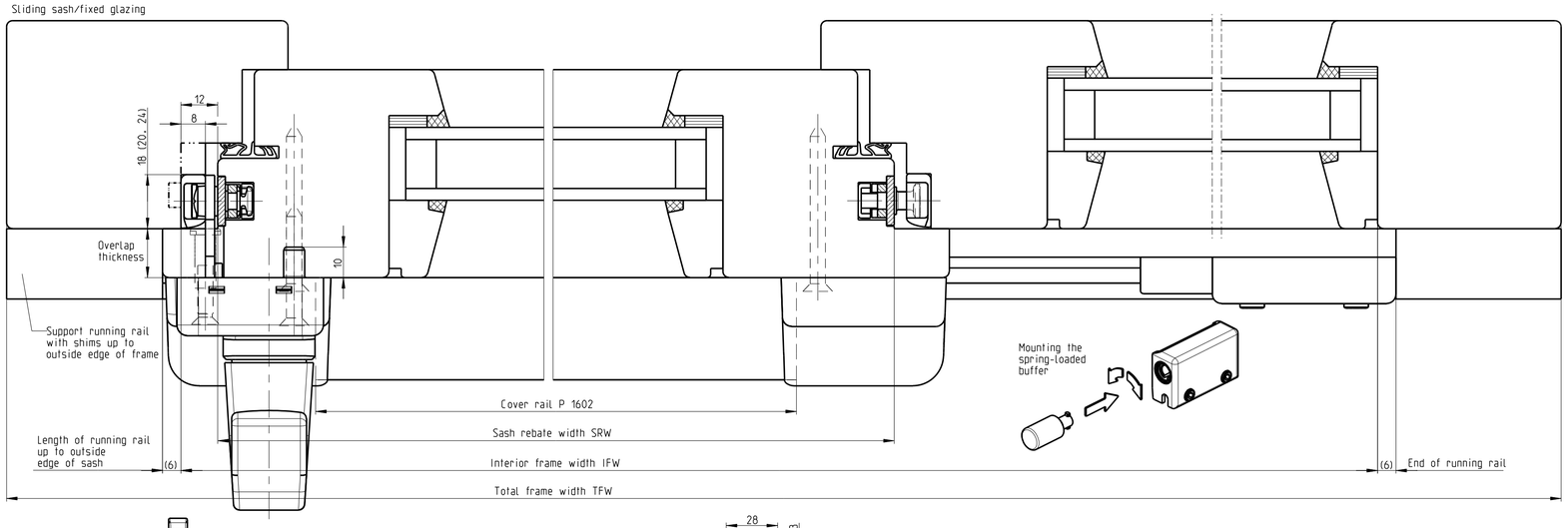

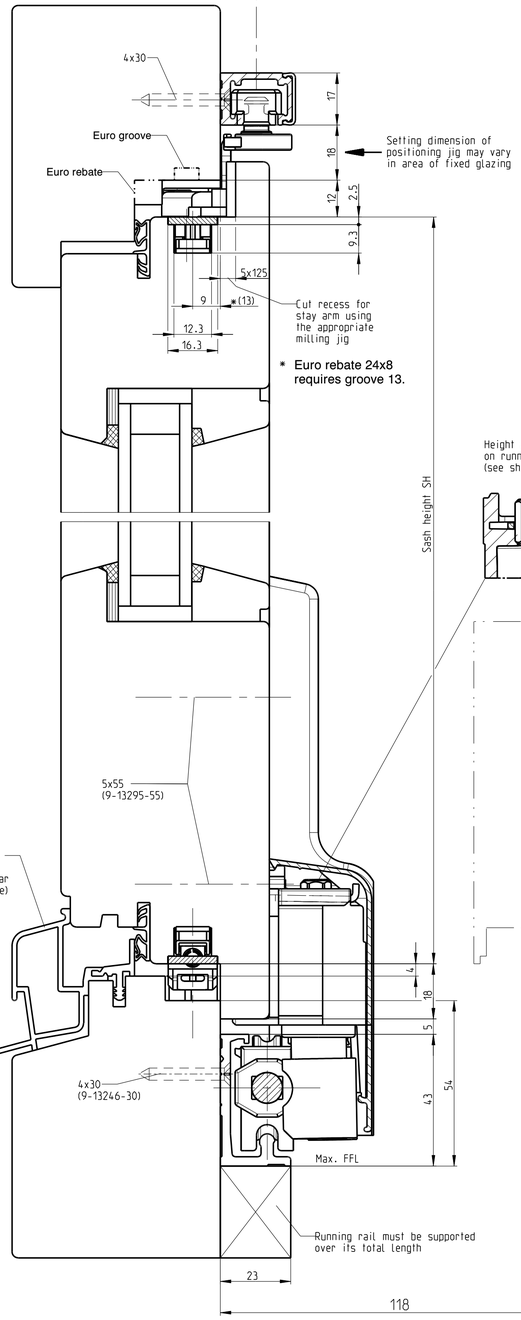

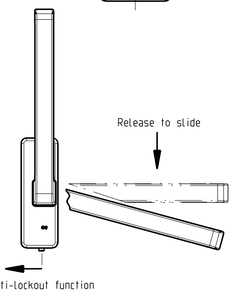

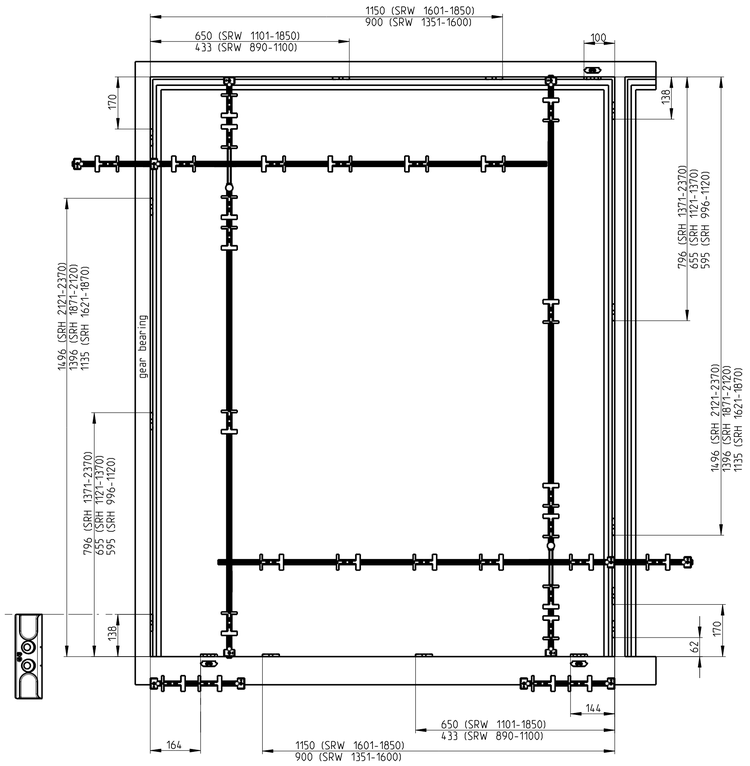

Scheme A

Sliding sash / side hung sash with fied mullion

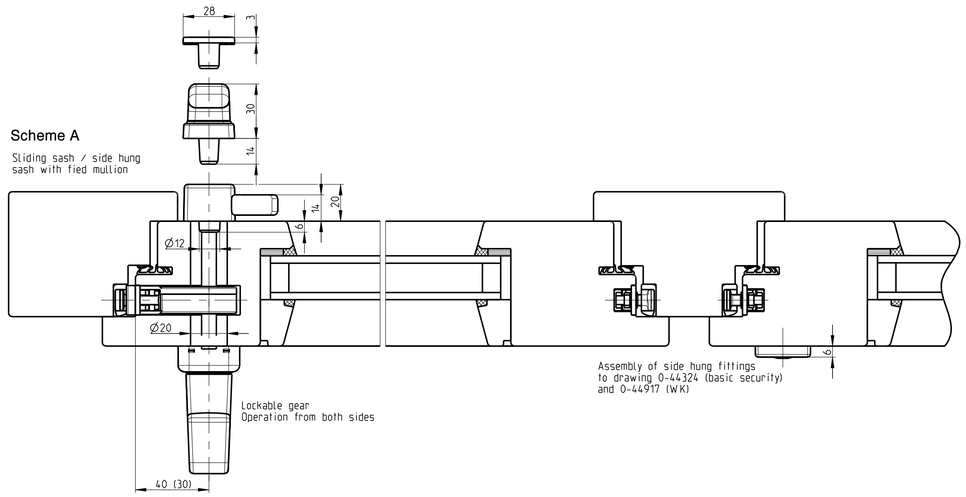

Positioning jigs for locking plates with Euro rebate 18x8, 20x8, and 24x8

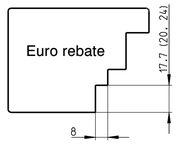

SRH 820-1120	6-32988-04
SRH 1121-1870	6-32988-03
SRH 1871-2370	6-32988-02
SRW 890-2100	6-32988-01
Jig for positioning plates	6-29945-11

Positioning jigs for locking plates with Euro groove 7/8x4

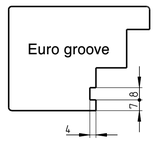

SRH 820-1120	6-32988-04
SRH 1121-1870	6-32988-03
SRH 1871-2370	6-32988-02
SRW 890-2100	6-32988-01
Jig for positioning plates	6-29945-01

Scheme A / detailed sections

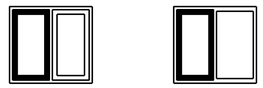

Sliding sash / side hung sash with fixed mullion

Sliding sash/fixed glazing

GB

Proprietary rights apply in accordance with ISO 16016.

20120118

Description

Parallel Slide and Tilt Fittings GU-966/200 mZ TZ (automatic locking pin)
Timber - Euro groove 18x8, 20x8, 24x8 and Euro rebate 7/8x4
–

GU	Release No. --	Level	Released		Scale	Modification	Size
	Mod. No. G26808	Ver.	--	--	%	4	1
		Draft	02.02.09	Mo		Drawing No.	Sheet
	Replacement for --					0-45253-BK-0-GB	3/7

GU
GRETSCH-UNITAS

GB

If locking plates item 79. 80. or 71 are used (see table of locking plates sheet 1). the number of locking plates 32. 53. or 54 is reduced by 2. each.

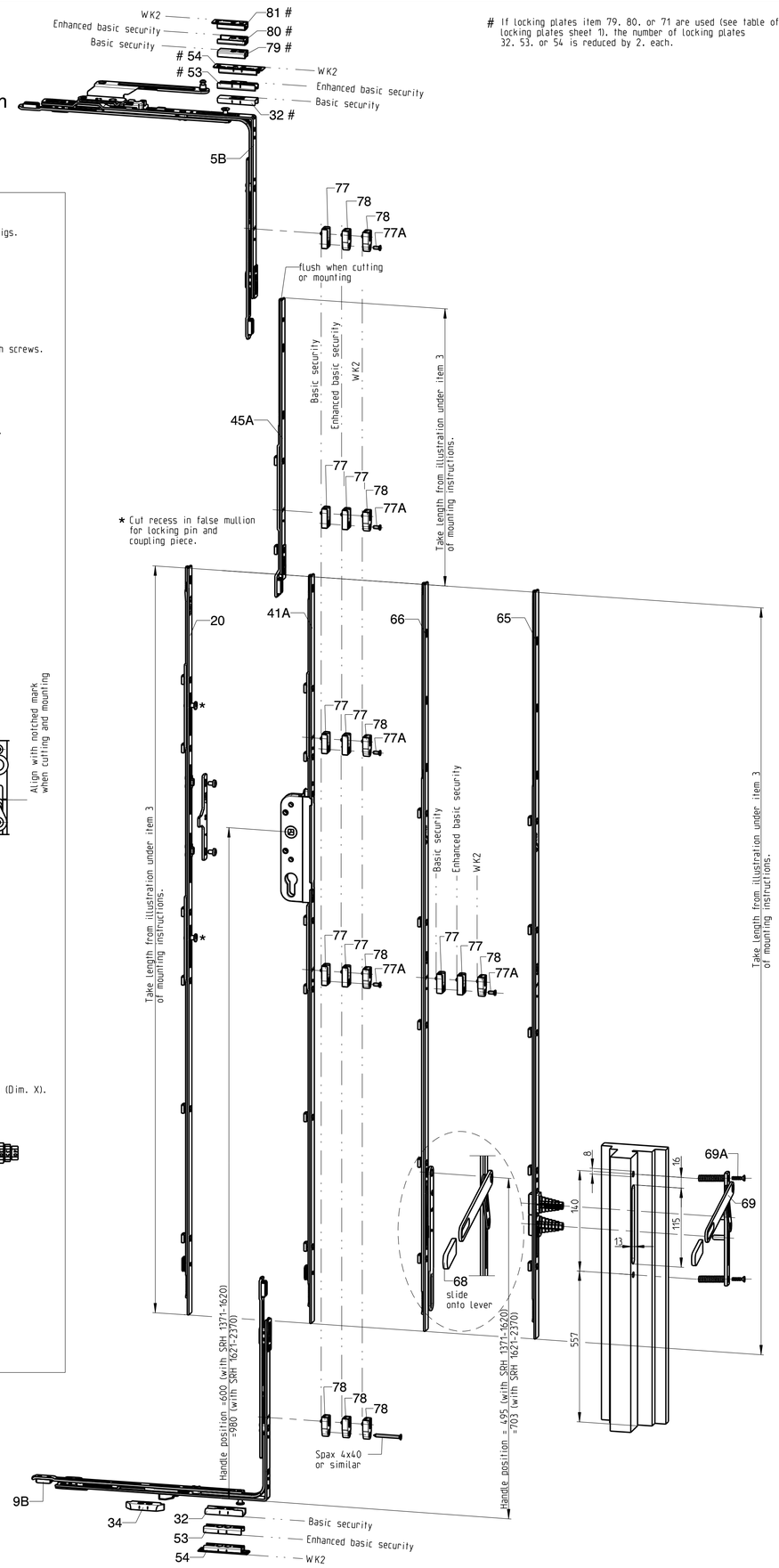

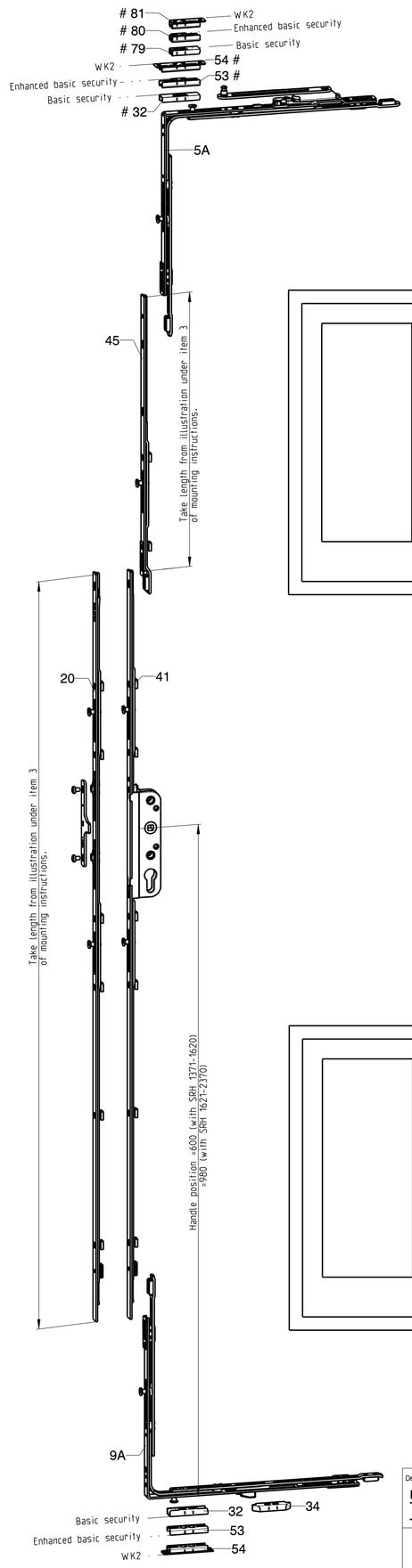

Monting instructions

Drilling and cutting according to specified dimensions. preferably by means of appropriate jigs.

Mounting on sash

All fitting components are mounted in tilt position.

1. Mount corner transmissions (item 9) and stay arms (item 5) and put in tilt (= mounting) position. each.
2. Cut extensions (item 45 and 45 A) to length. engage in stay arms. each. and fasten with screws. For cutting dimensions see illustration below.
3. Cut to length vertical centre piece(s) (item 20) or lockable gear (item 41 or 41A). rebate shoot bolt ZK or ZH (item 65 or 66). and horizontal centre pieces (item 21); Cutting dimensions for centre pieces and extensions see illustration below. Correct mounting position predefined by arresting pin. engage in corner transmission. each. and fasten with screws. Rebate shoot bolt ZH (item 66) to be aligned with notched mark (see illustration below).

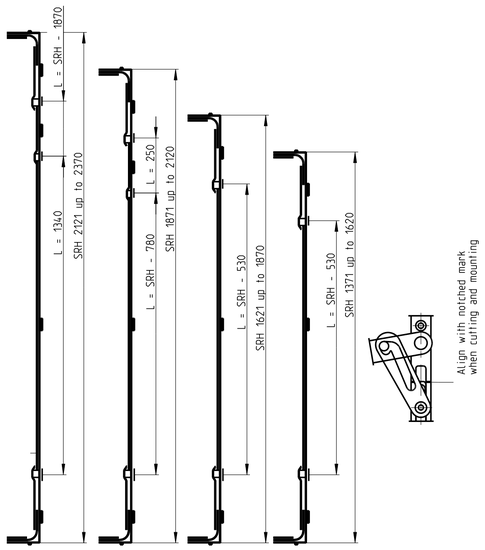

4. Mount locking plates (item 77 or 78) with countersunk screws M4 x 10 or Spax 4 x 40 (or similar. as for corner transmission).

With false mullion:

5. Mount the prepared false mullion
6. With rebate shoot bolt ZK (item 65) cut tappets to correspond to width of false mullion (Dim. X).

Example:

Dim X = 28 mm rounded down to the next five = 25 mm; cut carriers to a dimension between 25 mm and 30 mm.

7. Mount rebate shoot bolt ZK (item 65) with lever in horizontal position.
8. Attach locking plates to false mullion with screws.

The fastening screws specified are only a recommendation based on our experience.

The responsibility for the appropriate fastening of fitting components rests with the window/ window door fabricator.

Fitting components illustrated in ex factory state.

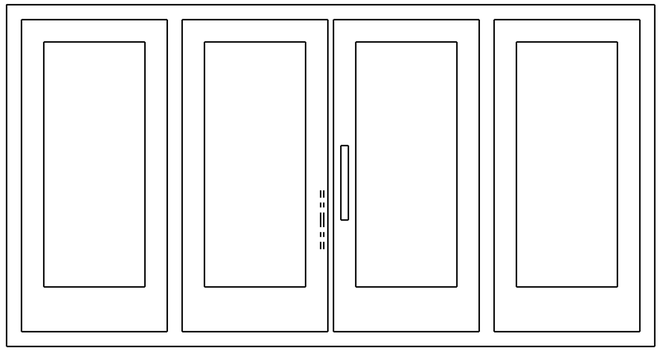

Passive sash with rebate shoot bolt

drawing shows rh shoot bolt lh shoot-bolt laterally reversed

Active sash

drawing shows lh lever handle rh lever handle laterally reversed

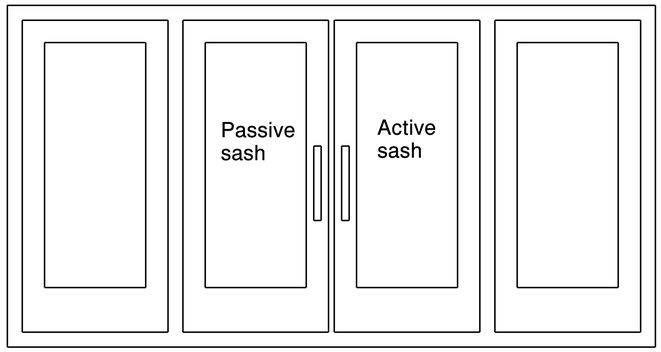

Active sash to be opened first and closed last.

Scheme C / Overview of fitting components

Description

Parallel Slide and Tilt Fittings GU-966/200 mZ TZ (automatic locking pin)
Timber - Euro groove 18x8, 20x8, 24x8 and Euro rebate 7/8x4
–

GU	Release No. --	Level	Released		Scale	Modification	Size
	Mod. No. G26808	Ver.	--	--	%	4	1
		Draft	02.02.2009	Mo		Drawing No.	Sheet
	Replacement for --					0-45253-BK-0-GB	4/7

Proprietary rights apply in accordance with ISO 16016.

20120118

GU
GRETSCH-UNITAS

Passive sash with rebate shoot bolt ZK

Central area with false mullion

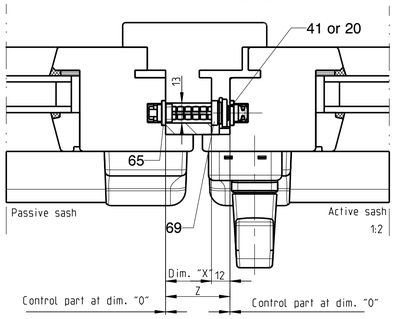

Passive sash with rebate shoot bolt ZH

Central area without false mullion

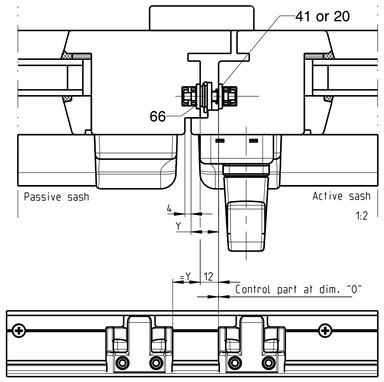

Both sashes with lever handle

Passive sash with false mullion

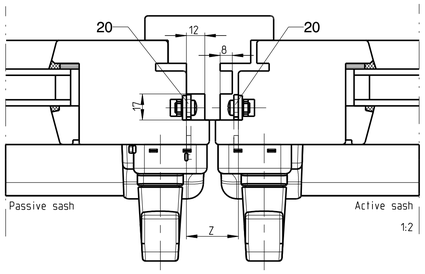

Passive sash with false mullion

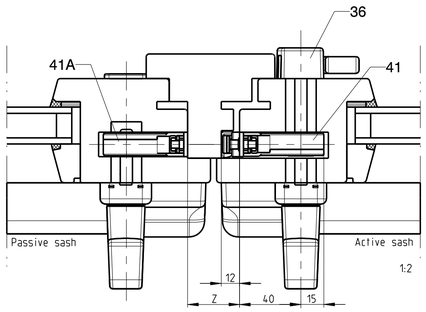

Central area without false mullion

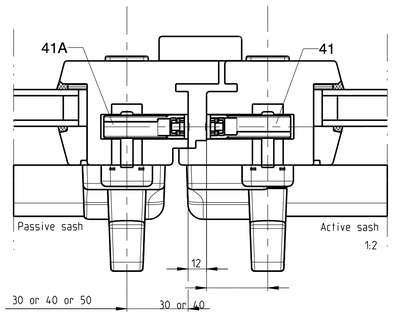

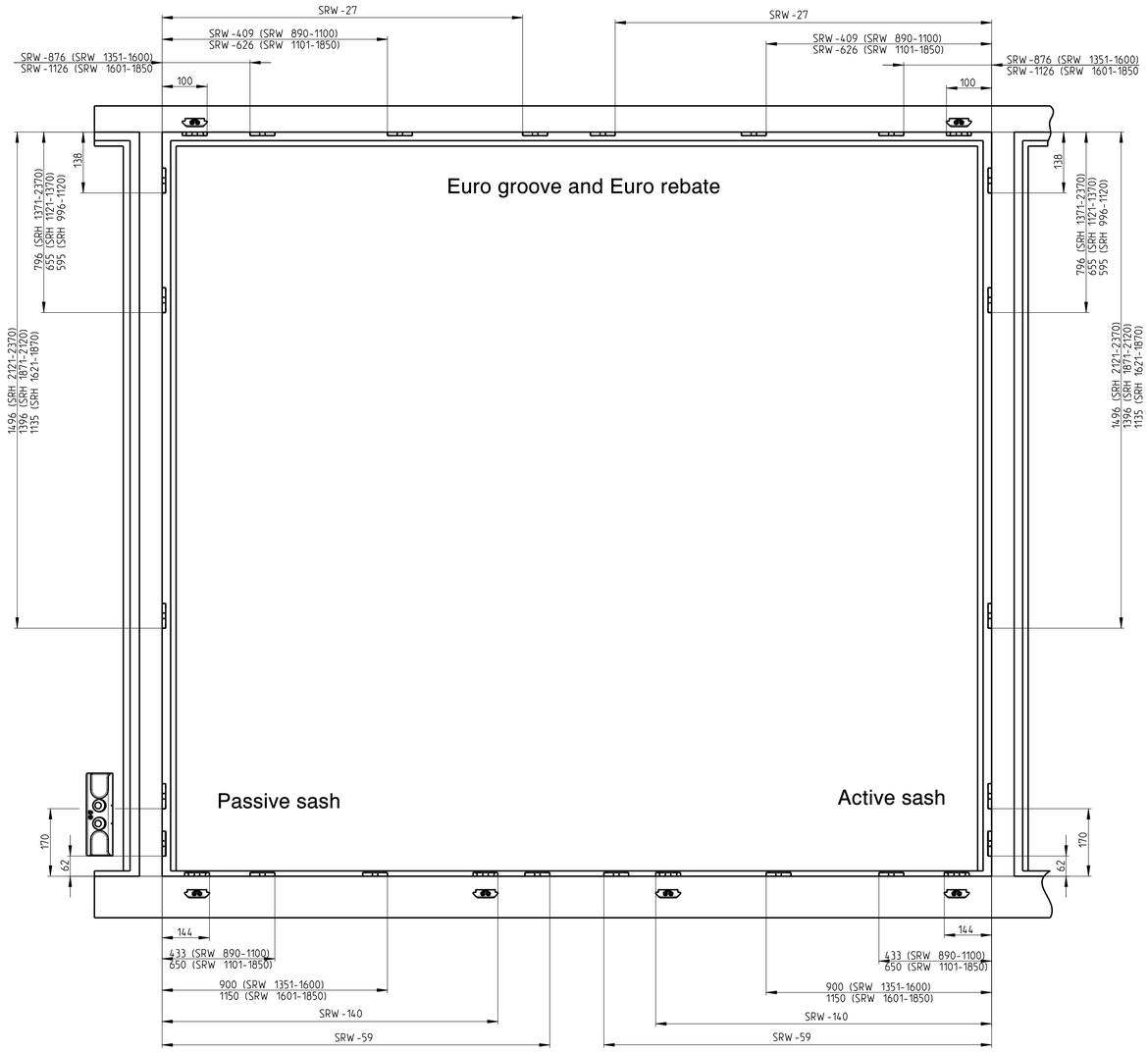

Passive sash with false mullion

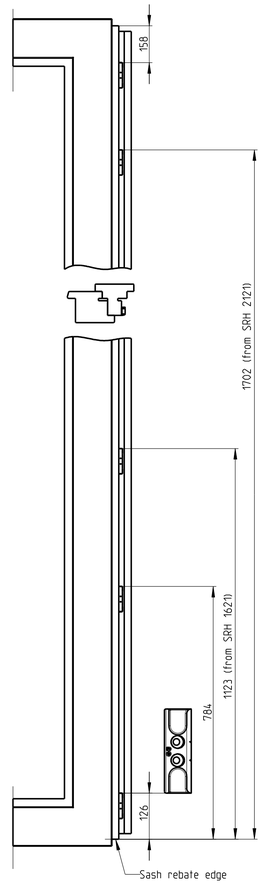

Scheme C / Detailed sections

2 sliding sashes /fixed glazing without mullion or
2 sliding sashes /fixed glazing with false mullion

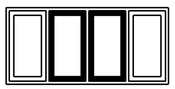

2 sliding sashes / 2 side hung sash without mullion or
2 sliding sashes / 2 side hung sash with false mullion

Description

Parallel Slide and Tilt Fittings GU-966/200 mZ TZ (automatic locking pin)
Timber - Euro groove 18x8, 20x8, 24x8 and Euro rebate 7/8x4
--

G-U	Release No. --	Level	Released		Scale	Modification 4	Size 1
	Mod. No. 626808	Ver.	--	--	%	Drawing No. 0-45253-BK-0-GB	Sheet 5/7
		Draft	02.02.2009	Mo			
	Replacement for --						

GB

Proprietary rights apply in accordance with ISO 16016.

20020118

GU
GRETSCH-UNITAS

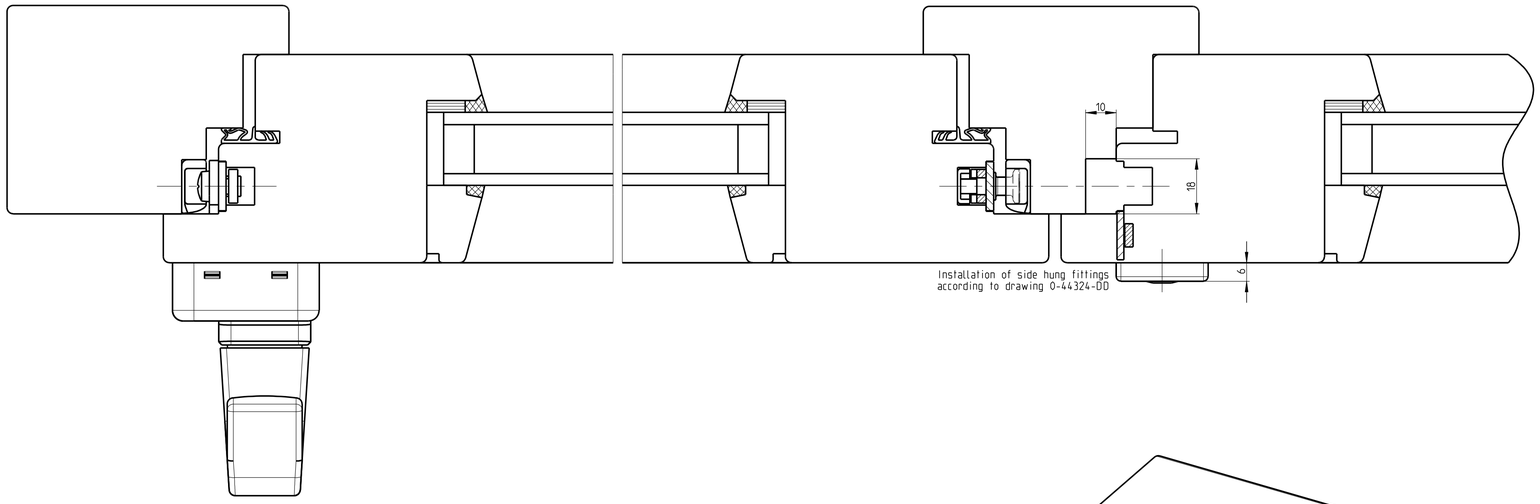

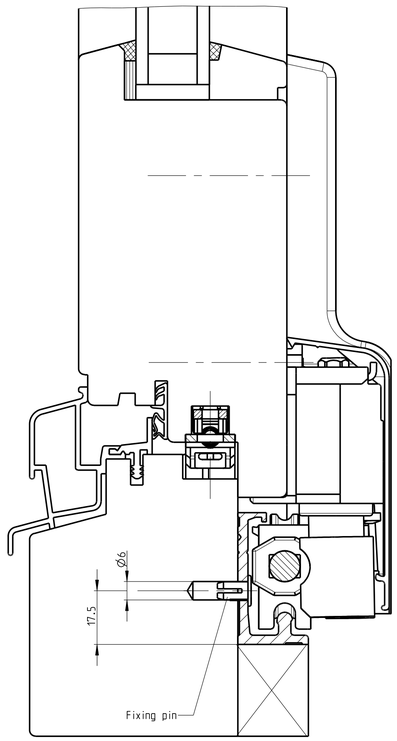

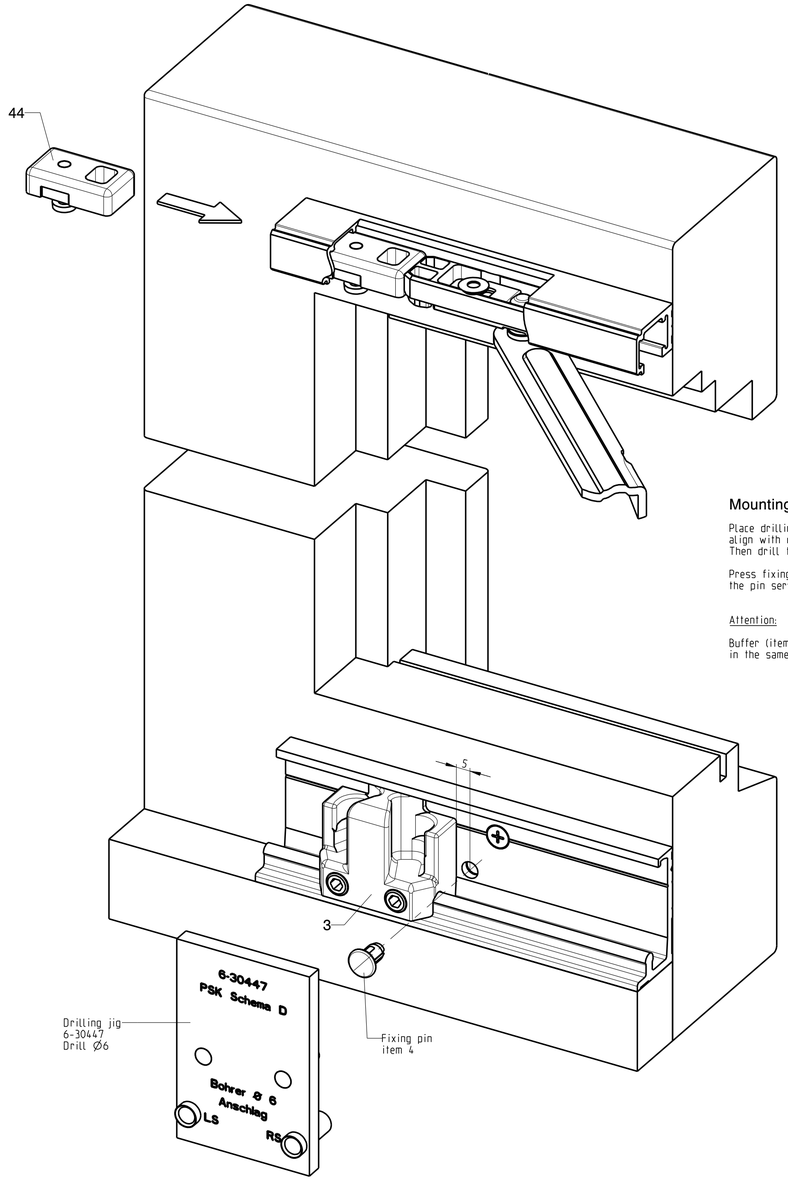

Mounting the fixing pin for Scheme D

Place drilling jig with drilling bushes on running rail.
align with control part and support with pins against the rail.
Then drill the corresponding hole (lh or rh).

Press fixing pin into bore hole. With scheme D.
the pin serves as stop for the shiftable control part.

Attention:

Buffer (item 44) must be loosened and shifted
in the same way as the control part (item 3).

Scheme D

Sliding sash/side hung sash
with false mullion

Description

Parallel Slide and Tilt Fittings GU-966/200 mZ TZ (automatic locking pin)
Timber - Euro groove 18x8, 20x8, 24x8 and Euro rebate 7/8x4
–

GU	Release No. --	Level	Released		Scale	Modification	Size
		Ver.	--	--	1:1	4	1
	Mod. No. 026808	Draft	02.02.09	Mo		Drawing No.	Sheet
	Replacement for --					0-45253-BK-0-GB	6/7

GB

Proprietary rights apply in accordance with ISO 16016.

20120118

GU
GRETSCH-UNITAS

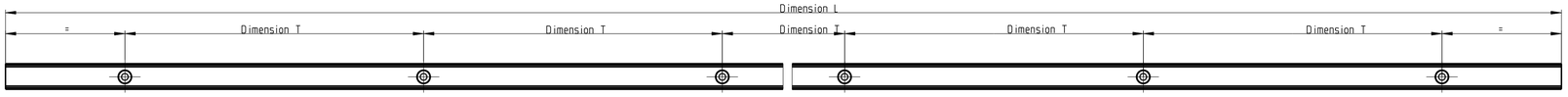

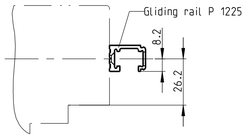

Size	SRW	Dimension L	Number of screw holes	Centres / Dim. T	Application
20	720-850	1960	10	200	Gliding rail P 1225 and running rail P 1213
25	851-1100	2460	13		
30	1101-1350	2960	15		
35	1351-1600	3460	18		
40	1601-1850	3960	20		
67	mill length	6700	34		

Hole patterns for geared handle/ hole pattern for runner

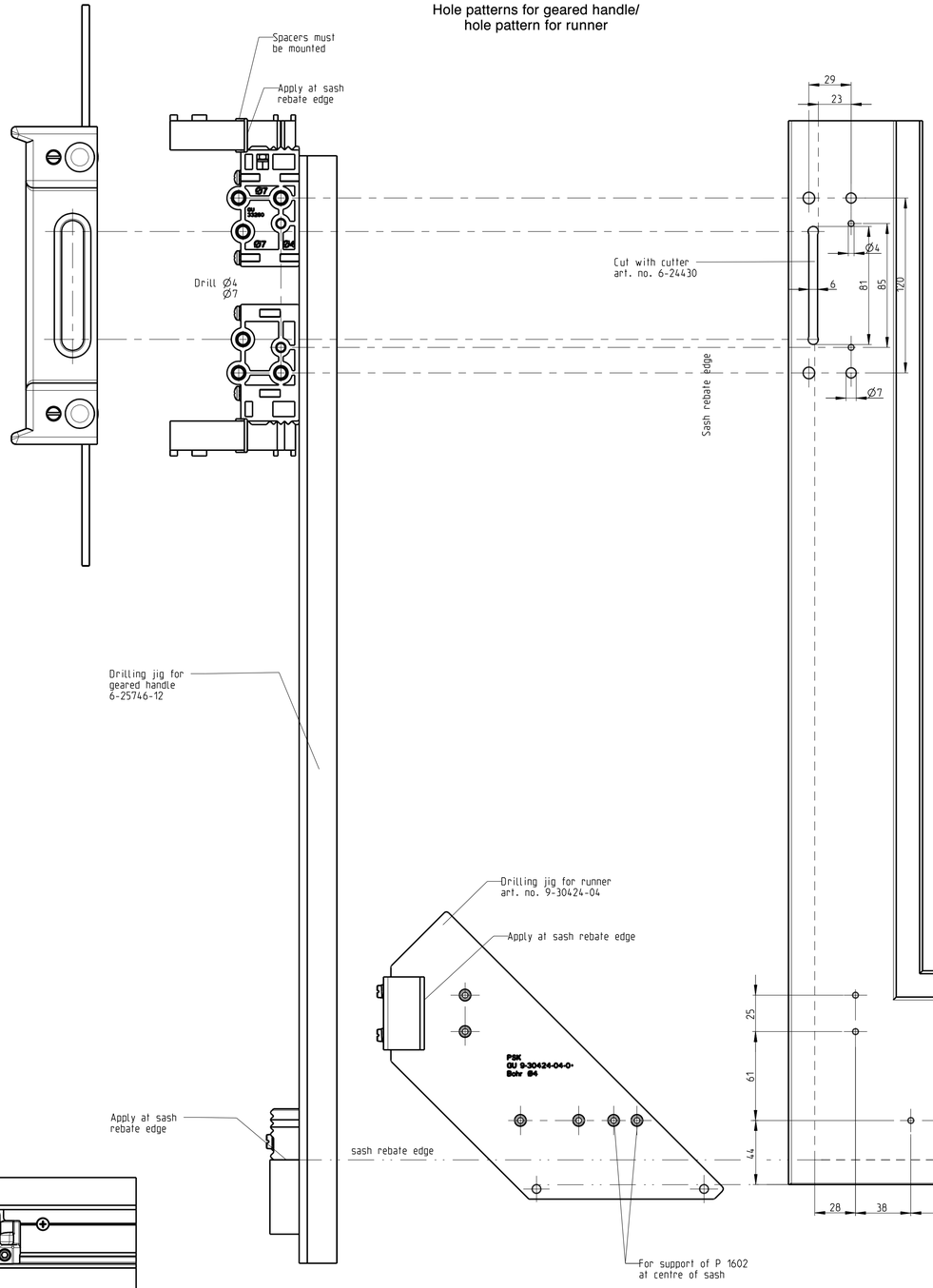

Hole pattern for lockable gear

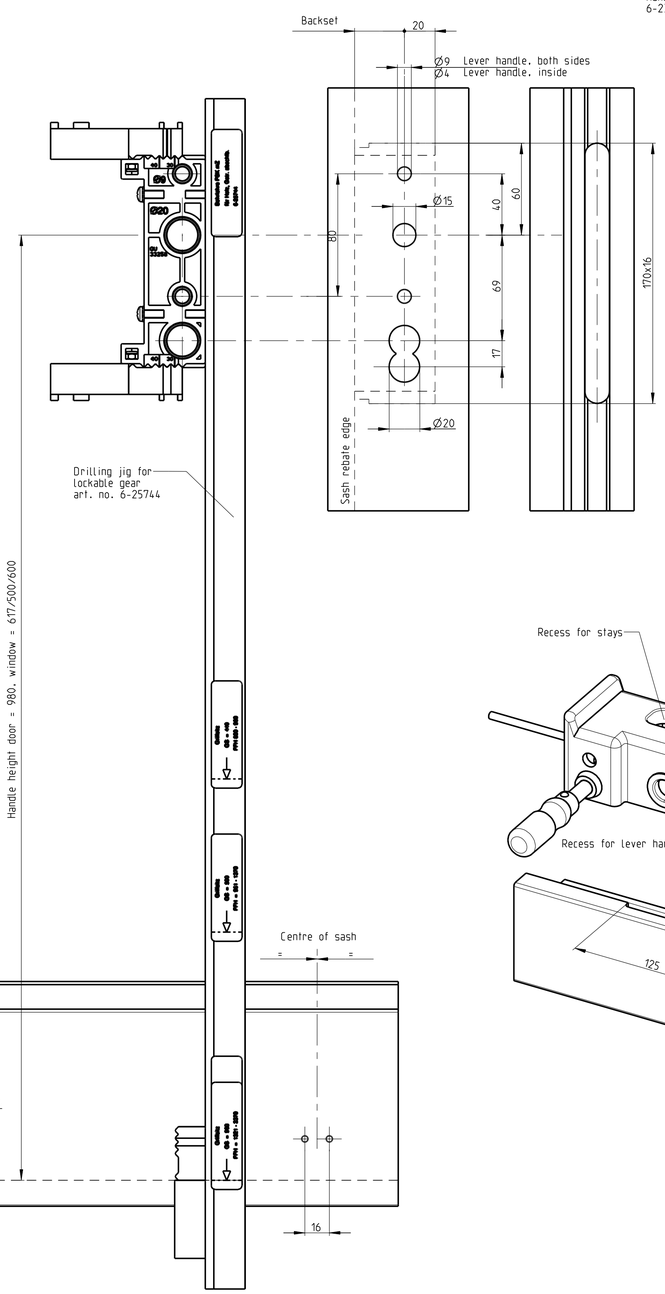

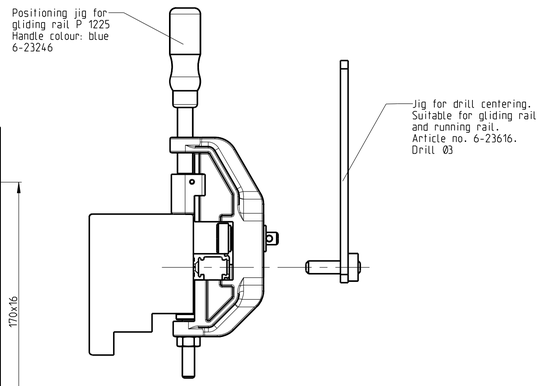

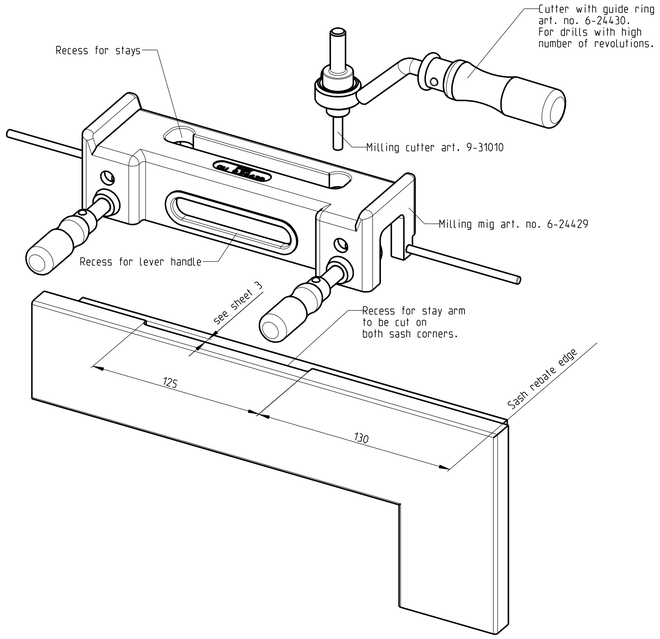

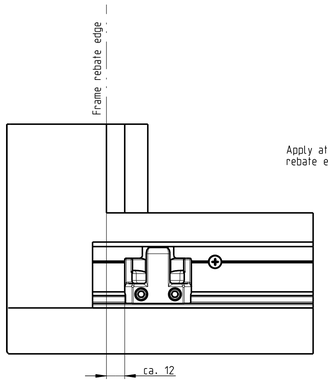

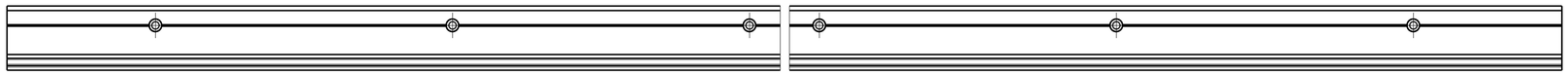

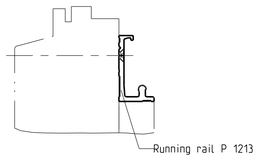

Drilling and milling jigs

Description

Parallel Slide and Tilt Fittings GU-966/200 mZ TZ (automatic locking pin)
Timber - Euro groove 18x8, 20x8, 24x8 and Euro rebate 7/8x4
–

GU	Release No. --	Level	Released		Scale	Modification	Size
	Mod. No. G26808	Ver.	--	--	1:2	4	1
		Draft	02.02.09	Mo		Drawing No.	Sheet
	Replacement for --					0-45253-BK-0-GB	7/7

GB

Proprietary rights apply in accordance with ISO 16016.

20120118