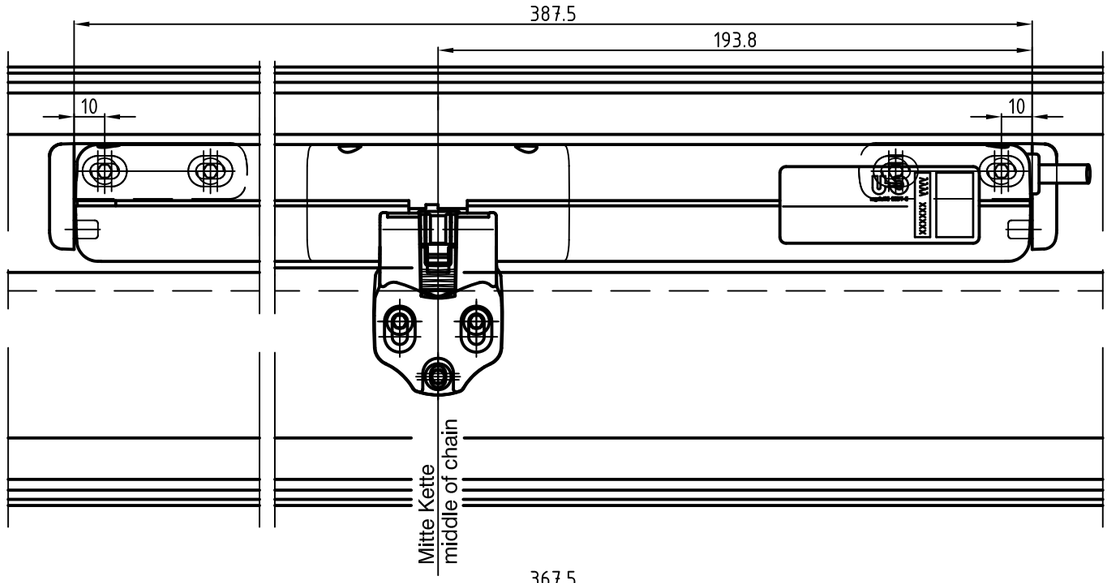

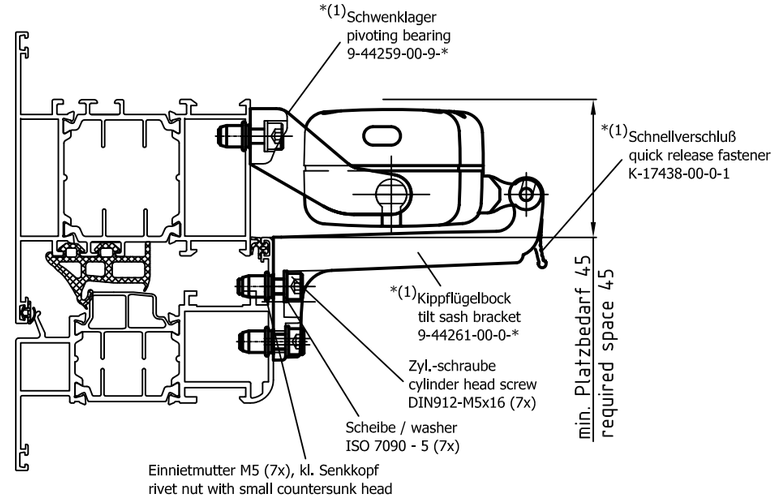

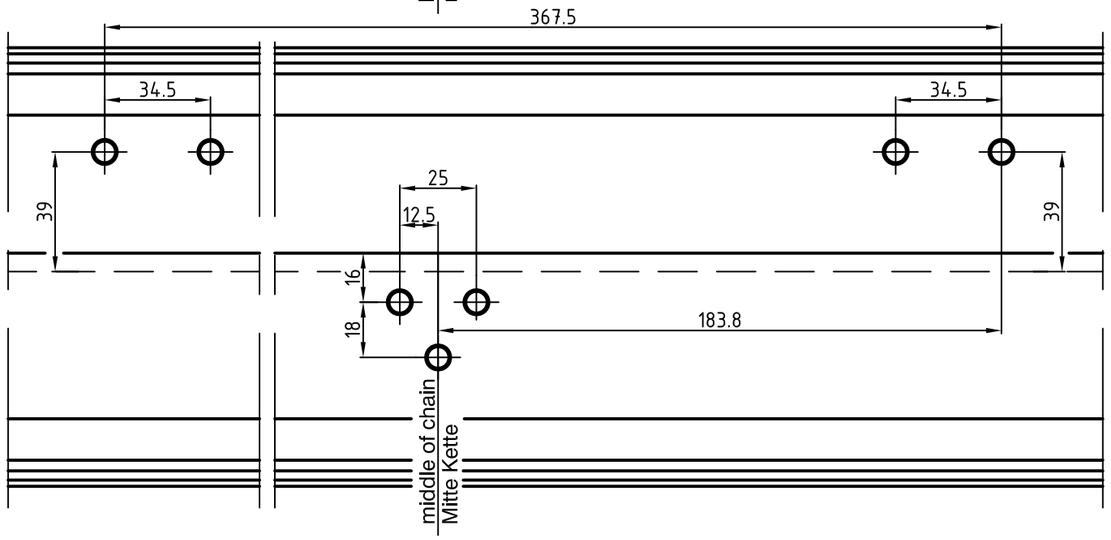

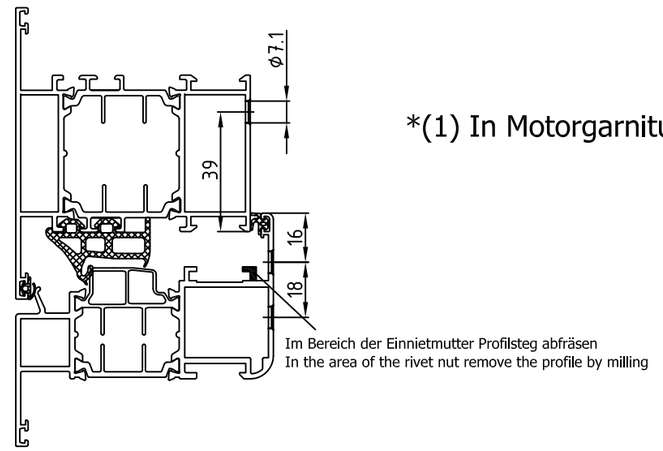

*(1) In Motorgarnitur enthalten

Achtung: Bei Kippfenster Sicherheitschere einbauen!

Attention: Insert security stay with tilt window!

Diese Montageanleitung wendet sich an ausgebildetes Fachpersonal, Grundlegende Arbeitsschritte werden nicht näher erläutert.

This assembly instructions apply to trained personnel, basic working steps are not explained

Achtung: Alle Maße sind gem. VOB am Bau zu prüfen und ggf. anzupassen !

Attention: All dimensions are to be checked at the building and if necessary adapted!

Die Montage- und Betriebsanleitung ist Bestandteil dieser Einbauzeichnung und ist daher zu beachten

The assembly and operating instruction are a component of this installation drawing and are from there to be considered

Befestigungsschrauben sind nicht im Lieferumfang enthalten

mounting screws are not included in delivery

Bezeichnung / description	Artikel-Nr. / material number	Hub / stroke (mm)	Flügelhöhe / sash height min. (mm)	max. Schub-/Zugkraft shear-/tractive force
ELTRAL KS30/40 - 24V	K-17434-00-0-*	100	250	300N / 300N
ELTRAL KS30/40 Synchro - 24V	K-17436-00-0-*	200	600	300N / 300N
ELTRAL KS30/40 - 230V	K-17433-00-0-*	300	1100	250N / 300N
ELTRAL KS30/40 Synchro - 230V	K-17435-00-0-*	400	1500	200N / 300N
ELTRAL KS30/40 Remote - 230V	K-17437-00-0-*			

(*)=Farbtyp: 1=grau (RAL 7047); 6=schwarz (RAL 9005); 7=weiß (RAL 9016)

Description
Einbauzeichung ELTRAL KS30/40, Kippfenster, Rahmenmontage, Alumil
installation drawing ELTRAL KS30/40, tilt window, frame mounting, Alumil

G-U BKS FERCO	Mod. No. G26823	Level	released		Scale 1:2	Modification 2	Size 3
		Ver.	--	--			
		Draft	04.09.2009	FI		Drawing No. 0-45512-IE-0-0	Sheet 1/1
	Replacement for --						

For this document we reserve ourselves all rights according to DIN 34.

20080521